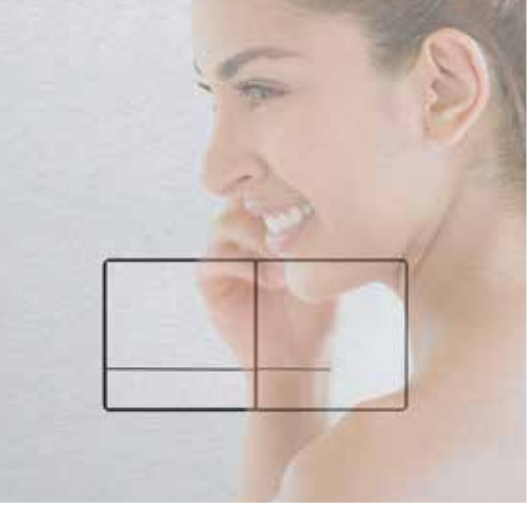

Fluidmaster®

A GLOBAL FAMILY OF BRANDS

WISA® LIV SCHWAB

SYSTEMY ŁAZIENKOWE

KATALOG PRODUKTÓW 2023

Fluidmaster®

A GLOBAL FAMILY OF BRANDS

KOMPLETNE ROZWIĄZANIA SANITARNE

Fluidmaster jest światowym dostawcą kompletnych rozwiązań sanitarnych sprzedawanych pod markami Fluidmaster®, SCHWAB®, WISA® i LIV®.

Trwała siła Fluidmastera opiera się na naszym niekończącym się ukierunkowaniu na zadowolenie klienta i innowacje we wszystkim, co robimy.

Wierzymy, że właśnie takie podejście do globalnego rozwoju jest najlepszym sposobem na rozszerzenie naszej działalności na rynku, a także we wsparaniu naszej produkcji, dystrybucji i kontaktów handlowych na całym świecie.

Dzięki pełnej współpracy pomiędzy firmamy koncernu Fluidmaster, a także ich mocnej pozycji oferujemy dziś pełną gamę wysokiej jakości produktów, między innymi stelaży podtynkowych, spłuczek natynkowych, stelaży do ceramiki sanitarnej, desek sedesowych, zaworów napełniających, a także wielu akcesoriów w zakresie urządzeń sanitarnych i rozwiązań łazienkowych.

Zapraszamy do odkrywania z nami świata rozwiązań.

Fluidmaster®

A GLOBAL FAMILY OF BRANDS

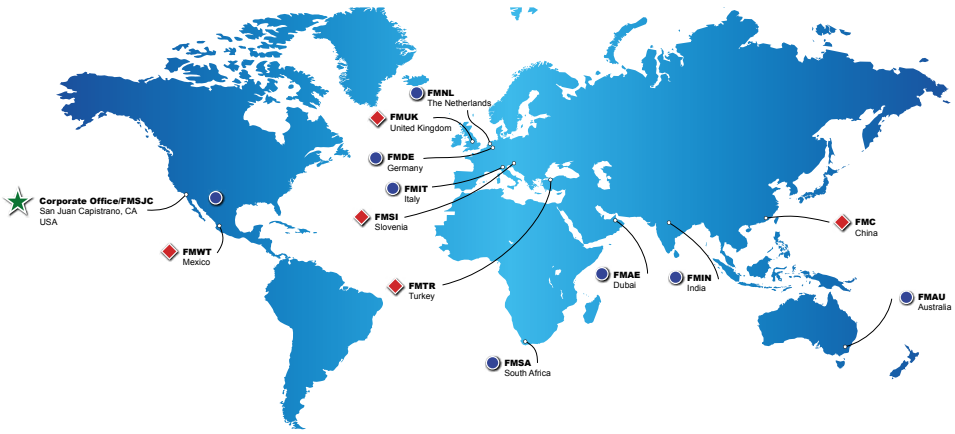

Centrala Produkcja Biura handlowo-dystrybucyjne

OD 1911

Wir wissen wie.

SPIS TREŚCI

9 DUPLO SYSTEMY PODTYNKOWE DO LEKKIEJ ZABUDOWY
DUPLO SYSTEMY PODTYNKOWE WC 9
DUPLO SYSTEMY PODTYNKOWE WC 380 11
DUPLO SYSTEMY PODTYNKOWE WC 189 14
DUPLO SYSTEMY PODTYNKOWE WC 399 15
DUPLO SYSTEMY PODTYNKOWE WC 198 16
DUPLO SYSTEMY PODTYNKOWE WC 199 16
DUPLO SYSTEMY PODTYNKOWE WC 387 17
DUPLO SYSTEMY PODTYNKOWE DO PISUARÓW 18
DUPLO SYSTEMY PODTYNKOWE DO UMYWALEK 21
DUPLO SYSTEMY PODTYNKOWE DO BIDETÓW 23
DUPLO INNE SYSTEMY PODTYNKOWE 24
DUPLO AKCESORIA 27

31 VARIOTRONIC

35 SYSTEMY PODTYNKOWE SET WC I SPŁUCZKI DO CIEŻKIEJ ZABUDOWY
SYSTEMY PODTYNKOWE SET WC 37
SPŁUCZKI PODTYNKOWE UP 40
AKCESORIA 44

45 PRZYCISKI SPŁUKUJĄCE I SYSTEMY SPŁUKUJĄCE
PRZYCISKI SPŁUKUJĄCE DO SYSTEMÓW WC 380 47
PRZYCISKI SPŁUKUJĄCE DO SYSTEMÓW WC 189 I 198 56
PRZYCISKI SPŁUKUJĄCE DO SYSTEMOW WC 199 60
PRZYCISKI SPŁUKUJĄCE DO SYSTEMÓW WC 387 63
AKCESORIA 67
PRZYCISKI SPŁUKUJĄCE DO PISUARÓW 69
BEZDOTYKOWE ELEMENTY SPŁUKUJĄCE I AKTYWUJĄCE 70

73 SPŁUCZKI NATYNKOWE
SPŁUCZKI DO MONTAŻU NISKIEGO 75
SPŁUCZKA NAROŻNA 78
SPŁUCZKA MONOBLOCK 79
SPŁUCZKA DO MONTAŻU WYSOKIEGO 79
AKCESORIA 80

81 CERAMIKA SANITARNA
CERAMIKA SANITARNA 83

89 DESKI SEDESOWE
DESKI SEDESOWE 91
ZAWIASY 97
ODBOJNIKI 97

99 PRODUKTY DLA OSÓB O OGRANICZONEJ SPRAWNOŚCI

107 ZAWORY NAPEŁNIAJĄCE I SPŁUKUJĄCE
ZAWORY NAPEŁNIAJĄCE 747 110
ZAWORY NAPEŁNIAJĄCE 400 110
ZAWÓR NAPEŁNIAJĄCY HDV 111
ZAWÓR NAPEŁNIAJĄCY HVK 112
ZAWÓR SPŁUKUJĄCY 550 112
ZAWÓR SPŁUKUJĄCY 820 112
ZESTAWY ZAWORÓW 113

115 AKCESORIA
RURY SPUSTOWE 116
ZŁĄCZA WC 118
KOLANA ODPŁYWOWE 122
ZŁĄCZA ELASTYCZNE DO WC 124

125 ODWODNIENIA LINIOWE I KRATKI ODPŁYWOWE

137 SYFONY
ZAWORY SPUSTOWE 140
SYFONY DO ZLEWOZMYWAKÓW - POJEDYNCZE 142
SYFONY DO ZLEWOZMYWAKÓW - PODWÓJNE 145
SPECJALNE WZORY SYFONÓW DO ZLEWOZMYWAKÓW 146
PRZEZNACZENIE SYFONY SANITARNE 147

163 CZĘŚCI ZAMIENNE I RYSUNKI ZŁOŻENIOWE
CZĘŚCI ZAMIENNE DO SPŁUCZEK PODTYNKOWYCH 177
CZĘŚCI ZAMIENNE DO SPŁUCZEK NATYNKOWYCH 195

243 OGÓLNE PUNKTY SERWISOWE

245 OGÓLNE WARUNKI I TERMINY

DŁUGA TRADYCJA I DOŚWIADCZENIE

Produkty SCHWAB wyróżnia techniczna perfekcja i doskonałość konstrukcyjna, zapewniające komfort użytkowania.
Szereg innowacji, będących podstawą jakości i niezawodności produktów oraz usług, jest wynikiem 100 lat tradycji, wiedzy i doświadczeń zebranych we wdrażaniu rozwiązań dla armatury instalacyjnej.
Marka Schwab umożliwia planistom zastosowanie szerokiego wachlarza wysokiej jakości, kreatywnych rozwiązań, łącząc w przekonywujący sposób jakość, trwałość i design.

Niezawodne działanie z długim okresem gwarancyjnym: aż 10 lat gwarancji na spłuczki podtynkowe i natynkowe.

25 lat dostępności oryginalnych części zamiennych do spłuczek podtynkowych i natynkowych.

Wysoka wytrzymałość: prawidłowo zamontowana toaleta wytrzyma obciążenie 400 kg.

Doskonałe wytłumienie spłuczek i cichy zawór napełniający gwarantują niemal bezgłośną pracę.

Szybka i prosta instalacja produktów SCHWAB. Podłączenie wody możliwe z trzech stron: lewa, prawa, środek, co daje możliwość dopasowania ich do różnego typu montażu.

Podwójny system spłukiwania (małe 3l i duże 6l) umożliwiające odpowiedzialne wykorzystanie wody pitnej.

Izolacja antykondensacyjna: spłuczki wykonane z wysokiej jakości materiałów i zaizolowane przeciw skraplaniu.

Produkty SCHWAB zaprojektowano zgodnie z najnowszymi trendami w dziedzinie wyposażenia łazienek. Obejmują one rozwiązania montażowe ułatwiające utrzymanie czystości oraz korzystają z przyjaznych dla środowiska i użytkownika materiałów.

Elektrotechnika sanitarna jest najlepszym rozwiązaniem w zakresie higieny. Z systemem bezdotykowego spłukiwania SCHWAB oferujemy doskonałe rozwiązanie wrażliwy czujnik wykrywający ruch rąk lub ciała.

KOMPLETNE ROZWIĄZANIA

Nasze systemy podtynkowe mogą być stosowane we wszystkich projektach budowlanych zgodnie z wymaganiami danej budowy. Niezależnie od tego, czy chodzi o nowe budynki, czy o remonty – budynki użyteczności publicznej lub prywatne – dzięki naszym produktom każda łazienka i toaleta zyskuje optyczny akcent.

Linia systemów podtynkowych to doskonały wybór do wyposażenia łazienek i toalet. Niewidoczne dla oka, oszczędne, z cichym spłukiwaniem, a do tego idealnie wpisujące się w design łazienki, dzięki szerokiemu wyborowi przycisków spłukujących.

Produkty objęte są 10 letnią gwarancją (z wyjątkiem części gumowych i elektronicznych) oraz przynajmniej 25 letnią dostępnością części zamiennych.

DESIGN W FUNKCJI

110 lat innowacji

Szereg innowacji, stanowiących fundament jakości i niezawodności produktów i usług, jest wynikiem doświadczenia i wiedzy zgromadzonej przez ponad 100-letnią tradycję opracowywania rozwiązań w zakresie technologii spłukiwania

Woda to nasza pasja

Woda – źródło życia i nasza inspiracja. Fluidmaster dąży do tworzenia rozwiązań dostępnych dla ludzi, mając na uwadze jakość życia i środowisko naturalne.

Obecność na całym świecie

Dzięki uznanym silnym markom dostarczamy szereg wysokiej jakości produktów na całym świecie. Ponieważ zapewniamy wysoki poziom wydajności, technologii i innowacyjności, a także jakość, trwałość i łatwość montażu nasze marki wybierane są przez hydraulików, architektów, producentów ceramiki i konsumentów na całym świecie.

Zadowolenie klienta

Zadowolenie klienta jest naszym stałym celem we wszystkim, co robimy. A robimy to z pasją.

DUPLO SYSTEMY PODTYNKOWE

9

Linia systemów podtynkowych to doskonałe uzupełnienie osprzętu łazienek. Cicha i ekonomiczna spłuczka jest niewidoczna, a dzięki szerokiemu wyborowi przycisków spłukujących elegancko komponuje się z wyposażeniem i wnętrzem pomieszczeń.

9 DUPLO SYSTEMY PODTYNKOWE WC
11 DUPLO SYSTEMY PODTYNKOWE WC 380
14 DUPLO SYSTEMY PODTYNKOWE WC 189
15 DUPLO SYSTEMY PODTYNKOWE WC 399
16 DUPLO SYSTEMY PODTYNKOWE WC 198
16 DUPLO SYSTEMY PODTYNKOWE WC 199
17 DUPLO SYSTEMY PODTYNKOWE WC 387
18 DUPLO SYSTEMY PODTYNKOWE DO PISUARÓW
21 DUPLO SYSTEMY PODTYNKOWE DO UMYWALEK
23 DUPLO SYSTEMY PODTYNKOWE DO BIDETÓW
24 DUPLO INNE SYSTEMY PODTYNKOWE
27 DUPLO AKCESORIA

DUPLO SYSTEMY PODTYNKOWE WC DO LEKKIEJ ZABUDOWY - ROZWIĄZANIA

Montaż		SYSTEMY PODTYNKOWE WC DO LEKKIEJ ZABUDOWY						
		380	189	189A	399	199	387	198*
Zabudowa płytą GK	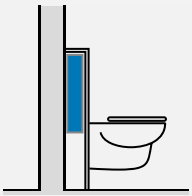	■	■	■	■	■	■	■
Lekkie ścianki	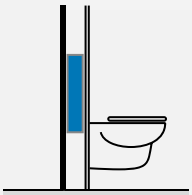	■	■	■	■	■	■	■
Za ścianą	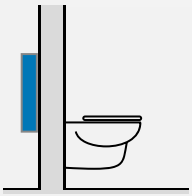	■	■	■	■	■	■	■
Narożnik	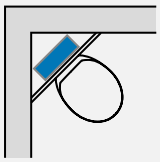	■	■	■	■	■		■

* produkt wycofywany

DUPLO WC 380

Sposób montażu

- Montaż w ścianach z prefabrykatów, podtynkowy system montażu do zabudowy suchej, montaż uniwersalny w ścianach litych

Charakterystyka

- Stelaż do miski WC, przyścienny, malowany proszkowo na niebiesko, profil ramy 40x40 mm z fabrycznie instalowaną spłuczką podtynkową 380 UP
- Spłukiwanie uruchamiane z przodu, typu start-stop (6 l) lub spłukiwanie dwudzielne (3/6 l)
- Regulacja wielkości spłukiwania 6 i 7,5 l
- Montowane fabrycznie wsporniki ścienne i nogi montażowe o regulowanej długości (0-200 mm)
- Podłączenie wody możliwe w czterech miejscach
- Zaizolowany przed kondensacją pary wodnej

Cechy szczególne produktu

- Cichy, hydrauliczny zawór napełniający (klasa głośności I, ISO 3822)
- Kolano odpływowe o regulowanej głębokości (+/-20 mm)
- Wyposażony w ogranicznik przepływu zapobiegający pryskaniu przy użyciu z toaletą bezkołnierzową

W skład zestawu wchodzą

- Spłuczka podtynkowa z fabrycznie zamontowanym zaworem odcinającym – na górze, po środku
- Przyłącze wody 1/2"
- Kolano odpływowe do WC Ø 90 z uszczelką
- Mimośrodowa złączka przejściowa ø 90/110 mm, z uszczelką
- Komplet elementów koniecznych do montażu i podłączenia produktu

Przyciski spłukujące należy zamówić osobno

CE EN 14055 - CL1 - 6 - NL I - VR I

Numer katalogowy: **4060452701**
Kod EAN: 8711778213777
Pakowanie: 28 szt./paleta

Rysunek techniczny

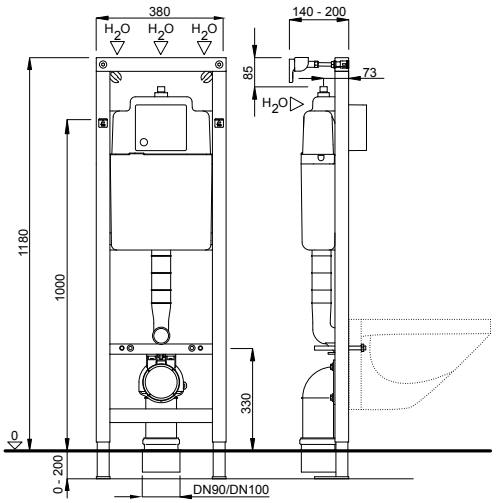

Pasujące przyciski spłukujące na stronach 47-55

NEA VERIA ATENA ARTE

ITEA

XS WC 380 SSF

Sposób montażu

- Stelaż wolnostojący z czteropunktowym mocowaniem do podłogi (beton)

Charakterystyka

- Stelaż do miski WC, samonośny, malowany proszkowo na niebiesko, profil ramy 40x40 mm z fabrycznie instalowaną spłuczką podtynkową 380 UP
- Spłukiwanie uruchamiane z przodu, typu start-stop (6 l) lub spłukiwanie dwudzielne (3/6 l)
- Regulacja wielkości spłukiwania 6 i 7,5 l
- 4 nogi montażowe o regulowanej długości (0-200 mm)
- Podłączenie wody możliwe w czterech miejscach
- Zaizolowany przed kondensacją pary wodnej

Cechy szczególne produktu

- Cichy, hydrauliczny zawór napełniający (klasa głośności I, ISO 3822)
- Kolano odpływowe o regulowanej głębokości (+/-20 mm)
- Wyposażony w ogranicznik przepływu zapobiegający pryskaniu przy użyciu z toaletą bezkołnierzową.

W skład zestawu wchodzą

- Spłuczka podtynkowa z fabrycznie zamontowanym zaworem odcinającym – na górze, po środku
- Przyłącze wody 1/2"
- Kolano odpływowe do WC ø 90 z uszczelką
- Mimośrodowa złączka przejściowa ø 90 / 110 mm, z uszczelką
- Komplet elementów koniecznych do montażu i podłączenia produktu

Przyciski spłukujące należy zamówić osobno

CE EN 14055 - CL1 - 6 - NL I - VR I

Numer katalogowy: **8050452731**
Kod EAN: 8711778121126
Pakowanie: 20 szt./paleta

Rysunek techniczny

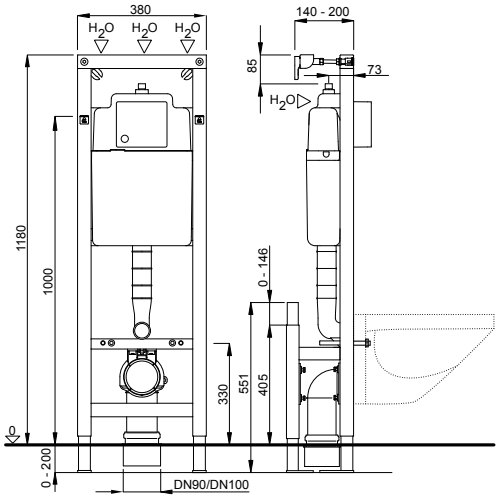

Pasujące przyciski spłukujące na stronach 47-55

NEA VERIA ATENA ARTE

ITEA

DUPLO WC 380 L SP

Sposób montażu

- Podtynkowy system montażu

Charakterystyka

- Stelaż do miski WC, przyścienny, malowany proszkowo na niebiesko, profil ramy 40x40 mm z fabrycznie instalowaną spłuczką podtynkową 380 UP
- Spłukiwanie uruchamiane z przodu, typu start-stop (6 l) lub spłukiwanie dwudzielne (3/6 l)
- Regulacja wielkości spłukiwania 6 i 7,5 l
- Montowane fabrycznie wsporniki ścienne i nogi montażowe o regulowanej długości (0-200 mm)
- Podłączenie wody możliwe w czterech miejscach
- Zaizolowany przed kondensacją pary wodnej

Cechy szczególne produktu

- Cichy, hydrauliczny zawór napełniający (klasa głośności I, ISO 3822)
- Profile boczne, z mocowanymi wielopunktowo, wodoodpornymi, drewnianymi panelami do montażu uchwytów
- Kolano odpływowe o regulowanej głębokości (+/-20 mm)
- Wyposażony w ogranicznik przepływu zapobiegający pryskaniu przy użyciu z toaletą bezkołnierzową

W skład zestawu wchodzą

- Spłuczka podtynkowa z fabrycznie zamontowanym zaworem odcinającym – na górze, po środku
- Przyłącze wody 1/2”
- Kolano odpływowe do WC ø 90 z uszczelką
- Mimośrodowa łączka przejściowa ø 90 / 110 mm, z uszczelką
- Komplet elementów koniecznych do montażu i podłączenia produktu

Przyciski spłukujące należy zamówić osobno

CE EN 14055 - CL1 - 6 - NL I - VR I

Numer katalogowy: **4060452737**
Kod EAN: 8711778213869
Pakowanie: 8 szt./paleta

Rysunek techniczny

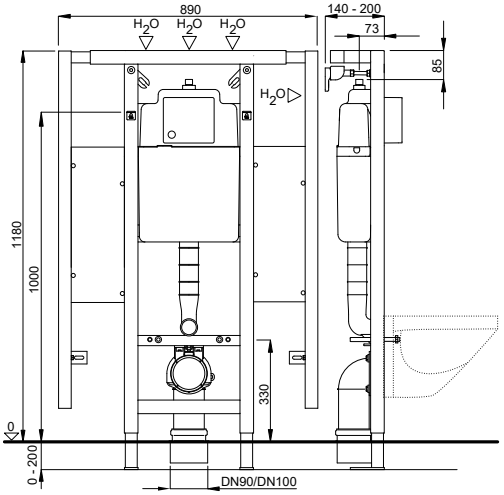

Pasujące przyciski spłukujące na stronach 47-55

NEA VERIA ATENA ARTE

ITEA

DUPLO WC 380 VARIO

Sposób montażu

- Montaż w ścianach z prefabrykatów, podtynkowy system montażu do zabudowy suchej, montaż uniwersalny w ścianach litych

Charakterystyka

- Stelaż do miski WC, przyścienny, malowany proszkowo na niebiesko, profil ramy 40x40 mm z fabrycznie instalowaną spłuczką podtynkową 380 UP
- Spłukiwanie uruchamiane z przodu, typu start-stop (6 l) lub spłukiwanie dwudzielne (3/6 l)
- Regulacja wielkości spłukiwania 6 i 7,5 l
- Montowane fabrycznie wsporniki ścienne i nogi montażowe o regulowanej długości (0-200 mm)
- Podłączenie wody możliwe w czterech miejscach
- Zaizolowany przed kondensacją pary wodnej

Cechy szczególne produktu

- Cichy, hydrauliczny zawór napełniający (klasa głośności I, ISO 3822)
- Po montażu stelaża i zabudowie możliwa regulacja wysokości toalety (+100 mm)
- Wysokość montażu miski WC, włączając deskę, zgodnie z DIN 18040-1/DIN 18040-2: 460-480 mm
- Kolano odpływowe o regulowanej głębokości (+/-20 mm)
- Wyposażony w ogranicznik przepływu zapobiegający pryskaniu przy użyciu z toaletą bezkołnierzową.

W skład zestawu wchodzą

- Spłuczka podtynkowa z fabrycznie zamontowanym zaworem odcinającym – na górze, po środku
- Przyłącze wody 1/2”
- Kolano odpływowe PE do WC ø 90 mm z uszczelką
- Mimośrodowa złączka przejściowa ø 90 / 110 mm, z uszczelką
- Komplet materiałów do montażu produktu
- Zawiera nakładkę Vario (PE)

Przyciski spłukujące należy zamówić osobno
CE EN 14055 - CL1 - 6 - NL I - VR I

Numer katalogowy: **4060452735**
Kod EAN: 8711778213852
Pakowanie: 14 szt./paleta

Rysunek techniczny

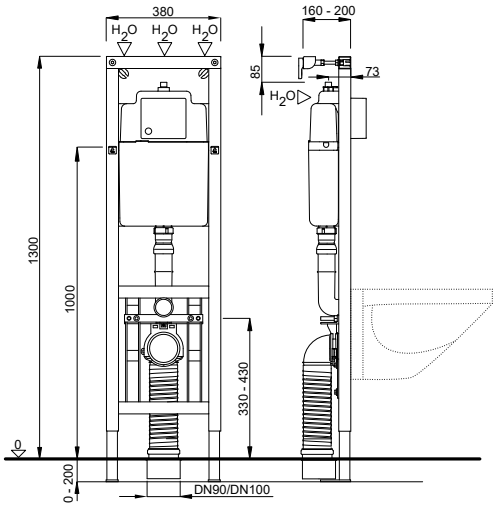

Pasujące przyciski spłukujące na stronach 47-55

NEA VERIA ATENA ARTE

ITEA

DUPLO WC 380 L VARIO SP

Sposób montażu

- Podtynkowy system montażu

Charakterystyka

- Stelaż do miski WC, przyścienny, malowany proszkowo na niebiesko, profil ramy 40x40 mm z fabrycznie instalowaną spłuczką podtynkową 380 UP
- Spłukiwanie uruchamiane z przodu, typu start-stop (6 l) lub spłukiwanie dwudzielne (3/6 l)
- Regulacja wielkości spłukiwania 6 i 7,5 l
- Montowane fabrycznie wsporniki ścienne i nogi montażowe o regulowanej długości (0-200 mm)
- Podłączenie wody możliwe w czterech miejscach
- Zaizolowany przed kondensacją pary wodnej

Cechy szczególne produktu

- Cichy, hydrauliczny zawór napełniający (klasa głośności I, ISO 3822)
- Po montażu stelaża i zabudowie możliwa regulacja wysokości toalety (+100 mm)
- Wysokość montażu miski WC, włączając deskę, zgodnie z DIN 18040-1/DIN 18040-2: 460-480 mm
- Profile boczne, z mocowanymi wielopunktowo, wodoodpornymi, drewnianymi panelami do montażu uchwytów
- Kolano odpływowe o regulowanej głębokości (+/-20 mm)
- Wyposażony w ogranicznik przepływu zapobiegający pryskaniu przy użyciu z toaletą bezkołnierzową.

W skład zestawu wchodzą

- Spłuczka podtynkowa z fabrycznie zamontowanym zaworem odcinającym – na górze, po środku
- Przyłącze wody 1/2”
- Kolano odpływowe PE do WC ø 90 mm z uszczelką
- Mimośrodowa złączka przejściowa ø 90 / 110 mm, z uszczelką
- Komplet materiałów do montażu produktu
- Zawiera nakładkę Vario (PE)

Przyciski spłukujące należy zamówić osobno

CE EN 14055 - CL1 - 6 - NL I - VR I

Numer katalogowy: **4060452738**
Kod EAN: 8711778213876
Pakowanie: 8 szt./paleta

Rysunek techniczny

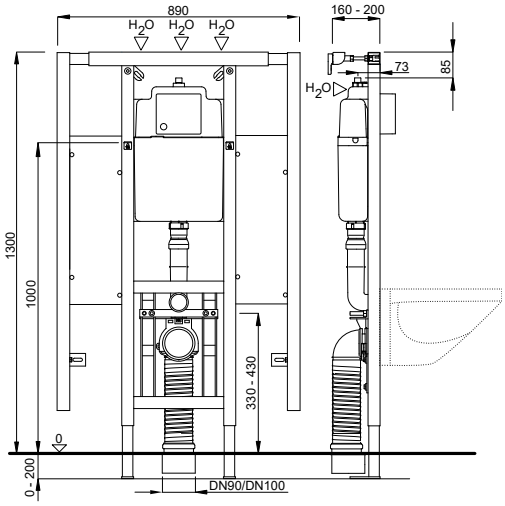

Pasujące przyciski spłukujące na stronach 47-55

NEA

VERIA

ATENA

ARTE

ITEA

DUPLO WC 380 CORNER

Sposób montażu

- Podtynkowy system montażu do zabudowy suchej

Charakterystyka

- Stelaż do miski WC, przyścienny, malowany proszkowo na niebiesko, profil ramy 40x40 mm z fabrycznie instalowaną spłuczką podtynkową 380 UP
- Spłukiwanie uruchamiane z przodu, typu start-stop (6 l) lub spłukiwanie dwudzielne (3/6 l)
- Regulacja wielkości spłukiwania 6 i 7,5 l
- Montowane fabrycznie wsporniki ścienne narożne i nogi montażowe o regulowanej długości (0-200 mm)
- Podłączenie wody możliwe w czterech miejscach
- Zaizolowany przed kondensacją pary wodnej

Cechy szczególne produktu

- Cichy, hydrauliczny zawór napełniający (klasa głośności I, ISO 3822)
- Kolano odpływowe o regulowanej głębokości (+/-20 mm)
- Wyposażony w ogranicznik przepływu zapobiegający pryskaniu przy użyciu z toaletą bezkołnierzową

W skład zestawu wchodzą

- Spłuczka podtynkowa z fabrycznie zamontowanym zaworem odcinającym – na górze, po środku
- Przyłącze wody 1/2”
- Kolano odpływowe do WC ø 90 z uszczelką
- Mimośrodowa złączka przejściowa ø 90 / 110 mm, z uszczelką
- Komplet elementów koniecznych do montażu i podłączenia produktu

Przyciski spłukujące należy zamówić osobno

CE EN 14055 - CL1 - 6 - NL I - VR I

Numer katalogowy: **4060452703**
Kod EAN: 8711778213784
Pakowanie: 28 szt./paleta

Technical drawing

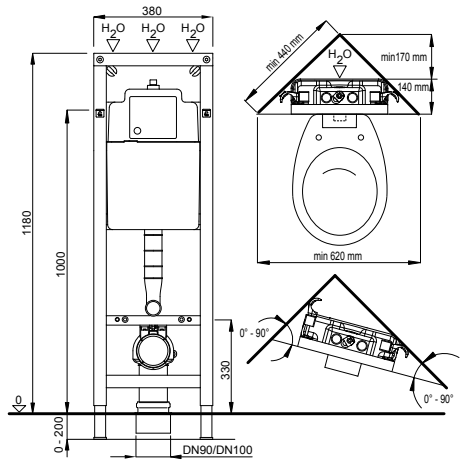

Pasujące przyciski spłukujące na stronach 47-55

NEA

VERIA

ATENA

ARTE

ITEA

DUPLO WC 189 DWC PREMIUM

Sposób montażu

- Montaż w ścianach z prefabrykatów, podtynkowy system montażu do zabudowy suchej, montaż uniwersalny w ścianach litych

Charakterystyka

- Stelaż do miski WC, przyścienny, malowany proszkowo na niebiesko, profil ramy 40x40 mm z fabrycznie instalowaną spłuczką podtynkową 189 UP
- Spłukiwanie uruchamiane z przodu, typu start-stop (6 l) lub spłukiwanie dwudzielne (3/6 l)
- Regulowana wielkość spłukiwania (duże spłukiwanie 5/6/7 l, małe spłukiwanie 3/4 l)
- Montowane fabrycznie wsporniki ścienne i nogi montażowe o regulowanej długości (0-200 mm)
- Podłączenie wody możliwe w czterech miejscach
- Zaizolowany przed kondensacją pary wodnej

Cechy szczególne produktu

- Cichy, mechniczny zawór napełniający (klasa głośności I, ISO 3822)
- Możliwość przyłączenia słuchawki bidetowej do WC
- Rura spustowa z przyłączem do odprowadzania zapachów do wentylacji ø 50 mm
- Nogi montażowe z blokadą ułatwiającą instalację, płyta obrotowa (90°)
- Kolano odpływowe o regulowanej głębokości (+/-20 mm)

W skład zestawu wchodzą

- Spłuczka podtynkowa z fabrycznie zamontowanym zaworem odcinającym – na górze, po prawej
- Przyłącze wody 1/2”
- Rura do przyłączenia wody do słuchawki bidetowej do WC
- Kolano odpływowe do WC ø 90 z uszczelką
- Złączka przejściowa ø 90 / 110 mm, z uszczelką
- Komplet materiałów do montażu produktu

Przyciski spłukujące należy zamówić osobno

CE EN 14055 - CL1 - 6 - NL I - VR I

Rysunek techniczny

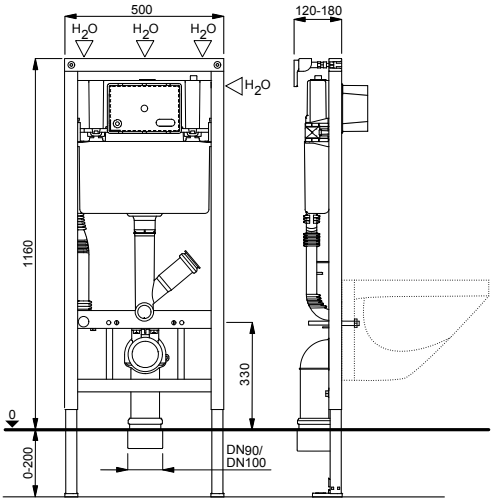

Pasujące przyciski spłukujące na stronach 56-59

Numer katalogowy: **674520**
Kod EAN: 3838912061225
Pakowanie: 12 szt./paleta

DUPLO WC 189

Sposób montażu

- Montaż w ścianach z prefabrykatów, podtynkowy system montażu do zabudowy suchej, montaż uniwersalny w ścianach litych

Charakterystyka

- Stelaż do miski WC, przyścienny, malowany proszkowo na niebiesko, profil ramy 40x40 mm z fabrycznie instalowaną spłuczką podtynkową 189 UP
- Spłukiwanie uruchamiane z przodu, typu start-stop (6 l) lub spłukiwanie dwudzielne (3/6 l)
- Regulowana wielkość spłukiwania (duże spłukiwanie 5/6/7 l, małe spłukiwanie 3/4 l)
- Montowane fabrycznie wsporniki ścienne i nogi montażowe o regulowanej długości (0-200 mm)
- Podłączenie wody możliwe w czterech miejscach
- Zaizolowany przed kondensacją pary wodnej

Cechy szczególne produktu

- Cichy, mechniczny zawór napełniający (klasa głośności I, ISO 3822)
- Kolano odpływowe o regulowanej głębokości (+/-20 mm)

W skład zestawu wchodzą

- Spłuczka podtynkowa z fabrycznie zamontowanym zaworem odcinającym – na górze, po prawej
- Przyłącze wody 1/2”
- Kolano odpływowe do WC ø 90 z uszczelką
- Złączka przejściowa ø 90 / 110 mm, z uszczelką
- Komplet materiałów do montażu produktu

Przyciski spłukujące należy zamówić osobno

CE EN 14055 - CL1 -6 - NL I - VR I

Rysunek techniczny

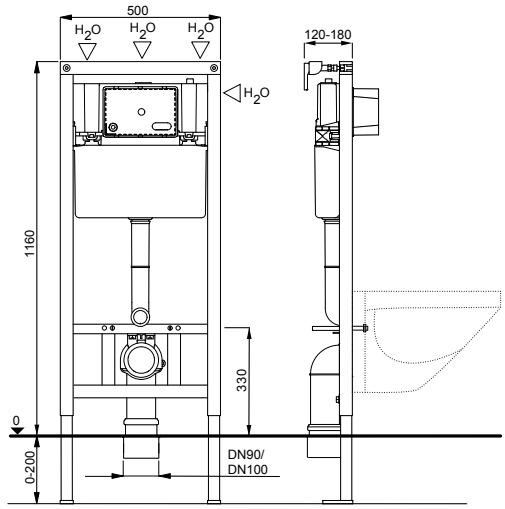

Pasujące przyciski spłukujące na stronach 56-59

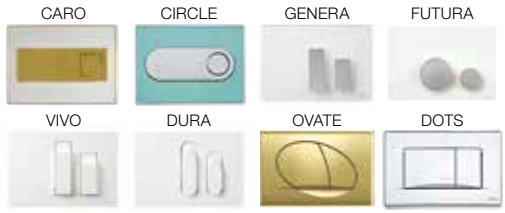

Numer katalogowy: **674522**
Kod EAN: 3838912061249
Pakowanie: 12 szt./paleta

DUPLO WC 189A

Sposób montażu

- Podtynkowy sytem montażowy przeznaczony do montażu w ścianach litych, wykonanych z prefabrykatów oraz do zabudowy suchej.

Charakterystyka

- Stelaż do miski WC, przyścienny, malowany proszkowo na niebiesko, profil ramy 40x40 mm z fabrycznie instalowaną spłuczką podtynkową 189 UP
- Spłukiwanie uruchamiane z przodu, typu start-stop (6 l) lub spłukiwanie dwudzielne (3/6 l)
- Regulowana wielkość spłukiwania (duże spłukiwanie 5/6/7 l, małe spłukiwanie 3/4 l)
- Montowane fabrycznie wsporniki ścienne i nogi montażowe o regulowanej długości (0-190 mm)
- Podłączenie wody możliwe w czterech miejscach
- Zaizolowany przed kondensacją pary wodnej

Cechy szczególne produktu

- Cichy, mechaniczny zawór napełniający
- Kolano odpływowe o regulowanej głębokości (+/-20 mm)

W skład zestawu wchodzą

- Spłuczka podtynkowa z fabrycznie zamontowanym zaworem odcinającym – na górze, po środku
- Przyłącze wody 1/2”
- Kolano odpływowe do WC ø 90 z uszczelką
- Złączka przejściowa ø 90 / 110 mm, z uszczelką
- Komplet materiałów do montażu produktu
- Przyciski spłukujące należy zamówić osobno
- Pasujące przyciski spłukujące: CARO, CIRCLE, GENERA, FUTURA, VIVO, DURA, OVATE DUO, DOTS DUO

CE EN 14055 - CL1 -6 - NL I - VR I

Rysunek techniczny

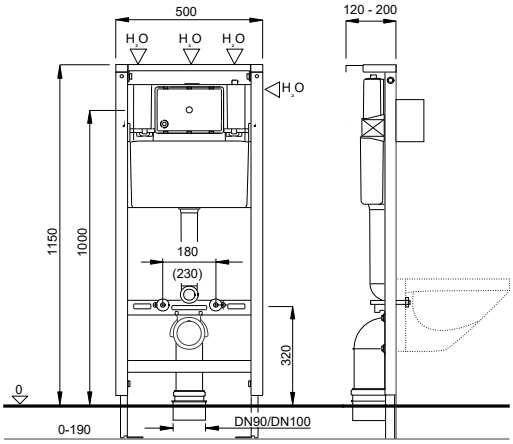

Pasujące przyciski spłukujące na stronach 56-49

Numer produktu: **675094**
EAN: 3838912064769

DUPLO WC 399

Sposób montażu

- Montaż w ścianach z prefabrykatów, podtynkowy system montażu do zabudowy suchej, montaż uniwersalny w ścianach litych

Charakterystyka

- Stelaż do miski WC, przyścienny, malowany proszkowo na niebiesko, profil ramy 40x40 mm z fabrycznie instalowaną spłuczką podtynkową 399 UP
- Spłukiwanie uruchamiane z przodu, typu start-stop (6 l) lub spłukiwanie dwudzielne (3/6 l)
- Regulowana wielkość spłukiwania (duże spłukiwanie 4.5-9 l, małe spłukiwanie 2.5-4.5 l)
- Montowane fabrycznie wsporniki ścienne i nogi montażowe o regulowanej długości (0-200 mm)
- Podłączenie wody na górze, po środku
- Zaizolowany przed kondensacją pary wodnej

Cechy szczególne produktu

- Cichy, hydrauliczny zawór napełniający (klasa głośności I, ISO 3822)
- Kolano odpływowe o regulowanej głębokości (+/-20 mm)

W skład zestawu wchodzą

- Spłuczka podtynkowa z fabrycznie zamontowanym zaworem odcinającym – na górze, po środku
- Przyłącze wody 1/2”
- Kolano odpływowe do WC ø 90 z uszczelką
- Złączka przejściowa ø 90 / 110 mm, z uszczelką
- Komplet materiałów do montażu produktu

Przyciski spłukujące należy zamówić osobno

CE EN 14055 - CL1 - 6 - NL I - VR I

Rysunek techniczny

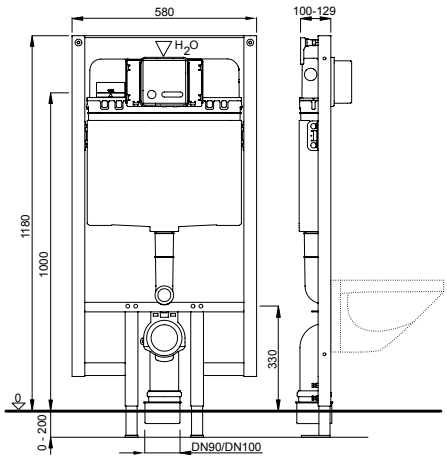

Pasujące przyciski spłukujące na stronach 50-53

Numer katalogowy: **4060452515**
Kod EAN: 8711778214224
Pakowanie: 16 szt./paleta

DUPLO WC 198

Sposób montażu

- Montaż w ścianach z prefabrykatów, podtynkowy system montażu do zabudowy suchej, montaż uniwersalny w ścianach litych

Charakterystyka

- Stelaż do miski WC, przyścienny, malowany proszkowo na niebiesko, profil ramy 40x40 mm z fabrycznie instalowaną spłuczką podtynkową 198 UP
- Spłukiwanie uruchamiane z przodu, dwudzielne (3/9 l)
- Regulowana wielkość spłukiwania (duże spłukiwanie 7-9 l, małe spłukiwanie 2-4 l)
- Montowane fabrycznie wsporniki ścienne i nogi montażowe o regulowanej długości (0-200 mm)
- Podłączenie wody – na górze, po środku
- Zaizolowany przed kondensacją pary wodnej

Cechy szczególne produktu

- Cichy, mechniczny zawór napełniający (klasa głośności I, ISO 3822)
- Kolano odpływowe o regulowanej głębokości (+/-20 mm)

W skład zestawu wchodzą

- Spłuczka podtynkowa z fabrycznie zamontowanym zaworem odcinającym – na górze, po środku
- Przyłącze wody 1/2”
- Kolano odpływowe do WC ø 90 z uszczelką
- Złączka przejściowa ø 90 / 110 mm, z uszczelką
- Komplet elementów koniecznych do montażu i podłączenia produktu

Przyciski spłukujące należy zamówić osobno

CE EN 14055 - CL1 - 7 - NL I - VR I

Rysunek techniczny

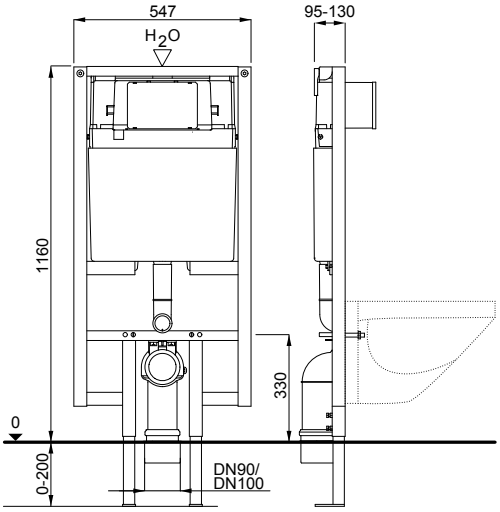

Pasujące przyciski spłukujące na stronach 56-59

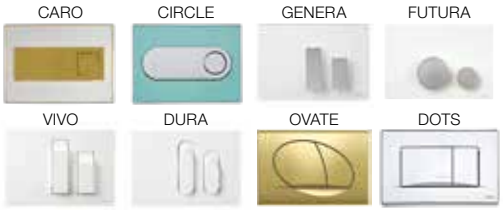

Numer katalogowy: **674523**
Kod EAN: 3838912061256
Pakowanie: 24 szt./paleta

DUPLO WC 199 SLIM

Sposób montażu

- Podtynkowy sytem montażowy przeznaczony do montażu w ścianach litych, wykonanych z prefabrykatów oraz do zabudowy suchej.

Charakterystyka

- Stelaż do miski WC, przyścienny, malowany proszkowo na niebiesko, profil ramy 30x30 mm z fabrycznie instalowaną spłuczką podtynkową 199 UP
- Spłukiwanie uruchamiane z przodu, spłukiwanie dwudzielne (3/6 l)
- Regulowana wielkość spłukiwania (duże spłukiwanie 4-7 l, małe spłukiwanie 2-3 l)
- Montowane fabrycznie wsporniki ścienne i nogi montażowe o regulowanej długości (0-200 mm)
- Przyłącze wody - na środku u góry
- Zaizolowany przed kondensacją pary wodnej

Cechy szczególne produktu

- Cichy, mechaniczny zawór napełniający (klasa głośności I, ISO 3822)
- Kolano odpływowe o regulowanej głębokości (+/-20 mm)

W skład zestawu wchodzą

- Spłuczka podtynkowa z fabrycznie zamontowanym zaworem odcinającym – na górze, po środku
- Przyłącze wody 1/2”
- Kolano odpływowe do WC Ø 90 z uszczelką
- Złączka przejściowa Ø 90 / 110 mm, z uszczelką
- Komplet materiałów do montażu produktu
- Przyciski spłukujące należy zamówić osobno
- Pasujące przyciski spłukujące: MAGNUS, METIS, VELA, PLUTO, CERES

CE EN 14055 - CL1 - 6 - NL I - VR I

Rysunek techniczny

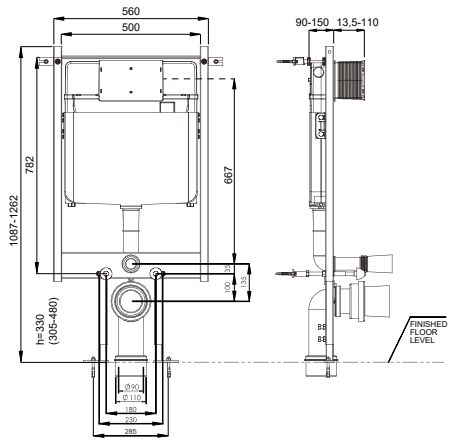

Pasujące przyciski spłukujące na stronach 60-61

Numer produktu: T**02-2116-0250**
EAN: 08681282616374

DUPLO WC 199

Sposób montażu

- Podtynkowy system montażowy przeznaczony do montażu w ścianach litych, wykonanych z prefabrykatów oraz do zabudowy suchej.

Charakterystyka

- Stelaż do miski WC, przyścienny, malowany proszkowo na niebiesko, profil ramy 30x30 mm z fabrycznie instalowaną spłuczką podtynkową 199 UP
- Spłukiwanie uruchamiane z przodu, spłukiwanie dwudzielne (3/6 l)
- Regulowana wielkość spłukiwania (duże spłukiwanie 4-7 l, małe spłukiwanie 2-3 l)
- Montowane fabrycznie wsporniki ścienne i nogi montażowe o regulowanej długości (0-200 mm)
- Przyłącze wody - na środku u góry
- Zaizolowany przed kondensacją pary wodnej

Cechy szczególne produktu

- Cichy, mechaniczny zawór napełniający (klasa głośności I, ISO 3822)
- Kolano odpływowe o regulowanej głębokości (+/-20 mm)

W skład zestawu wchodzą

- Spłuczka podtynkowa z fabrycznie zamontowanym zaworem odcinającym – na górze, po środku
- Przyłącze wody 1/2”
- Kolano odpływowe PE do WC ø 90 z uszczelką
- Złączka przejściowa ø 90 / 110 mm, z uszczelką
- Komplet materiałów do montażu produktu

Przyciski spłukujące należy zamówić osobno

CE EN 14055 - CL1 - 6 - NL I - VR I

Rysunek techniczny

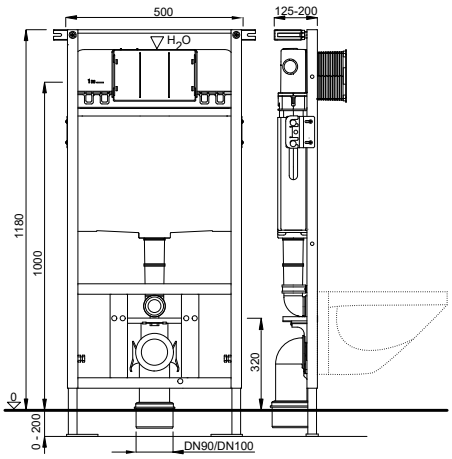

Pasujące przyciski spłukujące na stronach 60-63

MAGNUS METIS VENTUS VELA

PLUTO CERES

Numer katalogowy: **T02-2113-0250**
Kod EAN: 8681282615766
Pakowanie: 20 szt./paleta

DUPLO WC 387 83 cm

Sposób montażu

- Podtynkowy system montażu

Charakterystyka

- Stelaż do miski WC, przyścienny, malowany proszkowo na niebiesko, profil ramy 40x40 mm z fabrycznie instalowaną spłuczką podtynkową 387 UP
- Spłukiwanie uruchamiane z przodu lub z góry, dwudzielne (3/6 l)
- Regulacja wielkości spłukiwania 6 i 7,5 l
- Montowane fabrycznie wsporniki ścienne i nogi montażowe o regulowanej długości (0-200 mm)
- Podłączenie wody - z lewej strony
- Zaizolowany przed kondensacją pary wodnej

Cechy szczególne produktu

- Cichy, hydrauliczny zawór napełniający (klasa głośności I, ISO 3822)
- Kompatybilny z pneumatycznymi i mechanicznymi przyciskami spłukującymi
- Kolano odpływowe o regulowanej głębokości (+/-20 mm)
- Wyposażony w ogranicznik przepływu zapobiegający pryskaniu przy użyciu z toaletą bezkołnierzową

W skład zestawu wchodzą

- Spłuczka podtynkowa z fabrycznie zamontowanym zaworem odcinającym – z lewej strony
- Wraz z kompatybilnymi przyciskami GAIOS DUO możliwe stosowanie tabletek Fresco
- Przyłącze wody 1/2”
- Kolano odpływowe do WC ø 90 z uszczelką
- Złączka przejściowa ø 90 / 110 mm, z uszczelką
- Komplet elementów koniecznych do montażu i podłączenia produktu

Przyciski spłukujące należy zamówić osobno

CE EN 14055 - CL1 - 6 - NL I - VR I

Rysunek techniczny

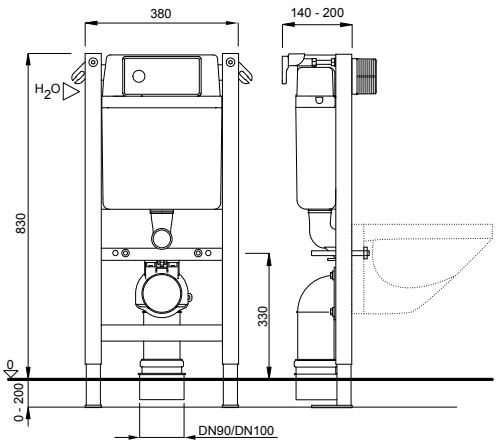

Pasujące przyciski spłukujące na stronach 64-66

GAIOS THIRA

Elementy systemu Fresco na stronie 28

Numer katalogowy: **4060453003**
Kod EAN: 8711778213654
Pakowanie: 32 szt./paleta

DUPLO WC 387 FRONT 112 cm

Sposób montażu

- Montaż w ścianach z prefabrykatów, podtynkowy system montażu do zabudowy suchej, montaż uniwersalny w ścianach litych

Charakterystyka

- Stelaż do miski WC, przyścienny, malowany proszkowo na niebiesko, profil ramy 40x40 mm z fabrycznie instalowaną spłuczką podtynkową 387 UP
- Spłukiwanie uruchamiane z przodu, dwudzielne (3/6 l)
- Regulacja wielkości spłukiwania 6 i 7,5 l
- Montowane fabrycznie wsporniki ścienne i nogi montażowe o regulowanej długości (0-200 mm)
- Podłączenie wody – z lewej strony
- Zaizolowany przed kondensacją pary wodnej

Cechy szczególne produktu

- Cichy, hydrauliczny zawór napełniający (klasa głośności I, ISO 3822)
- Kompatybilny z pneumatycznymi i mechanicznymi przyciskami spłukującymi
- Kolano odpływowe o regulowanej głębokości (+/-20 mm)
- Wyposażony w ogranicznik przepływu zapobiegający pryskaniu przy użyciu z toaletą bezkołnierzową

W skład zestawu wchodzą

- Spłuczka podtynkowa z fabrycznie zamontowanym zaworem odcinającym – z lewej strony
- Wraz z kompatybilnymi przyciskami GAIOS DUO możliwe stosowanie tabletek Fresco
- Przyłącze wody 1/2”
- Kolano odpływowe do WC ø 90 z uszczelką
- Mimośrodowa złączka przejściowa ø 90 / 110 mm, z uszczelką
- Komplet elementów koniecznych do montażu i podłączenia produktu

Przyciski spłukujące należy zamówić osobno

Rysunek techniczny

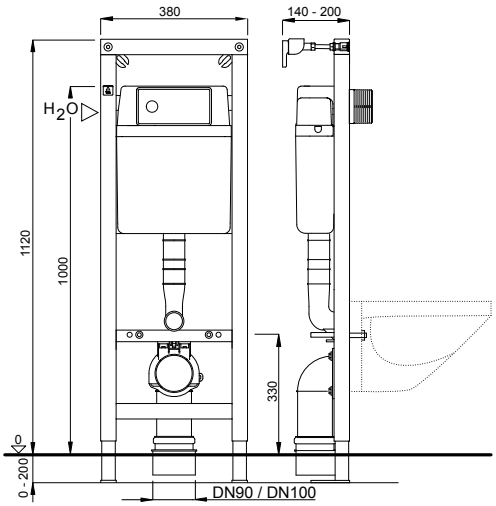

Pasujące przyciski spłukujące na stronach 63-66

KATION GAIOS THIRA

Elementy systemu Fresco na stronie 30.

CE EN 14055 - CL1 - 6 - NL I - VR I
Zawór napełniający i spustowy z aprobatą NF

Numer katalogowy: **4060453004**
Kod EAN: 8711778213661
Pakowanie: 20 szt./paleta

DUPLO UR 380 MECH.PL

Sposób montażu

- Podtynkowy sytem montażowy przeznaczony do montażu w ścianach litych, wykonanych z prefabrykatów oraz do zabudowy suchej.

Charakterystyka

- Stelaż pisuaru, rama malowana proszkowo na niebiesko
- Regulowane nóżki (200 mm)
- Wstępnie zmontowany zestaw do mocowania do ściany
- Szerokość 380 mm
- Łącznie z materiałami mocującymi, kolano 50 mm
- Maksymalne dystans 285 do zamocowania pisuaru
- Ciśnienie spłukiwania: 1,2-4,0 bar
- Objętość spłukiwania: stała 3 ± 0,5 l

W skład zestawu wchodzą

- Wstępnie zmontowana puszka ścienna, z zaworem kulowym, ciśnieniowym mechanizmem spłukującym i przewodem zasilającym
- Przyłącze wody 1/2”
- Styroporowy element ułatwiający murowanie

Rysunek techniczny

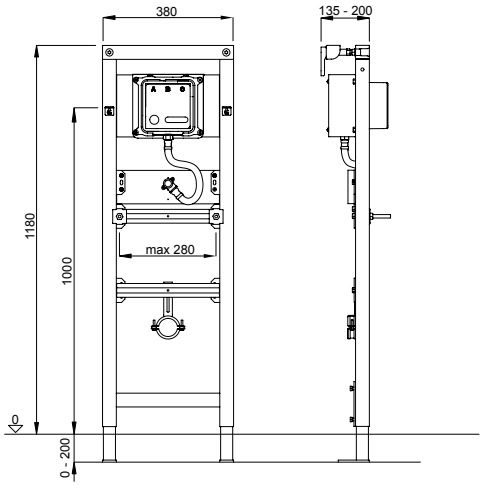

Pasujące przyciski spłukujące na stronach 50-53

VERIA ATENA ARTE ARTE METAL

Numer katalogowy: **8050452777**
EAN: 8711778229860

DUPLO UR 380 STEEL SV

Sposób montażu

- Montaż w ścianach z prefabrykatów, podtynkowy system montażu do zabudowy suchej, montaż uniwersalny w ścianach litych

Charakterystyka

- Stelaż do pisuaru, przyścienny, malowany proszkowo na niebiesko, profil ramy 40x40 mm z instalowaną fabrycznie skrzynką montażową
- Montowany fabrycznie zawór odcinający elektromagnetyczny i przyłącze wody
- Montowane fabrycznie wsporniki ścienne i nogi montażowe o regulowanej długości (0-200 mm)
- Regulowana wysokość, mosiężna złączka na drewnianym panelu
- Obracany odpływ o regulowanej wysokości, ø 50 mm

Cechy szczególne produktu

- Styropianowa osłona i elementy mocujące
- Przyłącze wody 1/2”
- Ciśnienie spłukiwania: 0,12-0,4 MPa
- Wielkość spłukiwania: stała 3 ± 1 l

W skład zestawu wchodzą

- Element mocujący - pręt gwintowany M8 (wielkość dystansu do 285 mm)
- Komplet elementów koniecznych do montażu i podłączenia produktu

Elementy aktywujące spłukiwanie pisuaru należy zamówić osobno

Sitka do pisuaru patrz strona 27

Rysunek techniczny

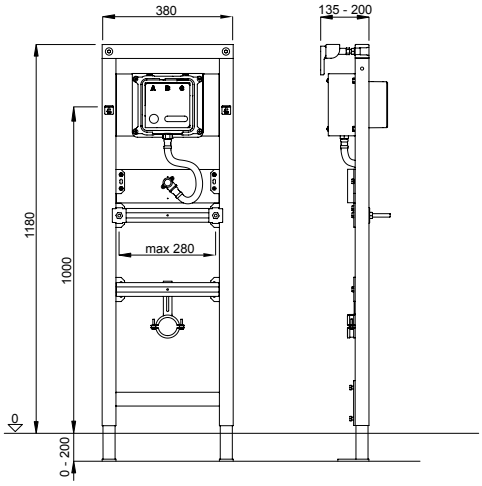

Pasujący przycisk spłukujący na stronie 70

UR STEEL SV

Numer katalogowy: **8050452758**
Kod EAN: 8711778137875
Pakowanie: 28 szt./paleta

DUPLO UR 380 ELECTR.TRAP

Sposób montażu

- Montaż w ścianach z prefabrykatów, podtynkowy system montażu do zabudowy suchej, montaż uniwersalny w ścianach litych

Charakterystyka

- Stelaż do pisuaru, przyścienny, malowany proszkowo na niebiesko, profil ramy 40x40 mm
- Montowany fabrycznie zawór odcinający elektromagnetyczny i przyłącze wody
- Montowane fabrycznie wsporniki ścienne i nogi montażowe o regulowanej długości (0-200 mm)
- Płyta montażowa o regulowanej wysokości do paneli ściennych
- Obracany odpływ o regulowanej wysokości, ø 50 mm

Cechy szczególne produktu

- Syfon ssący z czujnikiem i przewodem zasilającym
- Moduł elektroniczny i zasilanie 230 / 6V
- Wielkość spłukiwania: stała 3 ± 0,5 l
- Ciśnienie spłukiwania: 0.15-1.0 MPa
- Przyłącze: G 1/2 AG
- Możliwość wyboru 3 programów czyszczących i 3 programów przepłukiwania, za pomocą dołączonego klucza magnetycznego (od zewnątrz przez ceramikę)

W skład zestawu wchodzą

- Element mocujący - pręt gwintowany M8 (wielkość dystansu do 285 mm)
- Komplet elementów koniecznych do montażu i podłączenia produktu

Sitka do pisuaru patrz strona 27

Rysunek techniczny

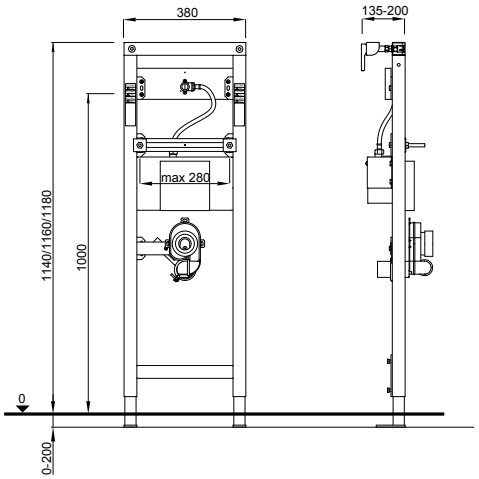

Numer katalogowy: **8050452756**
Kod EAN: 8711778125735
Pakowanie: 28 szt./paleta

DUPLO UR 380

Sposób montażu

- Montaż w ścianach z prefabrykatów, podtynkowy system montażu do zabudowy suchej, montaż uniwersalny w ścianach litych

Charakterystyka

- Stelaż do pisuaru, przyścienny, malowany proszkowo na niebiesko, profil ramy 40x40 mm
- Montowane fabrycznie wsporniki ścienne i nogi montażowe o regulowanej długości (0-200 mm)
- Płyta montażowa o regulowanej wysokości do paneli ściennych
- Obracany odpływ o regulowanej wysokości, ø 50 mm

W skład zestawu wchodzą

- Element mocujący - pręt gwintowany M8 (wielkość dystansu do 285 mm)
- Komplet elementów koniecznych do montażu i podłączenia produktu

Kompatybilny ze standarodwymi, podtynkowymi zaworami spłukującymi

Sitka do pisuaru patrz strona 27

Rysunek techniczny

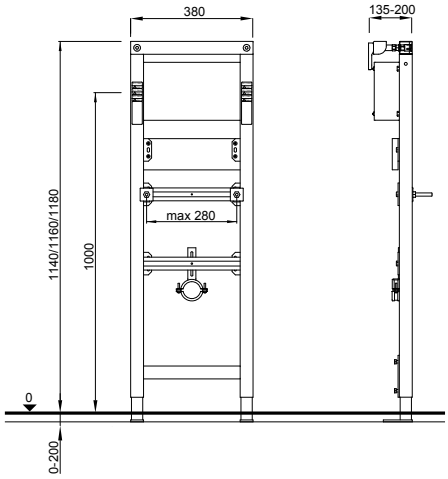

Numer katalogowy: **8050452751**
Kod EAN: 8711778118645
Pakowanie: 28 szt./paleta

DUPLO UR 380 135 IR 230V

Sposób montażu

- Montaż w ścianach z prefabrykatów, podtynkowy system montażu do zabudowy suchej, montaż uniwersalny w ścianach litych

Charakterystyka

- Stelaż do pisuaru, przyścienny, malowany proszkowo na niebiesko, profil ramy 40x40 mm
- Montowane fabrycznie wsporniki ścienne i nogi montażowe o regulowanej długości (0-200 mm)

Cechy szczególne produktu

- Regulowana wysokość trawersów
- Płyta montażowa o regulowanej wysokości, z mosiężną złączką
- Obracany odpływ o regulowanej wysokości, ø 50 mm

W skład zestawu wchodzą

- Osłona na czujnik podczerwieni zasilany prądem 230 V
- Element mocujący - pręt gwintowany M8 (wielkość dystansu do 285 mm)
- Wąż metalowy ø 20 / 20 mm z kolankiem przyłączeniowym ø 20 mm
- Komplet materiałów do montażu produktu
- Nie zawiera przyłącza wodociągowego i syfonu podtynkowego

Czujnik podczerwieni do aktywacji spłukiwania należy zamówić osobno

(Patrz strona 65)

Rysunek techniczny

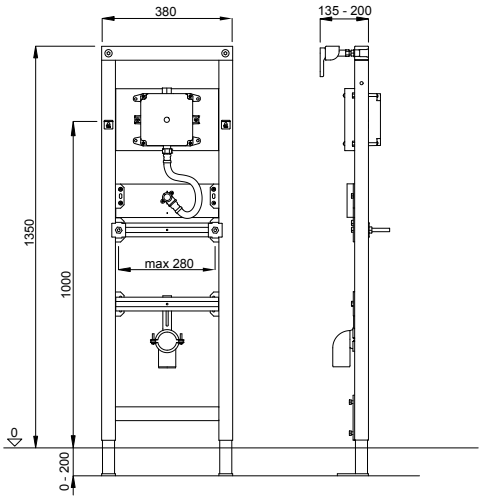

Czujnik podczerwieni (230V) patrz strona 70

Numer katalogowy: **4060452775**
Kod EAN: 8711778213982
Pakowanie: 16 szt./paleta

DUPLO UR 380 135 IR 9V

Sposób montażu

- Montaż w ścianach z prefabrykatów, podtynkowy system montażu do zabudowy suchej, montaż uniwersalny w ścianach litych

Charakterystyka

- Stelaż do pisuaru, przyścienny, malowany proszkowo na niebiesko, profil ramy 40x40 mm
- Montowane fabrycznie wsporniki ścienne i nogi montażowe o regulowanej długości (0-200 mm)

Cechy szczególne produktu

- Regulowana wysokość trawersów
- Płyta montażowa o regulowanej wysokości, z mosiężną złączką
- Obracany odpływ o regulowanej wysokości, ø 50 mm

W skład zestawu wchodzą

- Osłona na czujnik podczerwieni 9V
- Element mocujący - pręt gwintowany M8 (wielkość dystansu do 285 mm)
- Wąż metalowy ø 20 / 20 mm z kolankiem przyłączeniowym ø 20 mm
- Zestaw materiałów koniecznych do montażu produktu
- Nie zawiera przyłącza wodociągowego i syfonu podtynkowego

Czujnik podczerwieni 9 V do aktywacji spłukiwania należy zamówić osobno

(Patrz strona 66)

Rysunek techniczny

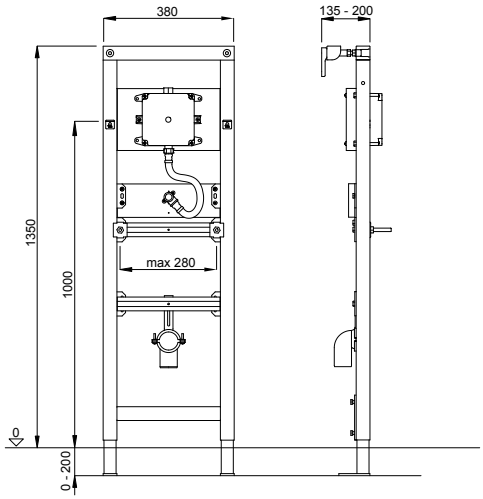

Czujnik podczerwieni (9V) patrz strona 71

Numer katalogowy: **4060452779**
Kod EAN: 8711778213999
Pakowanie: 16 szt./paleta

DUPLO WT 380

Sposób montażu

- Montaż w ścianach z prefabrykatów, podtynkowy system montażu do zabudowy suchej, montaż uniwersalny w ścianach litych

Charakterystyka

- Stelaż do umywalki, przyścienny, malowany proszkowo na niebiesko, profil ramy C-kształtny 40x40 mm
- Montowane fabrycznie wsporniki ścienne i nogi montażowe o regulowanej długości (0-200 mm)
- Regulowana wysokość trawersu do montażu umywalki
- Płyta montażowa o regulowanej wysokości do paneli ściennych
- Obracane kolano o regulowanej wysokości DN 40 / 50, z gumową uszczelką do przyłączenia rur DN 32 i DN 40

W skład zestawu wchodzą

- Zaślepka ochronna
- Element mocujący - pręt gwintowany M10 (wielkość dystansu do 280 mm)
- Zestaw materiałów koniecznych do montażu produktu

Rysunek techniczny

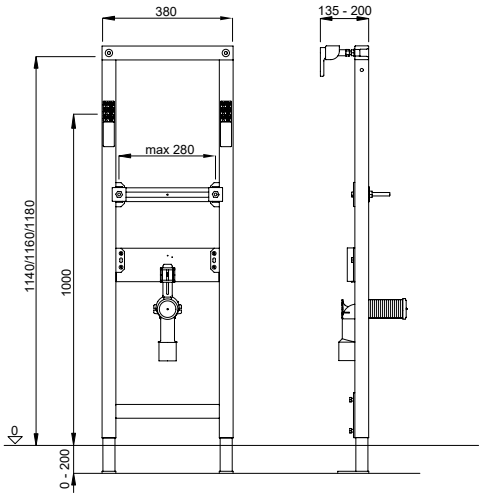

Numer katalogowy: **8050452721**
Kod EAN: 8711778118638
Pakowanie: 28 szt./paleta

DUPLO WT 380

Sposób montażu

- Montaż w ścianach z prefabrykatów, podtynkowy system montażu do zabudowy suchej, montaż uniwersalny w ścianach litych

Charakterystyka

- Stelaż do umywalki, przyścienny, malowany proszkowo na niebiesko, profil ramy C-kształtny 40x40 mm
- Montowane fabrycznie wsporniki ścienne i nogi montażowe o regulowanej długości (0-200 mm)
- Regulowana wysokość trawersu do montażu umywalki
- Płyta montażowa o regulowanej wysokości do paneli ściennych
- Zdejmowana zatyczka zapobiegająca zapachom, plastikowe kolano o regulowanej wysokości - białe, rozeta

Cechy szczególne produktu

- Syfon do montażu ściennego DN 50

W skład zestawu wchodzą

- Zaślepka ochronna
- Element mocujący - pręt gwintowany M10 (wielkość dystansu do 280 mm)

Zestaw materiałów koniecznych do montażu produktu

Rysunek techniczny

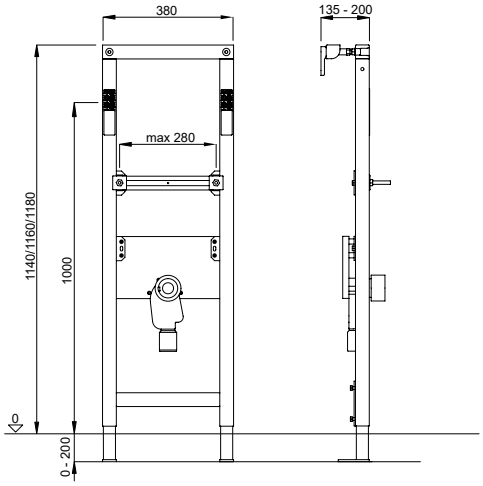

Numer katalogowy: **8050452723**
Kod EAN: 8711778118638
Pakowanie: 28 szt./paleta

DUPLO WT 380 FX

Sposób montażu

- Montaż w ścianach z prefabrykatów, podtynkowy system montażu do zabudowy suchej, montaż uniwersalny w ścianach litych

Charakterystyka

- Stelaż do umywalki, przyścienny, malowany proszkowo na niebiesko, profil ramy C-kształtny 40x40 mm
- Montowane fabrycznie wsporniki ścienne i nogi montażowe o regulowanej długości (0-200 mm)

Cechy szczególne produktu

- Brak możliwości regulacji wysokość trawersu do montażu umywalki

W skład zestawu wchodzą

- Kolano odpływowe PE, DN 40 / 50 z uszczelką
- Zestaw materiałów koniecznych do montażu produktu

Rysunek techniczny

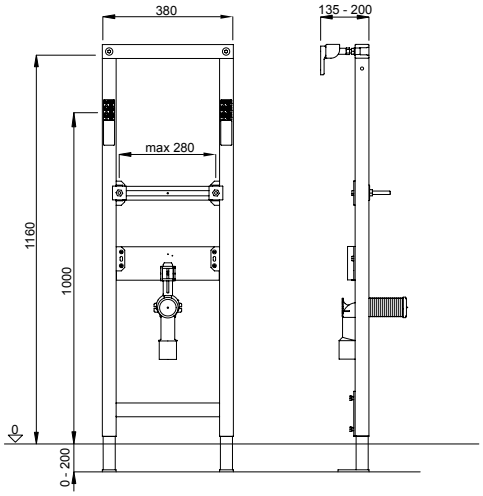

Numer katalogowy: **4060452773**
Kod EAN: 8711778213975
Pakowanie: 28 szt./paleta

DUPLO WT 380 88 cm

Sposób montażu

- Montaż w ścianach z prefabrykatów, podtynkowy system montażu do zabudowy suchej, montaż uniwersalny w ścianach litych

Charakterystyka

- Stelaż do umywalki, przyścienny, malowany proszkowo na niebiesko, profil ramy C-kształtny 40x40 mm
- Montowane fabrycznie wsporniki ścienne i nogi montażowe o regulowanej długości (0-200 mm)

Cechy szczególne produktu

- Wysokość 880 mm

W skład zestawu wchodzą

- Kolano odpływowe PE, DN 40 / 50 z uszczelką
- Zestaw materiałów koniecznych do montażu produktu

Produkt dostępny na zamówienie

Rysunek techniczny

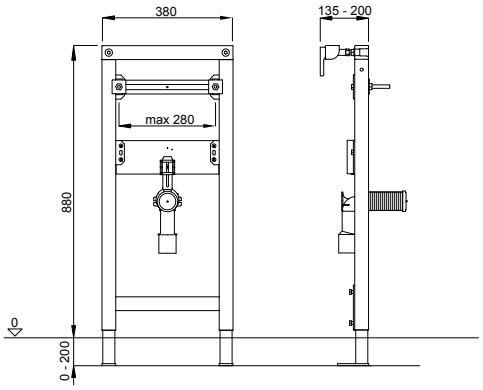

Numer katalogowy: **4060452771**
Kod EAN: 8711778213968
Pakowanie: 30 szt./paleta

DUPLO BD

Sposób montażu

- Podtynkowy sytem montażowy przeznaczony do montażu w ścianach litych, wykonanych z prefabrykatów oraz do zabudowy suchej.

Charakterystyka

- Stelaż do bidetu, przyścienny, malowany proszkowo na niebiesko, profil ramy 40x40 mm
- Montowane fabrycznie wsporniki ścienne i nogi montażowe o regulowanej długości (0-190 mm)
- Płyta mocująca z regulacją wysokości do paneli ściennych
- Kolanko odpływowe DN 40/50 z regulacją wysokości i obrotem, z gumową uszczelką, do rur przyłączeniowych DN 32 i DN 40

W skład zestawu wchodzą

- Trzpienie mocujące M12 (długość 180 mm)
- Zaślepki ochronne i materiały montażowe

Rysunek techniczny

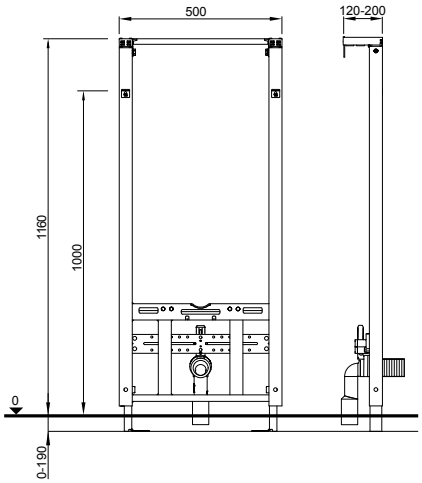

Numer produktu: **7030452911**
EAN: 8711778226999

DUPLO BD 59 cm

Sposób montażu

- Podtynkowy system montażu oraz montaż w metalowych ścianach szkieletowych

Charakterystyka

- Stelaż do bidetu, przyścienny, malowany proszkowo na niebiesko, profil ramy 40x40 mm
- Montowane fabrycznie wsporniki ścienne i nogi montażowe o regulowanej długości (0-200 mm)
- Płyta montażowa o regulowanej wysokości, do instalacji baterii ściennych
- Obracane kolano o regulowanej wysokości DN 40 / 50, z gumową uszczelką do przyłączenia rur DN 32 i DN 40

W skład zestawu wchodzą

- Element mocujący - pręt gwintowany M12 (wielkość dystansu do 180 mm)
- Zaślepka ochronna i materiały montażowe

Rysunek techniczny

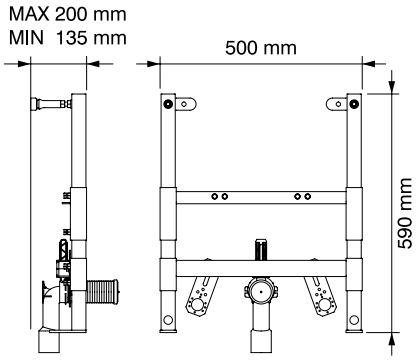

Numer katalogowy: **8050452769**
Kod EAN: 8711778203662
Pakowanie: 48 szt./paleta

DUPLO SP 380

Sposób montażu

- Montaż w ścianach z prefabrykatów, podtynkowy system montażu do zabudowy suchej, montaż uniwersalny w ścianach litych

Charakterystyka

- Stelaż do montażu poręczy i przegórd między pisuarami, przyścienny, malowany proszkowo na niebiesko, profil ramy 40x40 mm
- Montowane fabrycznie wsporniki ścienne i nogi montażowe o regulowanej długości (0-200 mm)
- Wielowarstwowa, wodoodporna drewniana płyta mocująca do poręczy i przegród oddzielających pisuary

W skład zestawu wchodzą

- Komplet elementów koniecznych do montażu i podłączenia produktu

Przegroda oddzielająca pisuary – patrz strona 25

Rysunek techniczny

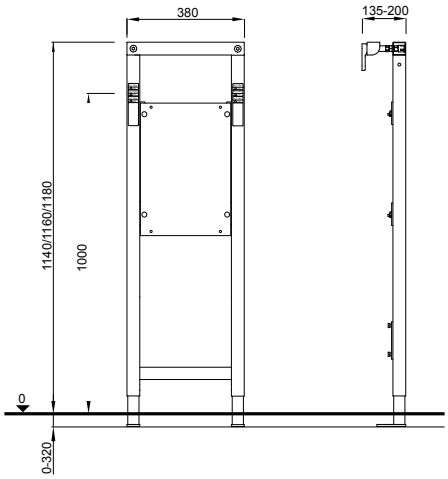

Numer katalogowy: **8050452997**
Kod EAN: 8711778103788
Pakowanie: 28 szt./paleta

DUPLO SK

Sposób montażu

- Montaż w ścianach z prefabrykatów, podtynkowy system montażu do zabudowy suchej, montaż uniwersalny w ścianach litych

Charakterystyka

- Stelaż do zlewu, przyścienny, malowany proszkowo na niebiesko, profil ramy 40x40 mm
- Montowane fabrycznie wsporniki ścienne i nogi montażowe o regulowanej długości (0-200 mm)

Cechy szczególne produktu

- Wielowarstwowa, wodoodporna płyta montażowa
- Płyta montażowa o regulowanej wysokości do paneli ściennych
- Obracane kolano o regulowanej wysokości DN 40 / 50, z gumową uszczelką do przyłączenia rur DN 32 i DN 40

W skład zestawu wchodzą

- Komplet elementów koniecznych do montażu i podłączenia produktu

Produkt dostępny na zamówienie

Rysunek techniczny

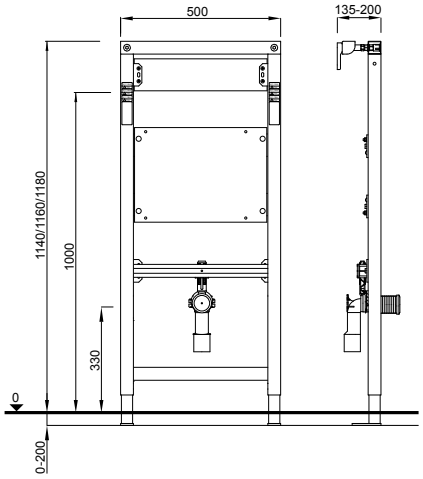

Numer katalogowy: **8050452724**
Kod EAN: 8711778121119
Pakowanie: 6 szt./paleta

DUPLO SH 380

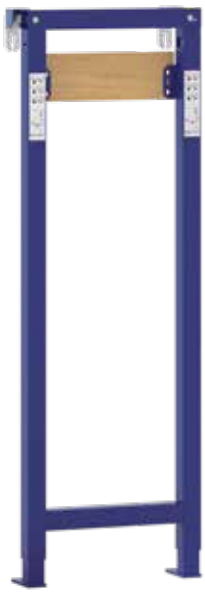

Sposób montażu

- Montaż w ścianach z prefabrykatów, podtynkowy system montażu do zabudowy suchej, montaż uniwersalny w ścianach litych

Charakterystyka

- Stelaż do montażu za wanną prysznica lub baterii, przyścienny, malowany proszkowo na niebiesko, profil ramy 40x40 mm,
- Montowane fabrycznie wsporniki ścienne i nogi montażowe o regulowanej długości (0-200 mm)
- Wielowarstwowa, wodoodporna płyta montażowa
- Płyta montażowa o regulowanej wysokości do paneli ściennych

W skład zestawu wchodzą

- Komplet elementów koniecznych do montażu i podłączenia produktu

Produkt dostępny na zamówienie

Rysunek techniczny

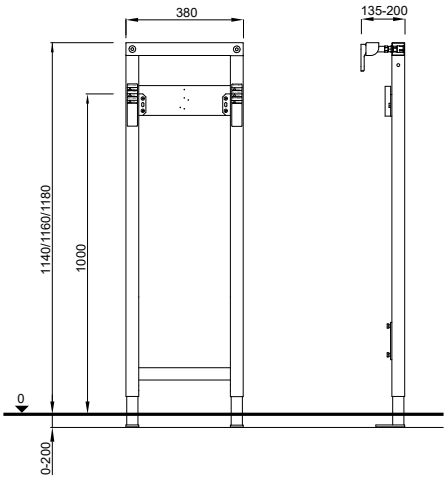

Numer katalogowy: **8050452741**
Kod EAN: 8711778121188
Pakowanie: 28 szt./paleta

DUPLO IL

Sposób montażu

- Do montażu w połączeniu z profilami DUPLO
- Gdy profile są zbyt oddalone od siebie

Charakterystyka

- Stelaż malowany proszkowo na niebiesko, profil ramy 40x40 mm
- Może być użyty z lewej lub z prawej strony
- Regulowana głębokość i wysokość (135-200 mm)

W skład zestawu wchodzą

- Komplet elementów koniecznych do montażu i podłączenia produktu

Rysunek techniczny

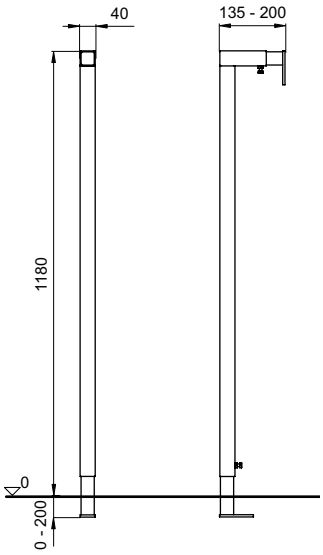

Numer katalogowy: **8050421416**
Kod EAN: 8711778112346

DUPLO WC 380 CARRIER 59 cm

Sposób montażu

- Do montażu toaley wiszącej lub toalety wiszącej ze zbiornikiem

Charakterystyka

- Montowane fabrycznie wsporniki ścienne i nogi montażowe o regulowanej długości (0-200 mm)

W skład zestawu wchodzą

- Element mocujący - pręt gwintowany M12 (wielkość dystansu do 180 mm / 230 mm))
- Zawiera zestaw przyłączeniowy WC, materiały mocujące, kolano knalizacyjne 90 mm, reduktor do 110 mm i zaślepkę

Rysunek techniczny

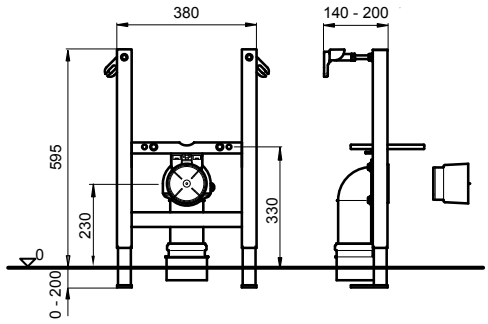

Numer katalogowy: **4060452763**
Kod EAN: 8711778214309
Pakowanie: 32 szt./paleta

Zestaw mocujący do ściany

Sposób montażu

- Instalacja bez mocowania do podłogi

W skład zestawu wchodzą

- Materiały montażowe

Rysunek techniczny

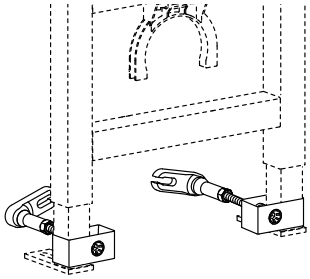

Numer katalogowy: **8050452974**
Kod EAN: 8711778158191

Zestaw do montażu narożnego

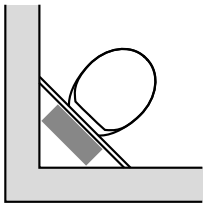

Sposób montażu

- Do montażu narożnego

Charakterystyka

- Możliwe różne kąty montażu 0° - 90°

W skład zestawu wchodzą

- Materiały montażowe

Rysunek techniczny

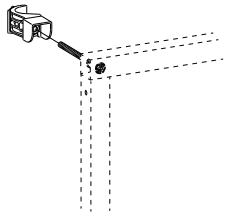

Numer katalogowy: **8050452972**
Kod EAN: 8711778108660

Zestaw stabilizacyjny

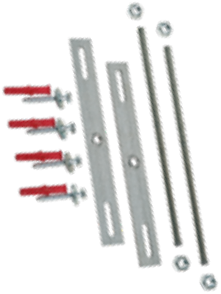

Sposób montażu

- Dodatkowa stabilizacja w łazienkach i toaletach bez barier

W skład zestawu wchodzą

- Komplet elementów koniecznych do montażu i podłączenia produktu, śruby I kotwy

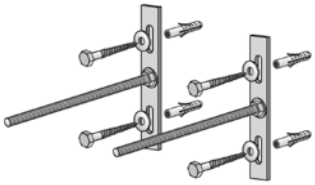

Numer katalogowy: **363298**
Kod EAN: 3838912031815

NOGI MONTAŻOWE

Charakterystyka

- Dłuższe nogi do stelaży DUPLO WC
- Pozwala na montaż w zakresie 5 -50 cm

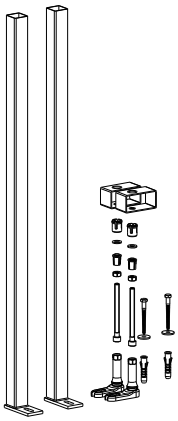

Numer katalogowy: **667872**
Kod EAN: 3838912062925

Podkładka ścienna

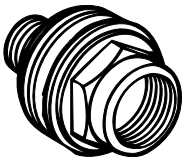

Sposób montażu

- Panel ścienny odpowiedni do elementów sanitarnych

Charakterystyka

- G 1/2 gwint zewnętrzny x G 1/2 gwint wewnętrzny
- Z ochroną przed hałasem

Numer katalogowy: **8050452059**
Kod EAN: 8711778114944

Standardowy zestaw przyłączeniowy do WC

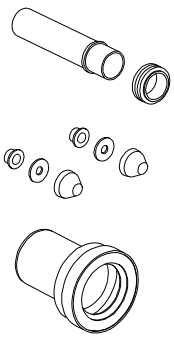

Charakterystyka

- Tworzywo: PP
- Długość = 230 mm
- Uniwersalny
- Kolor: czarny

W skład zestawu wchodzą

- Przyłącze kanalizacyjne ø 90 mm
- Rura zasilająca ø 45 mm
- Dwie osłony na nakrętki
- Uszczelka

Rysunek techniczny

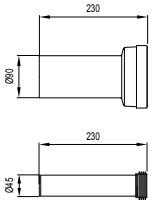

Numer katalogowy: **8050390080**
Kod EAN: 8711778120815

Przedłużony zestaw przyłączeniowy do WC

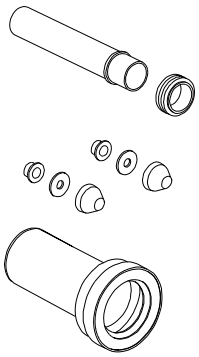

Charakterystyka

- Tworzywo: PP
- Długość = 300 mm
- Uniwersalny
- Kolor: czarny

W skład zestawu wchodzą

- Przyłącze kanalizacyjne ø 90 mm
- Rura zasilająca ø 45 mm
- Dwie osłony na nakrętki
- Uszczelka

Rysunek techniczny

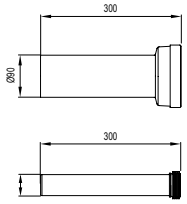

Numer katalogowy: **8050390081**
Kod EAN: 8711778120822

Kolano kanalizacyjne 90 x 90 mm

Sposób montażu

- Do systemów podtynkowych

Charakterystyka

- Tworzywo: PE-HD
- Uniwersalne
- Kolor: czarny

Numer katalogowy: **8050390090**
Kod EAN: 8711778141278

Kolano dwustronne 90 x 90 x 110 mm

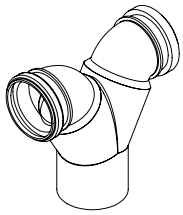

Charakterystyka

- Do montażu stelaży podtynkowych obustronnie z jednym odpływem pionowym.

Rysunek techniczny

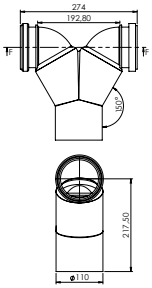

Numer katalogowy: **GR0081**
Kod EAN: 8711778119840
Pakowanie: 20 szt./karton

Złączka przejściowa ø 90/110 mm

Charakterystyka

- Tworzywo: PE-HD
- Mimośrodowa
- Uniwersalna
- Kolor: czarny
- Połączenie miski WC z kanalizacją – do systemów podtynkowych

Numer katalogowy: **8050390091**
Kod EAN: 8711778141285

Rura odpływu WC elastyczna

Charakterystyka

- Elastyczna rura
- Uniwersalna do systemów podtynkowych
- Z redukcją ø 90 / 110 mm
- Kolor: czarny

Rysunek techniczny

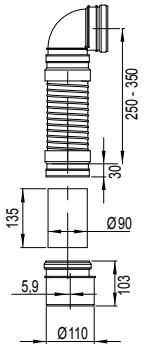

Numer katalogowy: **8050390086**
Kod EAN: 8711778139220
Pakowanie: 15 szt./karton

Panel ochronny Vario

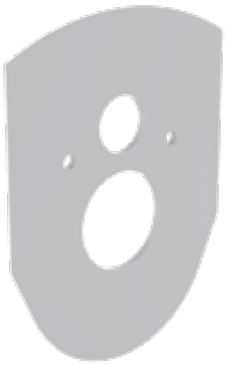

Sposób montażu

- Panel ochronny między miską WC, a ścianą

Charakterystyka

- Tworzywo: PE
- Kolor: biały

Rysunek techniczny

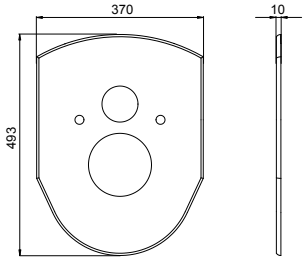

Numer katalogowy: **1409983910**
Kod EAN: 8711778068094

Zestaw izolacji akustycznej

W skład zestawu wchodzą

- 4 gumowe amortyzatory do obniżenia natężenia dźwięku do poziomu poniżej 30 dB (A) zgodnie z normą DIN 4109 / A1.

Rysunek techniczny

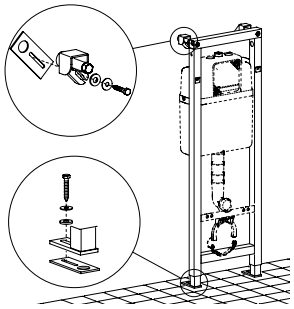

Numer katalogowy: **8050390114**
Kod EAN: 8711778124950

Zestaw izolacji akustycznej dla toalety i bidetu

Sposób montażu

- Izolacja akustyczna między miską WC lub bidetem, a płytkami ceramicznymi

Charakterystyka

- Kolor: biały

Rysunek techniczny

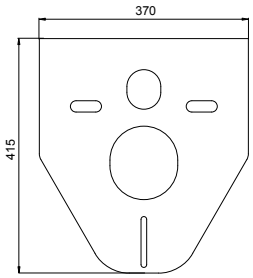

Numer katalogowy: **1409141000**
Kod EAN: 8711778113220

Zestaw izolacji akustycznej dla pisuarów

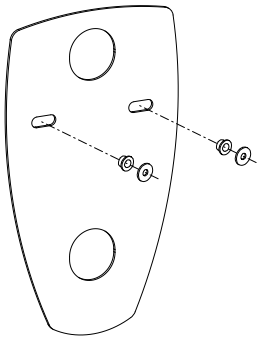

Sposób montażu

- Przy pisuarach

Charakterystyka

- Kolor: biały

Rysunek techniczny

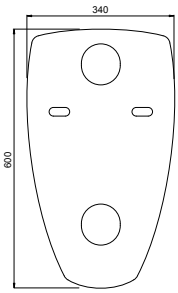

Numer katalogowy: **1409141003**
Kod EAN: 8711778113251

Przegroda oddzielająca pisuary

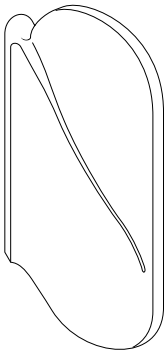

Sposób montażu

- Przy pisuarach

Charakterystyka

- Tworzywo: polistyren
- Powierzchnia łatwa do utrzymania w czystości
- Kolor: biały

W skład zestawu wchodzą

- Komplet materiałów montażowych

Rysunek techniczny

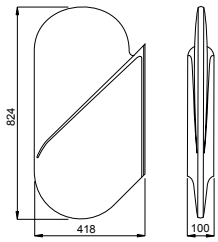

Numer katalogowy: **8090390500**
Kod EAN: 8711778049789

Sitko do pisuaru – niebieskie

Charakterystyka

- Niebieskie sitko do pisuaru
- Przez 3 do 4 tygodni wydziela przyjemny zapach
- Miękkie i elastyczne tworzywo
- Pasuje do każdego pisuaru
- Redukuje rozbryzgiwanie moczu
- Ogranicza zatykanie się pisuaru
- Do czystego pisuaru
- Kolor: niebieski

WISA Clean by Fresco Blue

Rysunek techniczny

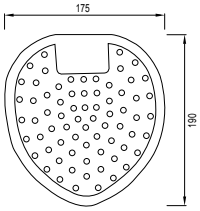

Numer katalogowy: **6050453401**
Kod EAN: 8711778184374

Sitko do pisuaru – czerwony

WISA Clean by Fresco Blue

Charakterystyka

- Czerwone sitko do pisuaru
- Przez 3 do 4 tygodni wydziela przyjemny zapach
- Miękkie i elastyczne tworzywo
- Pasuje do każdego pisuaru
- Redukuje rozbryzgiwanie moczu
- Ogranicza zatykanie się pisuaru
- Do czystego pisuaru
- Kolor: czerwony

Rysunek techniczny

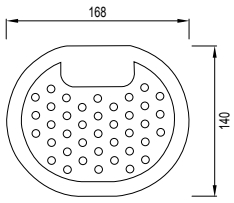

Numer katalogowy: **6050453301**
Kod EAN: 8711778184367

Zestaw izolacji akustycznej dla umywalek

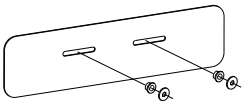

Sposób montażu

- Przy umywalkach

Charakterystyka

- Kolor: biały

Rysunek techniczny

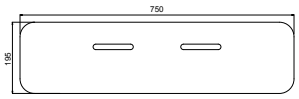

Numer katalogowy: **1409141002**
Kod EAN: 8711778113244

Zawór kątowy do stelaży

Charakterystyka

- z mosiądzu

Numer katalogowy: **674879**
Kod EAN: 3838912063267

Zestaw WISA CLEAN

WISA Clean by Fresco Blue

Sposób montażu

- Do użycia ze stelażami DUPLO WC 387

Charakterystyka

- Koszyczek do tabletek czyszczących
- Łatwa aplikacja tabletek Fresco do zbiornika stelaża
- Do przycisków spłukujących GAIOS DUO (4060418701, 4060418751, 84060418731 and 4060419001)
- Zawiera dwie tabletki
- Tylko do kompatybilnych przycisków GAIOS DUO

Rysunek techniczny

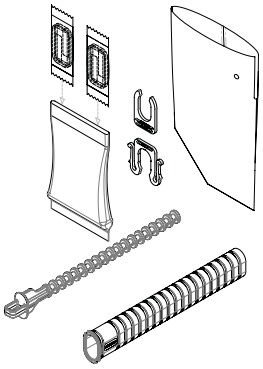

Numer katalogowy: **8050800095**
Kod EAN: 8711778183643
Pakowanie: 1 szt./karton

Pasujące przyciski spłukujące na stronach 57 - 58
Kompatybilne stelaże na stronie 15

Tabletki Fresco

Wiaderko 52 szt. tabletek
Numer katalogowy: **6050411525**
Kod EAN: 8711778175938

Charakterystyka

- Każde spłukiwania to czyszczenie toalety, także w miejscach niedostępnych przy zwykłym sprzątaniu
- Woda z Fresco pozostawia na ceramice niewidoczną powłokę, która utrudnia osadzanie się brudu
- Pozwala na rzadsze czyszczenie toalety
- Zabija bakterie przy każdym spłukiwaniu
- Niebieski kolor wody pozostającej w muszli pokazuje, że w toalecie działa specjalny środek higieniczny
- Jedna tabletka na ok. 7 dni użytkowania toalety

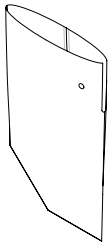

Wymienny koszyczek WISA Clean 387
Numer katalogowy: **6003900500**
Kod EAN: 8711778183636

OSZCZĘDNOŚĆ WODY

CICHA PRACA

400 kg

25 LAT DOSTĘPNOŚCI CZĘŚCI

10 LAT GWARANCJI

DVGW product

System podtynkowy VarioTronic o regulowanej wysokości, został zaprojektowany specjalnie dla: szpitali i innych obiektów opieki zdrowotnej, budynków mieszkalnych z oddzielnymi i wygodnymi toaletami, ośrodków dla osób starszych, centrów rehabilitacyjnych.

33 VARIOTRONIC
34 VARIOTRONIC GLASS
34 VARIOTRONIC HPL
34 VARIOTRONIC CONN. DWC
34 VARIOTRONIC UCHWYTY DLA NIEPEŁNOSPRAWNYCH

VarioTronic

Sposób montażu

- Podtynkowy system montażu, elektrycznie regulowana wysokość, stelaż wyposażony w spłuczkę 380 UP

Charakterystyka

- Stelaż do miski WC, przyścienny, malowany proszkowo na niebiesko, profil ramy 40x40 mm z fabrycznie instalowaną spłuczką podtynkową 380 UP
- Spłukiwanie uruchamiane z przodu, dwudzielne (3/6 l)
- Regulacja wielkości spłukiwania od 6 do 7,5 l
- Montowane fabrycznie wsporniki ścienne i nogi montażowe o regulowanej długości (0-200 mm)
- Zaizolowany przed kondensacją pary wodnej

Cechy szczególne produktu

- Cichy, hydrauliczny zawór napełniający (klasa głośności I, ISO 3822)
- Po montażu i zabudowie wysokość miski WC regulowana w zakresie 20 cm (-2 cm / + 18 cm) przy pomocy pilota
- Minimalna wysokość miski WC (górna krawędź miski) wynosi 38 cm
- Maksymalna wysokość miski WC 58 cm
- System wyposażony po obu stronach i na półce w płytki ze stali nierdzewnej (stanowiących również punkty dostępu w celu konserwacji urządzenia)
- Panele boczne i powierzchnie robocze z wysokiej jakości stali nierdzewnej
- Panel przedni może być wykonany z płyty HPL (standardowo kolor biały) lub z bezpiecznego szkła (kolor czarny lub biały)
- Opcjonalne, składane poręcze dostępne w kolorach czarnym i białym

W skład zestawu wchodzą

- Spłuczka z fabrycznie zamontowanym zaworem odcinającym – na górze, po środku
- Przyłącze wody ½"
- Kolano odpływowe do WC ø 90 z uszczelką
- Złączka przejściowa ø 90 / 110 mm, z uszczelką
- Komplet elementów koniecznych do montażu i podłączenia produktu

Przyciski spłukujące należy zamówić osobno

Numer katalogowy: **8050482101**
Kod EAN: 8711778200746

CE EN 14055 - CL1 - 6 - NL I - VR I

Rysunek techniczny

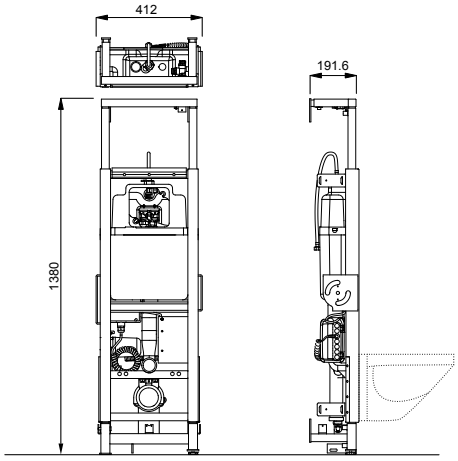

Warunki techniczne wykonania montażu

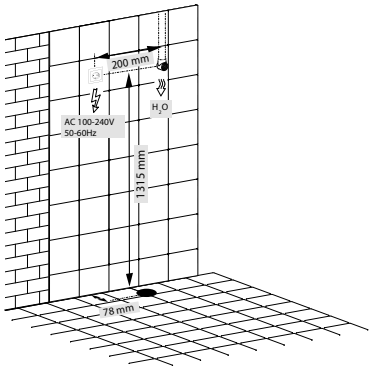

Pasujące przyciski spłukujące na stronach 47-55

NEA

VERIA

ATENA

ARTE

ITEA

Optymalny dostęp, swoboda przemieszczania się i wyboru

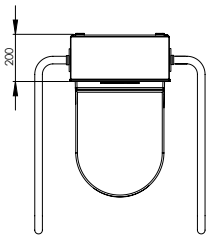

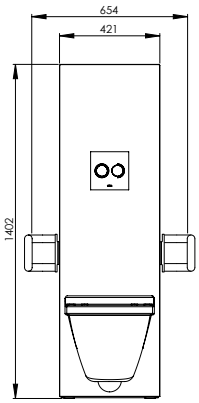

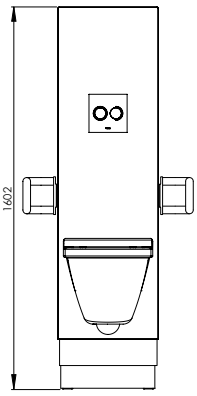

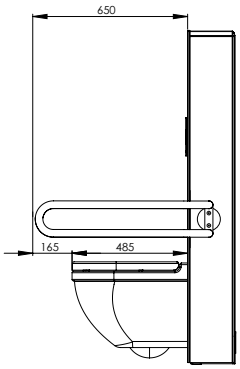

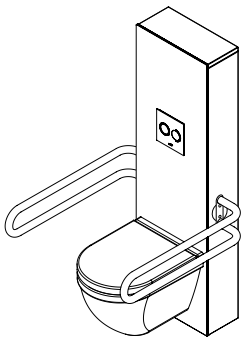

VarioTronic Glass

Sposób montażu

- Z systemem podtynkowym VarioTronic

Charakterystyka

- Panel przedni wykonany z bezpiecznego szkła
- Panele boczne i górny ze stali nierdzewnej

Kolor: biały
Numer katalogowy: **8050482501**
Kod EAN: 8711778200760

Kolor: czarny
Numer katalogowy: **8050482338**
Kod EAN: 8711778200753

Rysunek techniczny

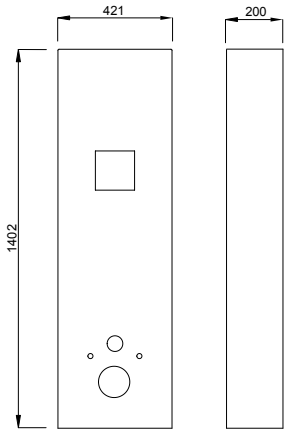

VarioTronic HPL

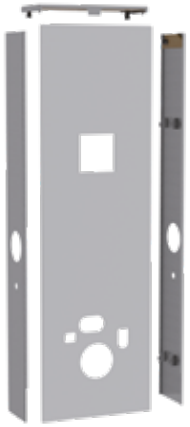

Sposób montażu

- Z systemem podtynkowym VarioTronic

Charakterystyka

- Panel przedni wykonany z płyty HPL
- Panele boczne i górny ze stali nierdzewnej
-

Kolor: biały
Numer katalogowy: **8050482701**
Kod EAN: 8711778200777

Rysunek techniczny

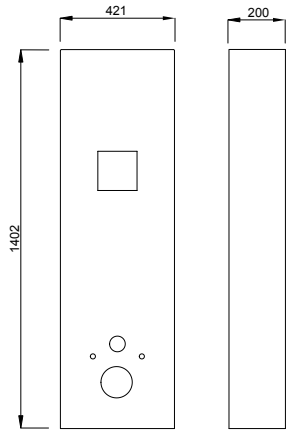

VarioTronic CONN. DWC

Sposób montażu

- Z systemem podtynkowym Vario-Tronic, elektrycznie regulowana wysokość

Charakterystyka

- Trójnik między wlotem, a zbiornikiem
- Możliwość przyłączenia słuchawki bidetowej do WC

Numer katalogowy: **8050482801**
Kod EAN: 8711778202894

VarioTronic uchwyty dla niepełnosprawnych

Sposób montażu

- Z systemem podtynkowym Vario-Tronic
- Boczne mocowanie uchwytów dla niepełnosprawnych

Charakterystyka

- Uchwyty dla niepełnosprawnych zmieniają wysokość wraz z całym elementem
- Uchwyty łatwe do zamontowania (demontowania)
- Kolor: biały, czarny

Rysunek techniczny

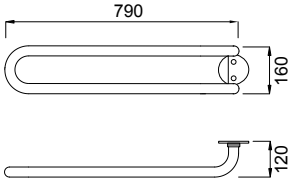

Kolor: biały
Numer katalogowy: **8050482201**
Kod EAN: 8711778202832

Kolor: czarny
Numer katalogowy: **8050482401**
Kod EAN: 8711778202870

SYSTEMY PODTYNKOWE SET WC I SPŁUCZKI UP DO CIEŻKIEJ ZABUDOWY

35

OSZCZĘDNOŚĆ WODY

CICHA PRACA

10 LAT GWARANCJI

25 LAT DOSTĘPNOŚCI CZĘŚCI

DVGW product

Linia produktów SET WC to idealny wybór dla każdego, kto poszukuje klasycznych systemów WC do montażu podtynkowego lub naściennego. To rozwiązanie dopasowane do nowych budynków oraz renowacji łazienek i infrastruktury sanitarnej. Spłuczki podtynkowe UP to doskonały wybór do toalet montowanych na posadzkach.

37 SYSTEMY PODTYNKOWE SET WC

40 SPŁUCZKI PODTYNKOWE UP

44 AKCESORIA

SYSTEMY PODTYNKOWE SET WC

Montaż	SYSTEMY PODTYNKOWE SET WC			
	380	189	399	198*
Zabudowa w ścianie z cegieł 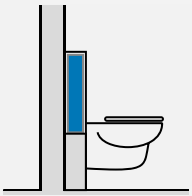	■	■	■	■
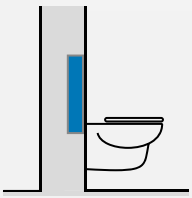	■	■	■	■

SPŁUCZKI PODTYNKOWE UP

Montaż	SPŁUCZKI PODTYNKOWE UP		
	189	399	198*
Zabudowa w ścianie z cegieł 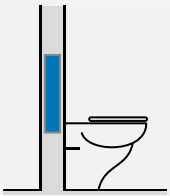	■	■	■

* produkt wycofywany

SET WC 380

Sposób montażu

- Montaż na lub w ścianach litych

Charakterystyka

- Stelaż do miski WC ocynkowany, z fabrycznie instalowaną spłuczką podtynkową 380 UP
- Spłukiwanie uruchamiane z przodu, typu start-stop (6 l) lub spłukiwanie dwudzielne (3/6 l)
- Regulacja wielkości spłukiwania 6 i 7,5 l
- Możliwość przyłączenia wody w czterech punktach
- Zaizolowany przed kondensacją pary wodnej

Cechy szczególne produktu

- Cichy, hydrauliczny zawór napełniający (klasa głośności I, ISO 3822)
- Wyposażony w ogranicznik przepływu zapobiegający pryskaniu przy użyciu z toaletą bezkołnierzową

W skład zestawu wchodzą

- Spłuczka podtynkowa z fabrycznie zamontowanym zaworem odcinającym – na górze, po środku
- Przyłącze wody 1/2”
- Kolano odpływowe do WC ø 90 z uszczelką
- Mimośrodowa złączka przejściowa ø 90 / 110 mm z uszczelką
- Komplet elementów koniecznych do montażu i podłączenia produktu

Nogi montażowe należy zamówić osobno (patrz strona 40)

Przyciski spłukujące należy zamówić osobno

CE EN 14055 - CL1 - 6 - NL I - VR I

Rysunek techniczny

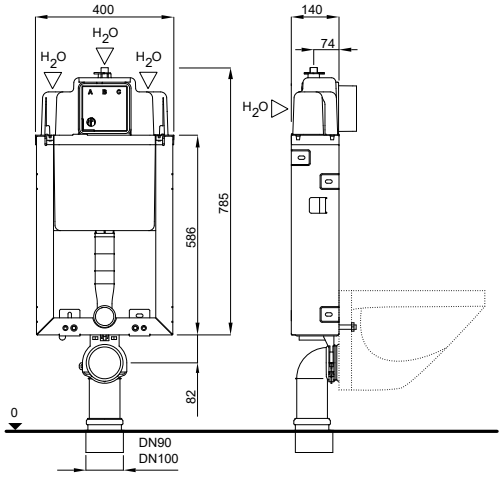

Pasujące przyciski spłukujące na stronach 47-55

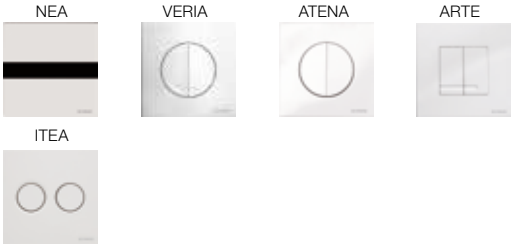

Numer katalogowy: **4060452104**
Kod EAN: 8711778213753
Pakowanie: 24 szt./paleta

SET WC 189 BLOCK

Sposób montażu

- Montaż na lub w ścianach litych

Charakterystyka

- Stelaż do miski WC ocynkowany, z fabrycznie instalowaną spłuczką podtynkową 189 UP
- Spłukiwanie uruchamiane z przodu, typu start-stop (6 l) lub spłukiwanie dwudzielne (3/6 l)
- Regulacja wielkości spłukiwania (duże spłukiwanie 5/6/7 l, małe 3/4 l)
- Możliwość przyłączenia wody w czterech punktach
- Zaizolowany przed kondensacją pary wodnej

Cechy szczególne produktu

- Cichy, mechaniczny zawór napełniający (klasa głośności I, ISO 3822)
- Spłuczka zabezpieczona obudową styropianową

W skład zestawu wchodzą

- Spłuczka podtynkowa z fabrycznie zamontowanym zaworem odcinającym – na górze, po prawej stronie
- Przyłącze wody 1/2”
- Kolano odpływowe do WC ø 90 z uszczelką
- Złączka przejściowa ø 90 / 110 mm z uszczelką
- Komplet elementów koniecznych do montażu i podłączenia produktu

Przyciski spłukujące należy zamówić osobno

CE EN 14055 - CL 1 - 6 - NL I - VR I

Rysunek techniczny

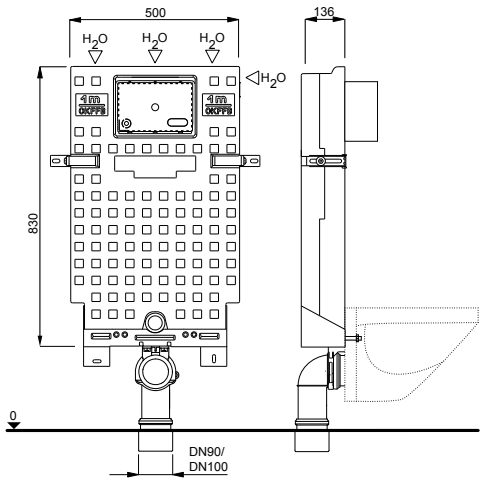

Pasujące przyciski spłukujące na stronach 56-59

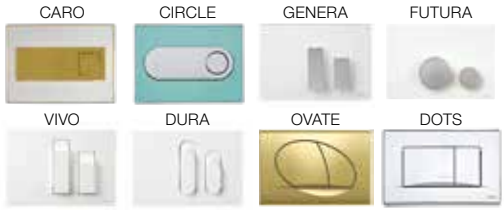

Numer katalogowy: **383586**
Kod EAN: 3838912025326
Pakowanie: 24 szt./paleta

SET WC 189 PREMIUM

Sposób montażu

- Montaż na lub w ścianach litych

Charakterystyka

- Stelaż do miski WC, malowany proszkowo, z fabrycznie instalowaną spłuczką podtynkową 189 UP
- Spłukiwanie uruchamiane z przodu, typu start-stop (6 l) lub spłukiwanie dwudzielne (3/6 l)
- Regulowana wielkość spłukiwania (duże spłukiwanie 5/6/7 l, małe spłukiwanie 3/4 l)
- Podłączenie wody możliwe w czterech miejscach
- Zaizolowany przed kondensacją pary wodnej
- Regulowana głębokość montażu, zapewniająca dużą elastycznośc instalacji

Cechy szczególne produktu

- Cichy, mechaniczny zawór napełniający (klasa głośności I, ISO 3822)
- Styropianowy wkład

W skład zestawu wchodzą

- Spłuczka podtynkowa z fabrycznie zamontowanym zaworem odcinającym – na górze po prawej
- Przyłącze wody 1/2”
- Kolano odpływowe do WC ∅ 90 mm z uszczelką
- Złączka przejściowa ∅ 90 / 110 mm z uszczelką
- Komplet materiałów do montażu produktu

Przyciski spłukujące należy zamówić osobno

Rysunek techniczny

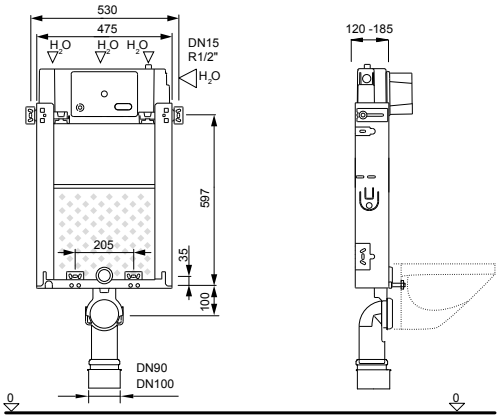

Pasujące przyciski spłukujące na stronach 56-59

Numer katalogowy: **669920**
Kod EAN: 3838912060105
Masa: 8,80 kg
Pakowanie: 24 szt./ paleta

SET WC 189

Sposób montażu

- Montaż na lub w ścianach litych

Charakterystyka

- Stelaż do miski WC, malowany proszkowo, z fabrycznie instalowaną spłuczką podtynkową 189 UP
- Spłukiwanie uruchamiane z przodu, typu start-stop (6 l) lub spłukiwanie dwudzielne (3/6 l)
- Regulowana wielkość spłukiwania (duże spłukiwanie 5/6/7 l, małe spłukiwanie 3/4 l)
- Podłączenie wody możliwe w czterech miejscach
- Zaizolowany przed kondensacją pary wodnej

Cechy szczególne produktu

- Cichy, mechaniczny zawór napełniający (klasa głośności I, ISO 3822)

W skład zestawu wchodzą

- Spłuczka podtynkowa z fabrycznie zamontowanym zaworem odcinającym – na górze po prawej
- Przyłącze wody 1/2”
- Kolano odpływowe do WC ∅ 90 mm z uszczelką
- Złączka przejściowa ∅ 90 / 110 mm z uszczelką
- Komplet materiałów do montażu produktu

Przyciski spłukujące należy zamówić osobno

Rysunek techniczny

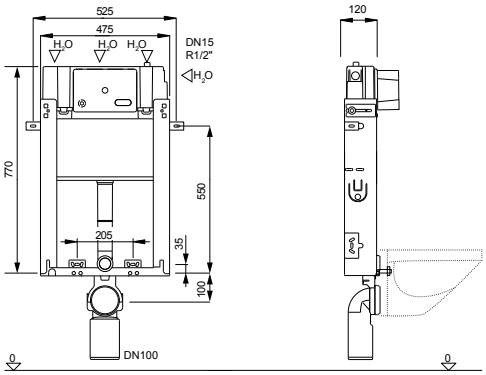

Pasujące przyciski spłukujące na stronach 56-59

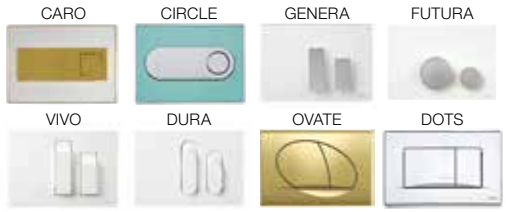

Numer katalogowy: **669925**
Kod EAN: 3838912060112
Masa: 8,70 kg
Pakowanie: 24 szt. / paleta

SET WC 399

Sposób montażu

- Montaż na lub w ścianach litych

Charakterystyka

- Stelaż do miski WC ocynkowany, z fabrycznie instalowaną spłuczką podtynkową 399 UP
- Spłukiwanie uruchamiane z przodu, typu start-stop (6 l) lub spłukiwanie dwudzielne (3/6 l)
- Regulacja wielkości spłukiwania (duże spłukiwanie 4-7 l, małe 2-3 l)
- Podłączenie wody - na górze, po środku
- Zaizolowany przed kondensacją pary wodnej

Cechy szczególne produktu

- Cichy, hydrauliczny zawór napełniający (klasa głośności I, ISO 3822)

W skład zestawu wchodzą

- Spłuczka podtynkowa z fabrycznie zamontowanym zaworem odcinającym – na górze, po środku
- Przyłącze wody 1/2”
- Kolano odpływowe do WC ø 90 z uszczelką
- Złączka przejściowa ø 90 / 110 mm z uszczelką
- Komplet elementów koniecznych do montażu i podłączenia produktu

Nogi montażowe należy zamówić osobno (patrz strona 40)

Przyciski spłukujące należy zamówić osobno

CE EN 14055 - CL 1 - 6 - NL I - VR I

Rysunek techniczny

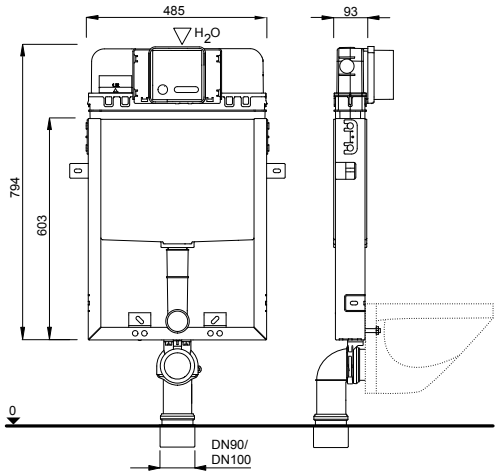

Pasujące przyciski spłukujące na stronach 50-53

VERIA ATENA ARTE

Numer katalogowy: **4060452510**
Kod EAN: 8711778214248
Pakowanie: 22 szt./paleta

SET WC 198

Sposób montażu

- Montaż na lub w ścianach litych

Charakterystyka

- Stelaż do miski WC ocynkowany, z fabrycznie instalowaną spłuczką podtynkową 198 UP
- Spłukiwanie uruchamiane z przodu, dwudzielne (3/9 l)
- Regulacja wielkości spłukiwania (duże spłukiwanie 7-9 l, małe 2-4 l)
- Podłączenie wody – na górze, po środku
- Zaizolowany przed kondensacją pary wodnej

Cechy szczególne produktu

- Cichy, mechaniczny zawór napełniający (klasa głośności I, ISO 3822)

W skład zestawu wchodzą

- Spłuczka podtynkowa z fabrycznie zamontowanym zaworem odcinającym – na górze, po środku
- Przyłącze wody 1/2”
- Kolano odpływowe do WC ø 90 z uszczelką
- Złączka przejściowa ø 90 / 110 mm z uszczelką
- Komplet elementów koniecznych do montażu i podłączenia produktu

Nogi montażowe należy zamówić osobno (patrz strona 40)

Przyciski spłukujące należy zamówić osobno

CE EN 14055 - CL1 - 7 - NL I - VR I

Rysunek techniczny

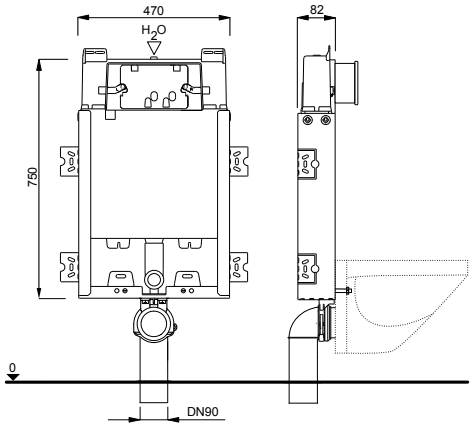

Pasujące przyciski spłukujące na stronach 56-59

CARO CIRCLE GENERA FUTURA

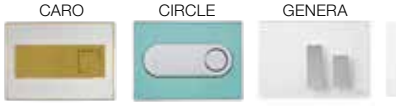

VIVO DURA OVATE DOTS

Numer katalogowy: **337173**
Kod EAN: 3838912030405
Pakowanie: 24 szt./paleta

SET WC 199

Sposób montażu

- Do montażu w ścianach litych

Charakterystyka

- Cynkowany element WC z fabrycznie instalowaną spłuczką podtynkową 199 UP
- Spłukiwanie uruchamiane z przodu, spłukiwanie dwudzielne (3/6 l)
- Regulowana wielkość spłukiwania (duże spłukiwanie 4-7 l, małe spłukiwanie 2-3 l)
- Przyłącze wody - na środku u góry
- Zaizolowany przed kondensacją pary wodnej

Cechy szczególne produktu

- Cichy, mechaniczny zawór napełniający (klasa głośności I, ISO 3822)

W skład zestawu wchodzą

- Spłuczka podtynkowa z fabrycznie zamontowanym zaworem odcinającym – na górze, po środku
- Przyłącze wody 1/2”
- Kolano odpływowe PE do WC ø 90 z uszczelką
- Złączka przejściowa ø 90 / 110 mm, z uszczelką
- Komplet materiałów do montażu produktu

Nogi montażowe należy zamówić osobno (patrz strona 44)

Przyciski spłukujące należy zamówić osobno

CE EN 14055 - CL 1 - 6 - NL I - VR I

Rysunek techniczny

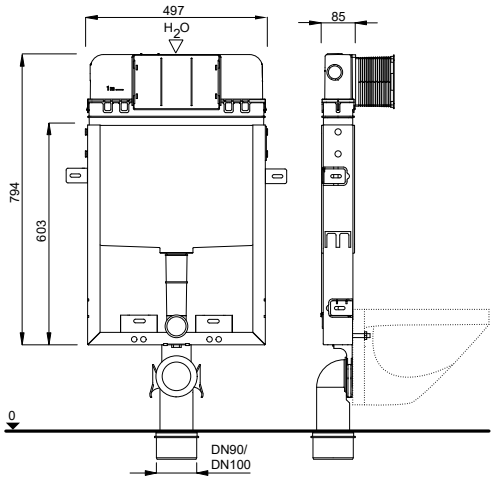

Pasujące przyciski spłukujące na stronach 60-63

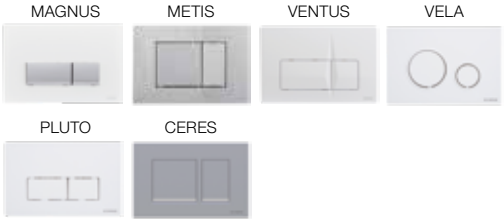

Numer katalogowy: **T02-0112-0250**
Kod EAN: 8681282614738
Pakowanie: 24 szt./paleta

UP 189

Sposób montażu

- Podtynkowy system montażu lub montaż w ścianach litych

Charakterystyka

- Spłuczka podtynkowa 189 UP
- Spłukiwanie uruchamiane z przodu, typu start-stop (6 l) lub spłukiwanie dwudzielne (3/6 l)
- Regulacja wielkości spłukiwania (duże spłukiwanie 5/6/7 l, małe 3/4 l)
- Możliwość przyłączenia wody w czterech punktach
- Zaizolowana przed kondensacją pary wodnej

Cechy szczególne produktu

- Cichy, mechaniczny zawór napełniający (klasa głośności I, ISO 3822)

W skład zestawu wchodzą

- Spłuczka podtynkowa z fabrycznie zamontowanym zaworem odcinającym – na górze, po prawej stronie
- Przyłącze wody 1/2”
- Kolano spustowe L=300 mm
- Uchwyty montażowe
- Komplet elementów koniecznych do montażu i podłączenia produktu

Przyciski spłukujące należy zamówić osobno

CE EN 14055 - CL 1 - 6 - NL I - VR I

Rysunek techniczny

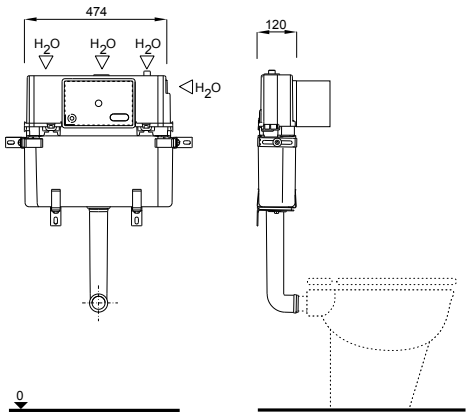

Pasujące przyciski spłukujące na stronach 56-59

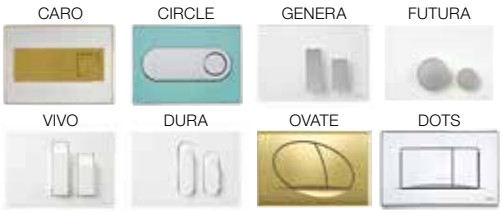

Numer katalogowy: **385765**
Kod EAN: 3838912025708
Pakowanie: 36 szt./paleta

UP 399

Sposób montażu

- Podtynkowy system montażu lub montaż w ścianach litych

Charakterystyka

- Spłuczka podtynkowa 399 UP
- Spłukiwanie uruchamiane z przodu, typu start-stop (6 l) lub spłukiwanie dwudzielne (3/6 l)
- Regulacja wielkości spłukiwania (duże spłukiwanie 4-7 l, małe 2-3 l)
- Podłączenie wody - na górze, po środku
- Zaizolowana przed kondensacją pary wodnej

Cechy szczególne produktu

- Cichy, hydrauliczny zawór napełniający (klasa głośności I, ISO 3822)

W skład zestawu wchodzą

- Spłuczka podtynkowa z fabrycznie zamontowanym zaworem odcinającym – na górze, po środku
- Przyłącze wody 1/2”
- Kolano spustowe L=300 mm
- Siatka tynkowa
- Komplet elementów koniecznych do montażu i podłączenia produktu

Przyciski spłukujące należy zamówić osobno

CE EN 14055 - CL1 - 6 - NL I - VR I

Rysunek techniczny

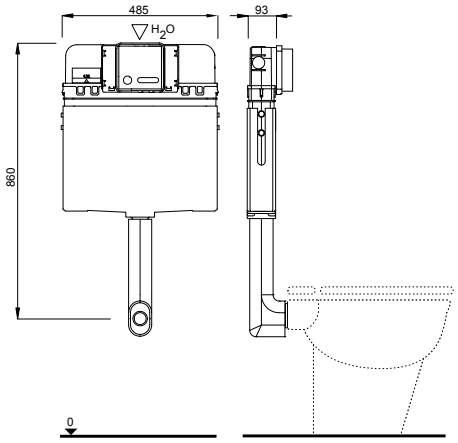

Pasujące przyciski spłukujące na stronach 50-53

VERIA

ATENA

ARTE

Numer katalogowy: **4060452504**
Kod EAN: 8711778214231
Pakowanie: 35 szt./paleta

UP 198

Sposób montażu

- Podtynkowy system montażu lub montaż w ścianach litych

Charakterystyka

- Spłuczka podtynkowa 198 UP
- Spłukiwanie uruchamiane z przodu, dwudzielne (3/9 l)
- Regulacja wielkości spłukiwania (duże spłukiwanie 7-9 l, małe 2-4 l)
- Podłączenie wody - na górze, po środku
- Zaizolowana przed kondensacją pary wodnej

Cechy szczególne produktu

- Cichy, mechaniczny zawór napełniający (klasa głośności I, ISO 3822)

W skład zestawu wchodzą

- Spłuczka podtynkowa z fabrycznie zamontowanym zaworem odcinającym – na górze, po środku
- Przyłącze wody 1/2”
- Kolano spustowe L=300 mm
- Siatka tynkowa
- Uchwyty montażowe
- Komplet elementów koniecznych do montażu i podłączenia produktu

Przyciski spłukujące należy zamówić osobno

CE EN 14055 - CL1 - 7 - NL I - VR I

Rysunek techniczny

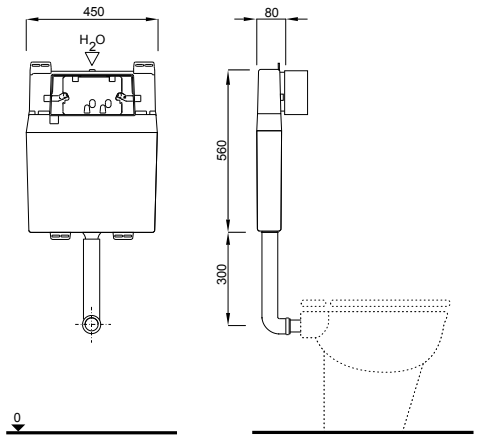

Pasujące przyciski spłukujące na stronach 56-59

CARO

CIRCLE

GENERA

FUTURA

VIVO

DURA

OVATE

DOTS

Numer katalogowy: **323532**
Kod EAN: 3838912034113
Pakowanie: 30 szt./paleta

UP 380

Sposob montażu
- Podtynkowy system montażu lub montaż w ścianach litych

Charakterystyka
- Spłuczka podtynkowa 380 UP
- Spłukiwanie uruchamiane z przodu, typu start-stop (6 l) lub spłukiwanie dwudzielne (3/6 l)
- Regulacja wielkości spłukiwania 6 i 7,5 l
- Podłączenie wody możliwe w czterech miejscach
- Zaizolowany przed kondensacją pary wodnej

Cechy szczególne produktu
- Cichy, hydrauliczny zawór napełniający (klasa głośności I)
- Wyposażony w ogranicznik przepływu zapobiegający pryskaniu przy użyciu z toaletą bezkołnierzową.

W skład zestawu wchodzą
- Spłuczka podtynkowa z fabrycznie zamontowanym zaworem odcinającym – na górze, po środku
- Przyłącze wody 1/2”
- Kolano spustowe L=300 mm
- Uchwyty montażowe
- Komplet elementów koniecznych do montażu i podłączenia produktu

Przyciski spłukujące należy zamowić osobno

EN 14055 CL 1 6 NL I VR I

Technical drawing

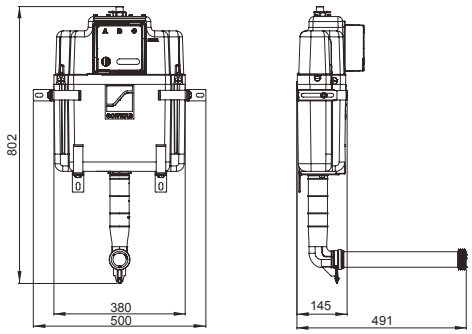

Pasujące przyciski spłukujące na stronach 47-55

NEA

VERIA

ATENA

ARTE

ITEA

Numer katalogowy: **4060452802**
Kod EAN: 8711778218543
Pakowanie: 19 szt./paleta

UP 387

Sposob montażu
- Podtynkowy system montażu lub montaż w ścianach litych

Charakterystyka
- Spłuczka podtynkowa 387 UP
- Spłukiwanie uruchamiane z przodu lub z gory,dwudzielne (3/6 l)
- Regulacja wielkości spłukiwania 6 i 7,5 l
- Podłączenie wody - z lewej strony
- Zaizolowany przed kondensacją pary wodnej

Cechy szczególne produktu
- Cichy, hydrauliczny zawor napełniający (klasa głośności I)
- Kompatybilny z pneumatycznymi i mechanicznymi przyciskami spłukującymi

W skład zestawu wchodzą
- Spłuczka podtynkowa z fabrycznie zamontowanym zaworem odcinającym – z lewej strony
- Przyłącze wody 1/2”
- Kolano odpływowe do WC ∅ 90 z uszczelką
- Złączka przejściowa ∅ 90 / 110 mm, z uszczelką
- Komplet elementow koniecznych do montażu i podłączenia produktu

Przyciski spłukujące należy zamowić osobno
EN 14055 CL 1 6 NL I VR I

Rysunek techniczny

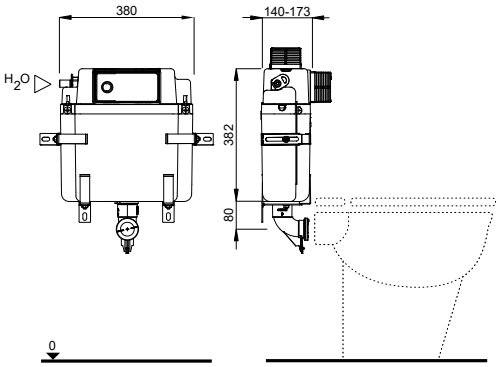

Pasujące przyciski spłukujące na stronach 64-66

GAIOS
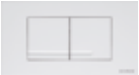
THIRA

Numer katalogowy: **4060452807**
Kod EAN: 8711778228153
Pakowanie: 48 szt./paleta

UP 199

Sposob montażu

- Do montażu w ścianach litych lub wykonanych z prefabrykatów

Charakterystyka

- Spłuczka podtynkowa 199 UP
- Spłukiwanie uruchamiane z przodu, spłukiwanie dwudzielne (3/6 l)
- Regulowana wielkość spłukiwania (duże spłukiwanie 4-7 l, małe spłukiwanie 2-3 l)
- Przyłącze wody - na środku u góry
- Zaizolowany przed kondensacją pary wodnej

Cechy szczególne produktu

- Cichy, mechaniczny zawór napełniający (klasa głośności I, ISO 3822)

W skład zestawu wchodzą

- Spłuczka podtynkowa z fabrycznie zamontowanym zaworem odcinającym – na górze, po środku
- Przyłącze wody 1/2”
- Kolano odpływowe L=300 mm
- Siatka tynkarska
- Komplet materiałów do montażu produktu

Przyciski spłukujące należy zamowić osobno

CE EN 14055 - CL1 - 6 - NL I - VR I

Rysunek techniczny

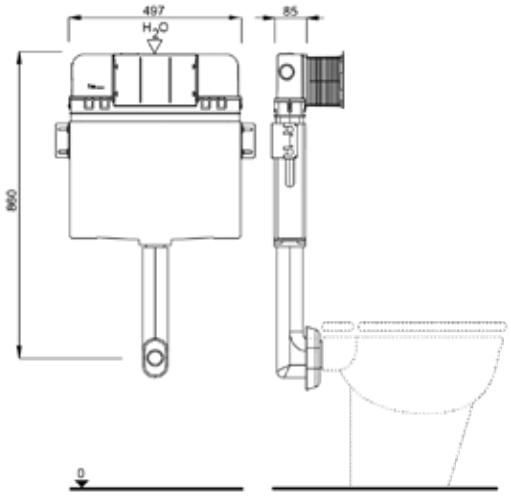

Pasujące przyciski spłukujące na stronach 60-63

MAGNUS

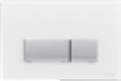

METIS

VENTUS

VELA

PLUTO

CERES

Numer katalogowy: **T02-0130-0250**
Kod EAN: 8681282615087
Pakowanie: 30 szt./paleta

Nogi montażowe

Sposób montażu
- Pomocnicze nogi montażowe do linii produktów SET WC

Charakterystyka
- Profil ocynkowany U-kształtny z płytami do montażu w posadzce

W skład zestawu wchodzą
- Komplet elementów koniecznych do montażu i podłączenia produktu

Rysunek techniczny

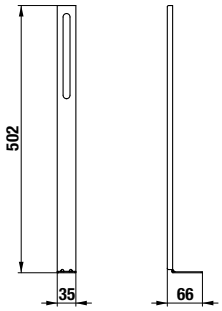

Numer katalogowy: **645213**
Kod EAN: 3838912040701

Zestaw izolacji akustycznej dla toalety i bidetu

Sposób montażu
- Izolacja akustyczna między miską WC lub bidetem, a płytkami ceramicznymi

Charakterystyka
- Kolor: biały

Rysunek techniczny

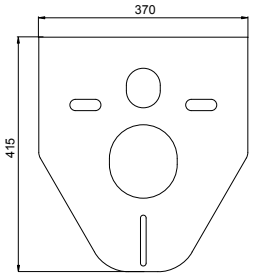

Numer katalogowy: **1409141000**
Kod EAN: 8711778113220

Standardowy zestaw przyłączeniowy do WC

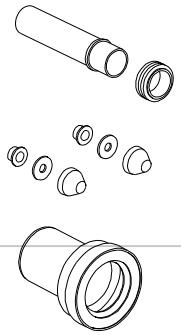

Charakterystyka
- Tworzywo: PP
- Długość = 230 mm
- Uniwersalny
- Kolor: czarny

W skład zestawu wchodzą
- Przyłącze kanalizacyjne ø 90 mm
- Rura zasilająca ø 45 mm
- Dwie osłony na nakrętki
- Uszczelka

Rysunek techniczny

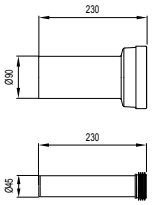

Numer katalogowy: **8050390080**
Kod EAN: 8711778120815

Przedłużony zestaw przyłączeniowy do WC

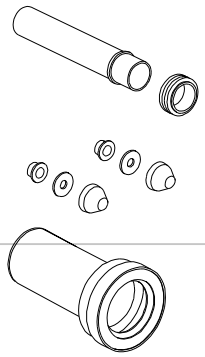

Charakterystyka
- Tworzywo: PP
- Długość = 300 mm
- Uniwersalny
- Kolor: czarny

W skład zestawu wchodzą
- Przyłącze kanalizacyjne ø 90 mm
- Rura zasilająca ø 45 mm
- Dwie osłony na nakrętki
- Uszczelka

Rysunek techniczny

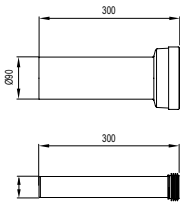

Numer katalogowy: **8050390081**
Kod EAN: 8711778120822

Kolano kanalizacyjne 90 x 90 mm

Sposób montażu
- Do systemów podtynkowych

Charakterystyka
- Tworzywo: PE-HD
- Uniwersalne
- Kolor: czarny

Numer katalogowy: **8050390090**
Kod EAN: 8711778141278

Złączka przejściowa ø 90/110 mm

Charakterystyka
- Tworzywo: PE-HD
- Mimośrodowa
- Uniwersalna
- Kolor: czarny
- Połączenie miski WC z kanalizacją – do systemów podtynkowych

Numer katalogowy: **8050390091**
Kod EAN: 8711778141285

PRZYCISKI SPŁUKUJĄCE I SYSTEMY SPŁUKUJĄCE

OSZCZĘDNOŚĆ WODY

ŁATWY MONTAŻ

Przyciski spłukujące Schwab to nie tylko elegancki design, ale również aspekt ekonomiczny. Technologia spłukiwania dwudzielnego pozwala czteroosobowemu gospodarstwu domowemu na zaoszczędzenie do 40 000 litrów wody pitnej rocznie!

47 PRZYCISKI SPŁUKUJĄCE DO SYSTEMÓW WC 380 I 399

56 PRZYCISKI SPŁUKUJĄCE DO SYSTEMÓW WC 189 I 198

60 PRZYCISKI SPŁUKUJĄCE DO SYSTEMOW WC 199

63 PRZYCISKI SPŁUKUJĄCE DO SYSTEMÓW WC 387

67 AKCESORIA

69 PRZYCISKI SPŁUKUJĄCE DO PISUARÓW

70 BEZDOTYKOWE ELEMENTY SPŁUKUJĄCE I AKTYWUJĄCE

PRZYCISKI SPŁUKUJĄCE

Model przycisku	Rodzaj	SPŁUCZKI PODTYNKOWE					
		380	189	399	199	387	198*
NEA DUO	elektroniczny	■					
VERIA	mechaniczny	■					
VERIA DUO	mechaniczny	■		■			
ATENA	mechaniczny	■					
ATENA DUO	mechaniczny	■		■			
ARTE	mechaniczny	■					
ARTE DUO	mechaniczny	■		■			
ITEA	pneumatyczny	■					
ITEA DUO	pneumatyczny	■					
CARO	mechaniczny		■				■
CIRCLE	mechaniczny		■				■
GENERA	mechaniczny		■				■
FUTURA	mechaniczny		■				■
VIVO	mechaniczny		■				■
DURA	mechaniczny		■				■
OVATE	mechaniczny		■				
OVATE DUO	mechaniczny		■				■
DOTS	mechaniczny		■				
DOTS DUO	mechaniczny		■				■
VELA	mechaniczny				■		
PLUTO	mechaniczny				■		
CERES	mechaniczny				■		
METIS	mechaniczny				■		
MAGNUS	mechaniczny				■		
VENTUS	mechaniczny				■		
KATION DUO	elektroniczny					■	
GAIOS DUO	mechaniczny					■	
THIRA DUO	pneumatyczny					■	

* produkt wycofywany

NEA DUO

NEA DUO

Biały
Numer katalogowy: **4060419811**
Kod EAN: 8711778197640

Sposób montażu

- Do spłuczek podtynkowych

Charakterystyka

- Higieniczne, bezdotykowe spłukiwanie z technologią podczerwieni
- Tworzywo: wysokiej jakości plastik
- Spłukiwanie dwudzielne
- Do spłuczki podtynkowej 380 UP

Cechy szczególne produktu

- Łatwy montaż i serwis
- Konfiguracja za pomocą aplikacji SCHWAB Tronic (patrz strona 49)

W skład zestawu wchodzą

- Komplet materiałów do montażu produktu
- Zawiera jednostkę unoszącą z serwomechanizmem
- Nie zawiera zasilacza

Rysunek techniczny

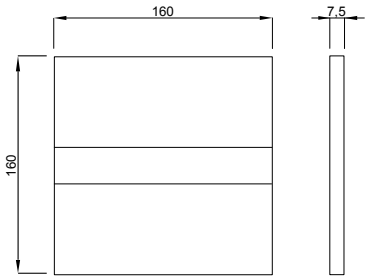

Dostępne zasilacze, patrz strona 59-60

Zasilacz UP, zasilacz wtyczkowy, hydrogenerator, bateria

Pakowanie: 12 szt./karton

NEA DUO GLASS

NEA DUO GLASS

Biały
Numer katalogowy: **4060419821**
Kod EAN: 8711778213470

Czarny
Numer katalogowy: **4060419638**
Kod EAN: 8711778213425

Sposób montażu

- Do spłuczek podtynkowych

Charakterystyka

- Higieniczne, bezdotykowe spłukiwanie z technologią podczerwieni
- Tworzywo: szkło hartowane
- Kolor: biały, czarny
- Spłukiwanie dwudzielne
- Do spłuczki podtynkowej 380 UP

Cechy szczególne produktu

- Łatwy montaż i serwis
- Panel z efektem świetlnym
- Konfiguracja za pomocą aplikacji SCHWAB Tronic (patrz strona 49)

W skład zestawu wchodzą

- Komplet materiałów do montażu produktu
- Zawiera jednostkę unoszącą z serwomechanizmem
- Nie zawiera zasilacza

Rysunek techniczny

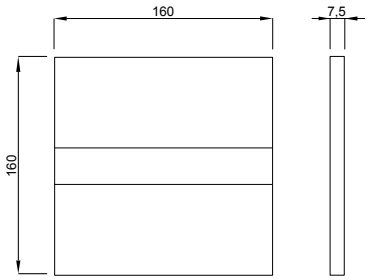

Dostępne zasilacze, patrz strona 59-60

Zasilacz UP, zasilacz wtyczkowy, hydrogenerator, bateria

Pakowanie: 12 szt./karton

NEA DUO STEEL DESIGN

NEA DUO STEEL DESIGN

Stal nierdzewna
Numer katalogowy: **4060419640**
Kod EAN: 8711778213432

Sposób montażu

- Do spłuczek podtynkowych

Charakterystyka

- Higieniczne, bezdotykowe spłukiwanie z technologią podczerwieni
- Tworzywo: stal nierdzewna
- Spłukiwanie dwudzielne
- Do spłuczki podtynkowej 380 UP

Cechy szczególne produktu

- Łatwy montaż i serwis
- Panel z efektem świetlnym
- Konfiguracja za pomocą aplikacji SCHWAB Tronic (patrz strona 49)

W skład zestawu wchodzą

- Komplet materiałów do montażu produktu
- Zawiera jednostkę unoszącą z serwomechanizmem
- Nie zawiera zasilacza

Rysunek techniczny

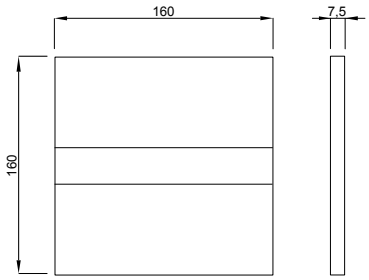

Dostępne zasilacze, patrz strona 59-60

Zasilacz UP, zasilacz wtyczkowy, hydrogenerator, bateria

Pakowanie: 12 szt./karton

NEA DUO STEEL SV

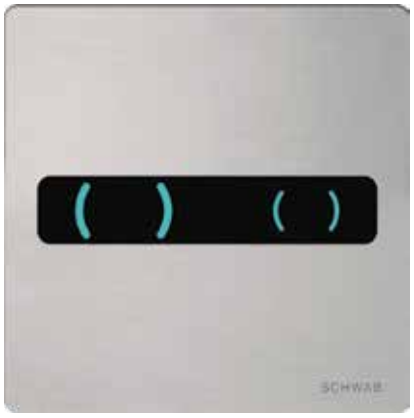

NEA DUO STEEL SV

Stal nierdzewna
Numer katalogowy: **4060505601**
Kod EAN: 8711778213487

Sposób montażu

- Do spłuczek podtynkowych

Charakterystyka

- Higieniczne, bezdotykowe spłukiwanie z technologią podczerwieni
- Tworzywo: stal nierdzewna
- Spłukiwanie dwudzielne
- Do spłuczki podtynkowej 380 UP

Cechy szczególne produktu

- Łatwy montaż i serwis
- Odpowiedni do zastosowań komercyjnych
- Wymienne okienko
- Ukryte mocowanie
- Konfiguracja za pomocą aplikacji SCHWAB Tronic (patrz strona 49)

W skład zestawu wchodzą

- Komplet materiałów do montażu produktu
- Zawiera jednostkę unoszącą z serwomechanizmem
- Nie zawiera zasilacza

Rysunek techniczny

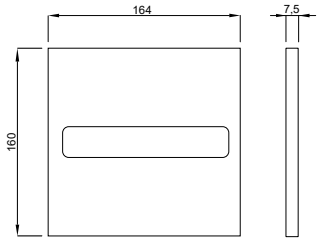

Dostępne zasilacze, patrz strona 59-60

Zasilacz UP, zasilacz wtyczkowy, hydrogenerator, bateria

Pakowanie: 12 szt./karton

NEA STEEL VB / NEA DUO STEEL VB

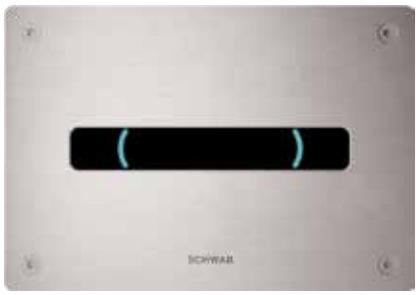

NEA STEEL VB
Numer katalogowy: **4060419655**
Kod EAN: 8711778213456

NEA DUO STEEL VB
Numer katalogowy: **4060419650**
Kod EAN: 8711778213449

Sposób montażu

- Do spłuczek podtynkowych

Charakterystyka

- Higieniczne, bezdotykowe spłukiwanie z technologią podczerwieni
- Tworzywo: stal nierdzewna
- Spłukiwanie typu start-stop (NEA STEEL VB)
- Spłukiwanie dwudzielne (NEA DUO STEEL VB)
- Do spłuczki podtynkowej 380 UP

Cechy szczególne produktu

- Łatwy montaż i serwis
- Odpowiedni do zastosowań komercyjnych
- Wymienne okienko
- Mocowanie za pomocą 4 śrub torx
- Konfiguracja za pomocą aplikacji SCHWAB Tronic (patrz strona 49)

W skład zestawu wchodzą

- Komplet materiałów do montażu produktu
- Zawiera jednostkę unoszącą z serwomechanizmem
- Nie zawiera zasilacza

Rysunek techniczny

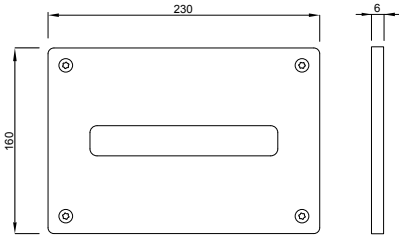

Pakowanie: 12 szt./karton

Dostępne zasilacze, patrz strona 59-60

Zasilacz UP, zasilacz wtyczkowy, hydrogenerator, bateria

Aplikacja SCHWAB Tronic

Dzięki aplikacji SCHWAB na telefon komórkowy lub tablet można łatwo i kompleksowo zmienić ustawienia systemu spłukującego.

Apikację SCHWAB można pobrać ze Sklepu Google Play lub ze Sklepu Apple.

Ustawienia:

- Spłukiwanie higieniczne
- Interwałowe spłukiwanie higieniczne
- Automatyczne spłukiwanie po odejściu od czujnika
- Kolory świateł (wszystkie możliwe kolory)
- PIN
- Diagnostyka systemu
- Statystyki

Tryby pracy:

- Wake up
- Wake up Eco
- Wake up Eco +
- Zawsze włączony

VERIA / VERIA DUO

VERIA

Biały
Numer katalogowy: **4060414501**
Kod EAN: 8711778212909

Matowy chrom
Numer katalogowy: **4060414531**
Kod EAN: 8711778212916

Blyszczący chrom
Numer katalogowy: **4060414551**
Kod EAN: 8711778212923

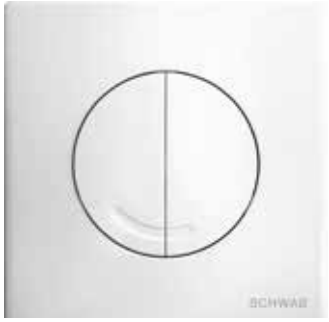

VERIA DUO

Biały
Numer katalogowy: **4060414601**
Kod EAN: 8711778212930

Matowy chrom
Numer katalogowy: **4060414631**
Kod EAN: 8711778212961

Blyszczący chrom
Numer katalogowy: **4060414651**
Kod EAN: 8711778212978

Pergamon
Numer katalogowy: **4060414614**
Kod EAN: 8711778212954

Pakowanie: 20 szt./karton

Sposób montażu

- Do spłuczek podtynkowych

Charakterystyka

- Tworzywo: wysokiej jakości plastik
- Spłukiwanie typu start-stop (VERIA)
- Spłukiwanie dwudzielne (VERIA DUO)
- Kolor: biały, matowy chrom, błyszczący chrom, pergamon
- Do spłuczki podtynkowej 380 UP
- Do spłuczki podtynkowej 399 UP (VERIA DUO)
- Do stelaża do pisuaru DUPLO UR Numer katalogowy 8050452777 (VERIA)

Cechy szczególne produktu

- Łatwy montaż i serwis

W skład zestawu wchodzą

- Komplet materiałów do montażu produktu

Rysunek techniczny

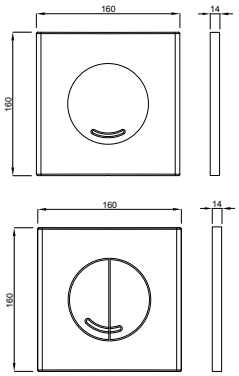

VERIA DUO ANTIBAC

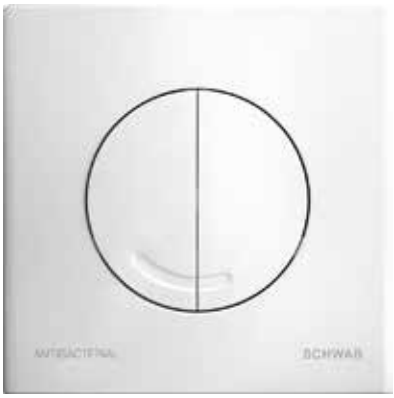

VERIA DUO ANTIBAC

Biały
Numer katalogowy: **4060414602**
Kod EAN: 8711778212947

Sposób montażu

- Do spłuczek podtynkowych

Charakterystyka

- Tworzywo: wysokiej jakości plastik
- Spłukiwanie dwudzielne
- Kolor: biały
- Do spłuczki podtynkowej 380 UP

Cechy szczególne produktu

- Łatwy montaż i serwis
- Z jonami srebra o działaniu antybakteryjnym

W skład zestawu wchodzą

- Komplet materiałów do montażu produktu

Rysunek techniczny

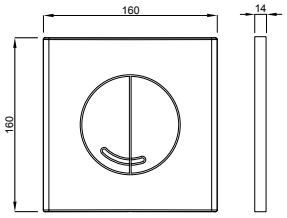

Pakowanie: 20 szt./karton

ATENA / ATENA DUO

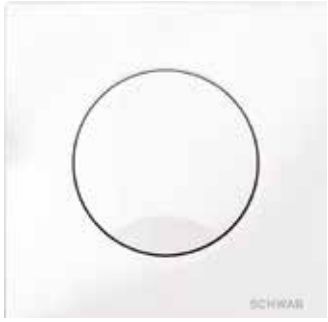

ATENA

Biały
Numer katalogowy: **4060414301**
Kod EAN: 8711778212848

Matowy chrom
Numer katalogowy: **4060414331**
Kod EAN: 8711778212855

Błyszczący chrom
Numer katalogowy: **4060414351**
Kod EAN: 8711778212862

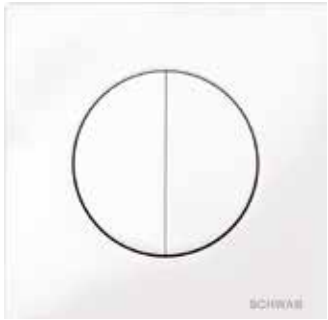

ATENA DUO

Biały
Numer katalogowy: **4060414401**
Kod EAN: 8711778212879

Matowy chrom
Numer katalogowy: **4060414431**
Kod EAN: 8711778212886

Błyszczący chrom
Numer katalogowy: **4060414451**
Kod EAN: 8711778212893

Pakowanie: 20 szt./karton

Sposób montażu

- Do spłuczek podtynkowych

Charakterystyka

- Tworzywo: wysokiej jakości plastik
- Spłukiwanie typu start-stop (ATENA)
- Spłukiwanie dwudzielne (ATENA DUO)
- Kolor: biały, matowy chrom, błyszczący chrom
- Do spłuczki podtynkowej 380 UP
- Do spłuczki podtynkowej 399 UP (ATENA DUO)
- Do stelaża do pisuaru DUPLO UR Numer katalogowy 8050452777 (ATENA)

Cechy szczególne produktu

- Łatwy montaż i serwis

W skład zestawu wchodzą

- Komplet materiałów do montażu produktu

Rysunek techniczny

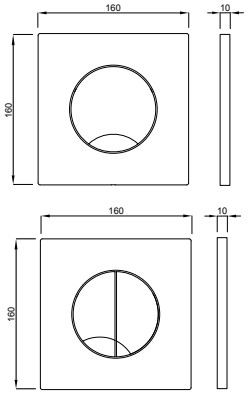

ARTE / ARTE DUO

ARTE

Biały*
Numer katalogowy: **4060415501**
Kod EAN: 8711778212985

Matowy chrom*
Numer katalogowy: **4060415531**
Kod EAN: 8711778212992

Błyszczący chrom
Numer katalogowy: **4060415551**
Kod EAN: 8711778213005

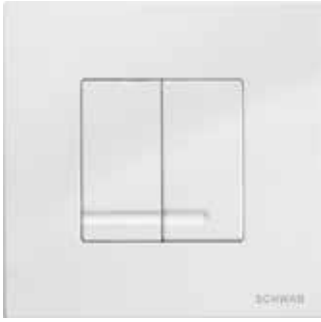

ARTE DUO

Biały
Numer katalogowy: **4060415601**
Kod EAN: 8711778213012

Matowy chrom
Numer katalogowy: **4060415631**
Kod EAN: 8711778213029

Błyszczący chrom
Numer katalogowy: **4060415651**
Kod EAN: 8711778213043

Czarny*
Numer katalogowy: **4060415638**
Kod EAN: 8711778213036

Pakowanie: 12 szt./karton

* Dostępny na zamówienie

Sposób montażu

- Do spłuczek podtynkowych

Charakterystyka

- Tworzywo: wysokiej jakości plastik
- Spłukiwanie typu start-stop (ARTE)
- Spłukiwanie dwudzielne (ARTE DUO)
- Kolor: biały, matowy chrom, błyszczący chrom, czarny
- Do spłuczki podtynkowej 380 UP
- Do spłuczki podtynkowej 399 UP (ARTE DUO)
- Do stelaża do pisuaru DUPLO UR Numer katalogowy 8050452777 (ARTE)

Cechy szczególne produktu

- Łatwy montaż i serwis

W skład zestawu wchodzą

- Komplet materiałów do montażu produktu

Rysunek techniczny

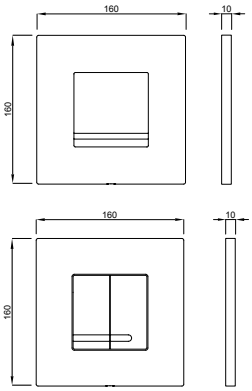

ARTE METALL / ARTE DUO METALL

ARTE METALL

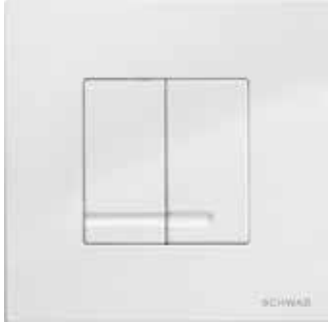

ARTE DUO METALL

Pakowanie: 20 szt./karton
* Dostępny na zamówienie

Biały
Numer katalogowy: **4060414101**
Kod EAN: 8711778212817

Matowy chrom
Numer katalogowy: **4060414131**
Kod EAN: 8711778212824

Blyszczący chrom
Numer katalogowy: **4060414151**
Kod EAN: 8711778212831

Biały
Numer katalogowy: **4060414001**
Kod EAN: 8711778213951

Matowy chrom
Numer katalogowy: **4060414031**
Kod EAN: 8711778212770

Matowy/Błyszczący chrom*
Numer katalogowy: **4060414050**
Kod EAN: 8711778212787

Błyszczący chrom
Numer katalogowy: **4060414051**
Kod EAN: 8711778212794

Błyszczący/Matowy chrom*
Numer katalogowy: **4060414060**
Kod EAN: 8711778212800

Sposób montażu

- Do spłuczek podtynkowych

Charakterystyka

- Tworzywo: odlew cynkowy
- Spłukiwanie typu start-stop (ARTE METALL)
- Spłukiwanie dwudzielne (ARTE DUO METALL)
- Kolor: biały, matowy chrom, błyszczący chrom, matowy/błyszczący chrom, błyszczący/ matowy chrom
- Do spłuczki podtynkowej 380 UP
- Do stelaża do pisuaru DUPLO UR Numer katalogowy 8050452777 (ARTE METALL)

Cechy szczególne produktu

- Łatwy montaż i serwis
- Zabezpieczony śrubą z łbem stożkowym

W skład zestawu wchodzą

- Komplet materiałów do montażu produktu

Rysunek techniczny

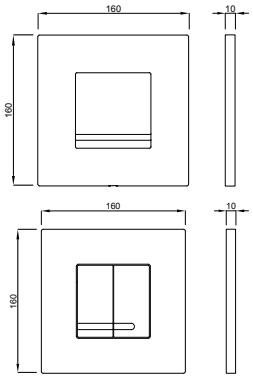

ARTE DUO STEEL DESIGN

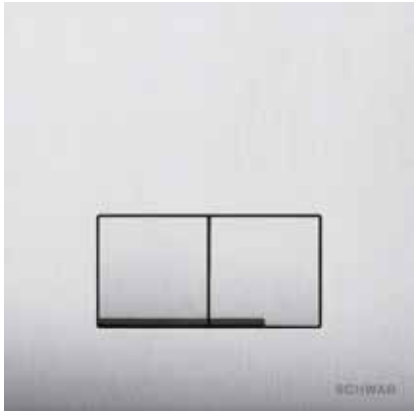

ARTE DUO STEEL DESIGN

Stal nierdzewna
Numer katalogowy: **4060420101**
Kod EAN: 8711778213333

Sposób montażu

- Do spłuczek podtynkowych

Charakterystyka

- Tworzywo: stal nierdzewna
- Spłukiwanie dwudzielne
- Do spłuczki podtynkowej 380 UP
- Do spłuczki podtynkowej 399 UP

Cechy szczególne produktu

- Łatwy montaż i serwis
- Panel z efektem świetlnym
- Wersja Design

W skład zestawu wchodzą

- Komplet materiałów do montażu produktu

Rysunek techniczny

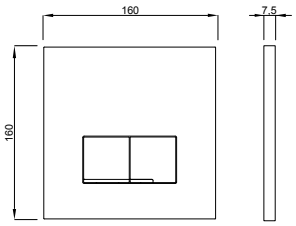

Pakowanie: 20 szt./karton

ARTE DUO GLASS

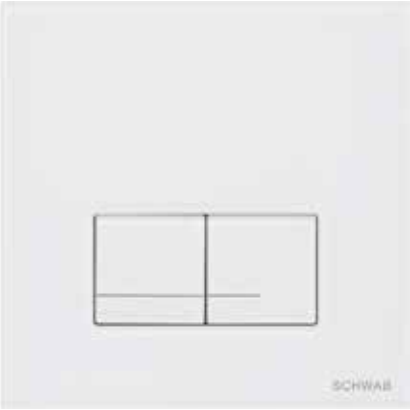

ARTE DUO GLASS

Biały
Numer katalogowy: **4060420201**
Kod EAN: 8711778213364

Czarny
Numer katalogowy: **4060420238**
Kod EAN: 8711778213371

Sposób montażu

- Do spłuczek podtynkowych

Charakterystyka

- Tworzywo: szkło
- Spłukiwanie dwudzielne
- Kolor: biały, czarny
- Do spłuczki podtynkowej 380 UP
- Do spłuczki podtynkowej 399 UP

Cechy szczególne produktu

- Łatwy montaż i serwis
- Panel z efektem świetlnym

W skład zestawu wchodzą

- Komplet materiałów do montażu produktu

Rysunek techniczny

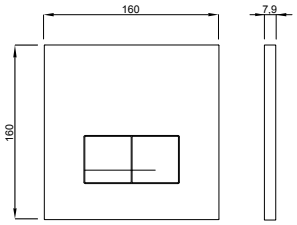

Pakowanie: 12 szt./karton

ARTE DUO ALU

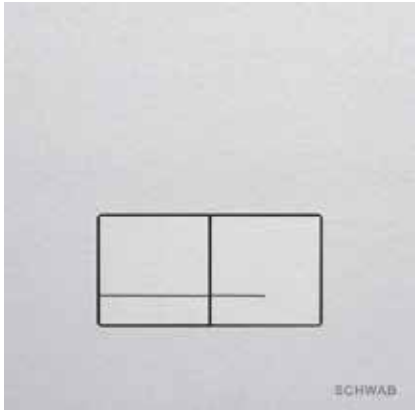

ARTE DUO ALU

Aluminium
Numer katalogowy: **4060420111**
Kod EAN: 8711778213340

Czarny
Numer katalogowy: **4060420138**
Kod EAN: 8711778213357

Sposób montażu

- Do spłuczek podtynkowych

Charakterystyka

- Tworzywo: aluminium
- Spłukiwanie dwudzielne
- Kolor: aluminium, czarny
- Do spłuczki podtynkowej 380 UP
- Do spłuczki podtynkowej 399 UP

Cechy szczególne produktu

- Łatwy montaż i serwis
- Panel z efektem świetlnym

W skład zestawu wchodzą

- Komplet materiałów do montażu produktu

Rysunek techniczny

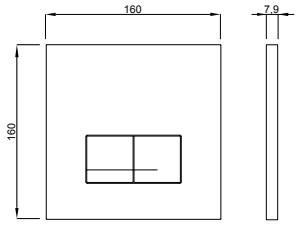

Pakowanie: 20 szt./karton

ITEA DUO

ITEA DUO

Biały
Numer katalogowy: **4060419601**
Kod EAN: 8711778213265

Matowy chrom
Numer katalogowy: **4060419631**
Kod EAN: 8711778213272

Błyszczący chrom
Numer katalogowy: **4060419651**
Kod EAN: 8711778213289

Sposób montażu

- Do spłuczek podtynkowych

Charakterystyka

- Tworzywo: wysokiej jakości plastik
- Spłukiwanie dwudzielne
- Kolor: biały, matowy chrom, błyszczący chrom
- Do spłuczki podtynkowej 380 UP
- Cechy szczególne produktu
- Łatwy montaż i serwis

W skład zestawu wchodzą

- Komplet materiałów do montażu produktu
- Pneumatyczna jednostka unosząca

Rysunek techniczny

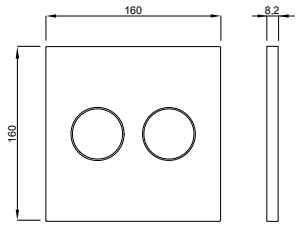

Pakowanie: 12 szt./karton

ITEA DUO GLASS

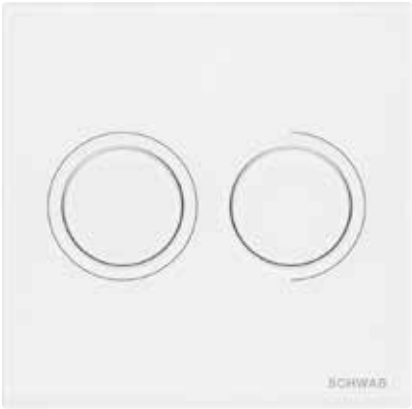

ITEA DUO GLASS

Biały
Numer katalogowy: **4060419801**
Kod EAN: 8711778213319

Czarny
Numer katalogowy: **4060419838**
Kod EAN: 8711778213326

Sposób montażu

- Do spłuczek podtynkowych

Charakterystyka

- Tworzywo: szkło
- Spłukiwanie dwudzielne
- Kolor: biały, czarny
- Do spłuczki podtynkowej 380 UP

Cechy szczególne produktu

- Łatwy montaż i serwis
- Panel z efektem świetlnym

W skład zestawu wchodzą

- Komplet materiałów do montażu produktu
- Pneumatyczna jednostka unosząca

Rysunek techniczny

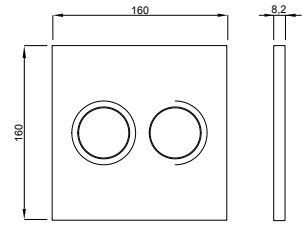

Pakowanie: 12 szt./karton

ITEA DUO ALU

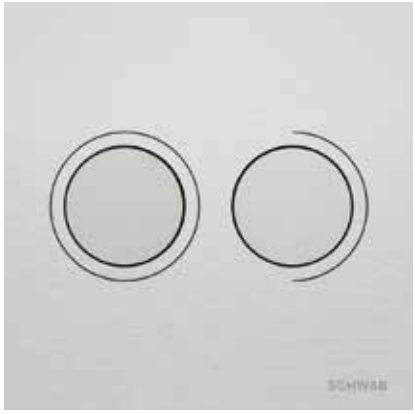

ITEA DUO ALU

Aluminum
Numer katalogowy: **4060419745**
Kod EAN: 8711778213302

Czarny
Numer katalogowy: **4060419738**
Kod EAN: 8711778213296

Sposób montażu

- Do spłuczek podtynkowych

Charakterystyka

- Tworzywo: aluminum
- Spłukiwanie dwudzielne
- Kolor: aluminum, czarny
- Do spłuczki podtynkowej 380 UP

Cechy szczególne produktu

- Łatwy montaż i serwis

W skład zestawu wchodzą

- Komplet materiałów do montażu produktu
- Pneumatyczna jednostka unosząca

Rysunek techniczny

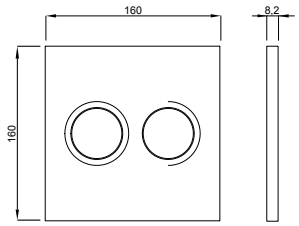

Pakowanie: 12 szt./karton

ITEA STEEL

ITEA STEEL

Stal nierdzewna
Numer katalogowy. **4060404001**
Kod EAN: 8711778212718

Sposób montażu

- Do spłuczek podtynkowych

Charakterystyka

- Tworzywo: stal nierdzewna
- Do spłuczki podtynkowej 380 UP

Cechy szczególne produktu

- Łatwy montaż i serwis
- Odpowiedni do zastosowań komercyjnych
- Zabezpieczony śrubą z łbem stożkowym

W skład zestawu wchodzą

- Komplet materiałów do montażu produktu
- Pneumatyczna jednostka unosząca

Rysunek techniczny

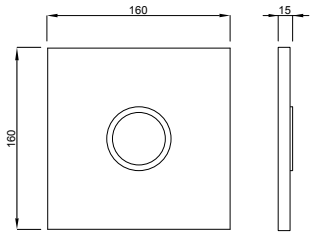

Pakowanie: 12 szt./karton

CARO

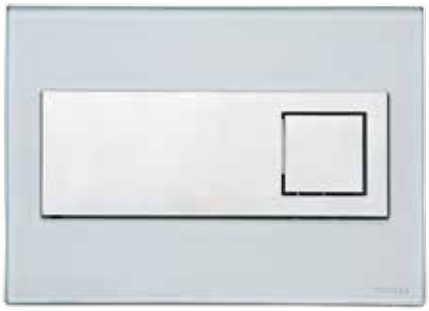

CARO

Białe - złoto
Numer produktu: **675042**
EAN: 3838912064387

Czarne - złoto
Numer produktu: **675043**
EAN: 3838912064394

Rama bez wypełnienia
Numer katalogowy: **232865**
Kod EAN: 3838912012913

Pakowanie: 4 szt./karton

Szkło - Miętowy zielony
Numer katalogowy: **9228**
Kod EAN: 3838912027405

Szkło - Biały
Numer katalogowy: **8940**
Kod EAN: 3838912027412

Szkło - Czarny
Numer katalogowy: **4810**
Kod EAN: 3838912027429

Wygląd drewna/Wenge
Numer katalogowy: **12400**
Kod EAN: 3838912027023

Wygląd drewna /Zebrano
Numer katalogowy: **256718**
Kod EAN: 3838912027108

Przezroczysty plastik - Biały
Numer katalogowy: **256717**
Kod EAN: 3838912024329

Przezroczysty plastik – Czarny
Numer katalogowy: **384645**
Kod EAN: 3838912025517

Matowy czarny
Numer katalogowy: **681017**
Kod EAN: 38389120263205

Sposób montażu

- Do spłuczek podtynkowych

Charakterystyka

- Tworzywo: szkło, drewno, przezroczyste tworzywo
- Spłukiwanie dwudzielne
- Do spłuczek podtynkowych 189 UP
- Do spłuczek podtynkowych 198 UP

Cechy szczególne produktu

- Łatwy montaż i serwis

W skład zestawu wchodzą

- Komplet materiałów do montażu produktu

Rysunek techniczny

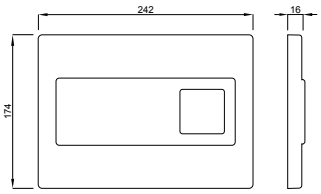

CIRCLE

CIRCLE

Białe - złoto
Numer katalogowy: **675040**
EAN: 3838912064363

Czarne - złoto
Numer katalogowy: **675041**
EAN: 3838912064370

Rama bez wypełnienia
Numer katalogowy: **392901**
Kod EAN: 3838912026309

Pakowanie: 4 szt./karton

Szkło - Miętowy zielony
Numer katalogowy: **15323**
Kod EAN: 3838912027504

Szkło - Biały
Numer katalogowy: **256720**
Kod EAN: 3838912027511

Szkło - Czarny
Numer katalogowy: **256719**
Kod EAN: 3838912027528

Wygląd drewna/Wenge
Numer katalogowy: **256721**
Kod EAN: 3838912027603

Wygląd drewna/Zebrano
Numer katalogowy: **12316**
Kod EAN: 3838912027610

Przezroczysty plastik - Biały
Numer katalogowy: **15322**
Kod EAN: 3838912024404

Przezroczysty plastik - Czarny
Numer katalogowy: **385302**
Kod EAN: 3838912025524

Sposób montażu

- Do spłuczek podtynkowych

Charakterystyka

- Tworzywo: szkło, drewno, przezroczyste tworzywo
- Spłukiwanie dwudzielne
- Do spłuczek podtynkowych 189 UP
- Do spłuczek podtynkowych 198 UP

Cechy szczególne produktu

- Łatwy montaż i serwis

W skład zestawu wchodzą

- Komplet materiałów do montażu produktu

Rysunek techniczny

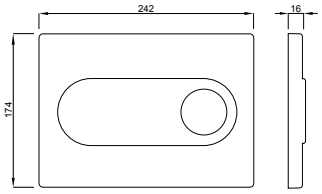

GENERA

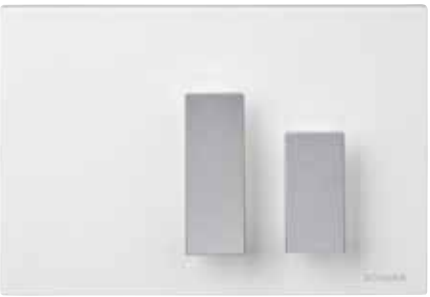

GENERA

Biały z metalowymi przyciskami funkcyjnymi
Numer katalogowy: **634496**
Kod EAN: 3838912038913

Sposób montażu

- Do spłuczek podtynkowych

Charakterystyka

- Tworzywo: ASA
- Spłukiwanie dwudzielne
- Kolor: biały z metalowymi przyciskami funkcyjnymi
- Do spłuczek podtynkowych 189 UP
- Do spłuczek podtynkowych 198 UP

Cechy szczególne produktu

- Łatwy montaż i serwis

W skład zestawu wchodzą

- Komplet materiałów do montażu produktu

Rysunek techniczny

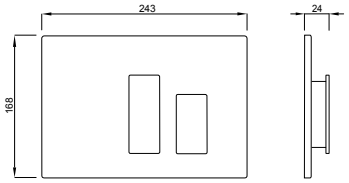

Pakowanie: 4 szt./karton

FUTURA

FUTURA

Biały z metalowymi przyciskami funkcyjnymi
Numer katalogowy: **634850**
Kod EAN: 3838912039613

Sposób montażu

- Do spłuczek podtynkowych

Charakterystyka

- Tworzywo: ASA
- Spłukiwanie dwudzielne
- Kolor: biały z metalowymi przyciskami funkcyjnymi
- Do spłuczek podtynkowych 189 UP
- Do spłuczek podtynkowych 198 UP

Cechy szczególne produktu

- Łatwy montaż i serwis

W skład zestawu wchodzą

- Komplet materiałów do montażu produktu

Rysunek techniczny

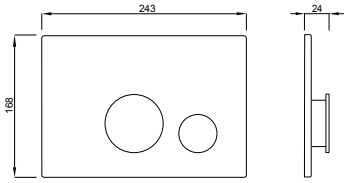

Pakowanie: 4 szt./karton

VIVO

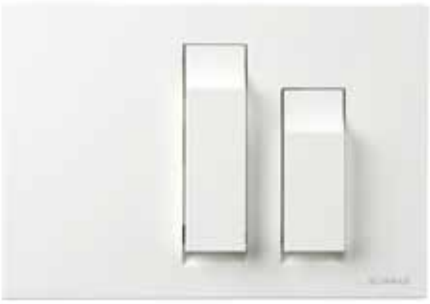

VIVO

Biały
Numer katalogowy: **634672**
Kod EAN: 3838912039217

Matowy chrom
Numer katalogowy: **634675**
Kod EAN: 3838912039309

Błyszczący chrom
Numer katalogowy: **634678**
Kod EAN: 3838912039316

Sposób montażu

- Do spłuczek podtynkowych

Charakterystyka

- Tworzywo: ASA lub ABS (do płytek chromowanych)
- Spłukiwanie dwudzielne
- Kolor: biały, matowy chrom, błyszczący chrom
- Do spłuczek podtynkowych 189 UP
- Do spłuczek podtynkowych 198 UP

Cechy szczególne produktu

- Łatwy montaż i serwis

W skład zestawu wchodzą

- Komplet materiałów do montażu produktu

Rysunek techniczny

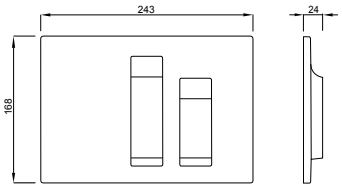

Pakowanie: 4 szt./karton

DURA

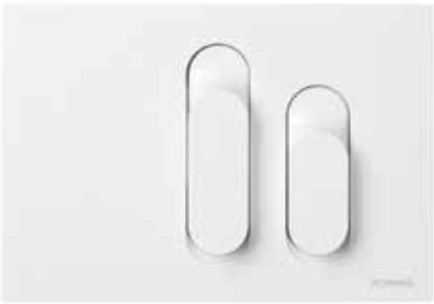

DURA

Biały
Numer katalogowy: **634684**
Kod EAN: 3838912039408

Matowy chrom
Numer katalogowy: **634691**
Kod EAN: 3838912039422

Błyszczący chrom
Numer katalogowy: **634694**
Kod EAN: 3838912039514

Sposób montażu

- Do spłuczek podtynkowych

Charakterystyka

- Tworzywo: ASA lub ABS (do płytek chromowanych)
- Spłukiwanie dwudzielne
- Kolor: biały, matowy chrom, błyszczący chrom
- Do spłuczek podtynkowych 189 UP
- Do spłuczek podtynkowych 198 UP

Cechy szczególne produktu

- Łatwy montaż i serwis

W skład zestawu wchodzą

- Komplet materiałów do montażu produktu

Rysunek techniczny

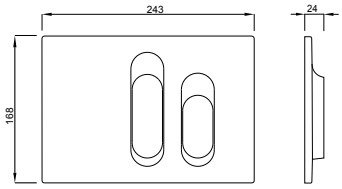

Pakowanie: 4 szt./karton

OVATE / OVATE DUO

OVATE

OVATE DUO

Pakowanie: 4 szt./karton

Biały
Numer katalogowy: **257418**
Kod EAN: 3838912027627

Matowy chrom
Numer katalogowy: **257419**
Kod EAN: 3838912027702

Błyszczący chrom
Numer katalogowy: **257430**
Kod EAN: 3838912027719

Biały
Numer katalogowy: **257420**
Kod EAN: 3838912027726

Matowy chrom
Numer katalogowy: **257421**
Kod EAN: 3838912027801

Błyszczący chrom
Numer katalogowy: **257422**
Kod EAN: 3838912027818

Matowy czarny
Numer katalogowy: **681008**
Kod EAN: 3838912063182

Złoty
Numer katalogowy: **675132**
Kod EAN: 3838912064554

Sposób montażu

- Do spłuczek podtynkowych

Charakterystyka

- Tworzywo: ASA lub ABS (do płytek chromowanych)
- Spłukiwanie typu start-stop (OVATE)
- Spłukiwanie dwudzielne (OVATE DUO)
- Kolor: biały, matowy chrom, błyszczący chrom
- Do spłuczek podtynkowych 189 UP
- Do spłuczek podtynkowych 198 UP (OVATE DUO)

Cechy szczególne produktu

- Łatwy montaż i serwis

W skład zestawu wchodzą

- Komplet materiałów do montażu produktu

Rysunek techniczny

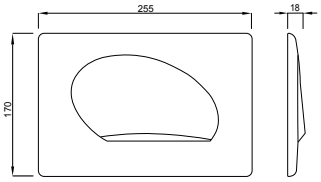

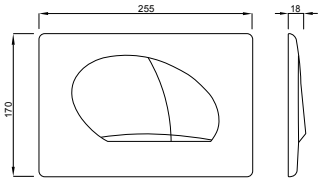

DOTS / DOTS DUO

DOTS

DOTS DUO

Pakowanie: 4 szt./karton

Biały
Numer katalogowy: **257423**
Kod EAN: 3838912027825

Matowy chrom
Numer katalogowy: **257424**
Kod EAN: 3838912027924

Błyszczący chrom
Numer katalogowy: **257425**
Kod EAN: 3838912025302

Biały
Numer katalogowy: **257426**
Kod EAN: 3838912027115

Matowy chrom
Numer katalogowy: **257427**
Kod EAN: 3838912027122

Błyszczący chrom
Numer katalogowy: **257429**
Kod EAN: 3838912027207

Matowy czarny
Numer katalogowy: **681013**
Kod EAN: 3838912063199

Złoty
Numer katalogowy: **675130**
Kod EAN: 3838912064547

Sposób montażu

- Do spłuczek podtynkowych

Charakterystyka

- Tworzywo: ASA lub ABS (do płytek chromowanych)
- Spłukiwanie typu start-stop (DOTS)
- Spłukiwanie dwudzielne (DOTS DUO)
- Kolor: biały, matowy chrom, błyszczący chrom
- Do spłuczek podtynkowych 189 UP
- Do spłuczek podtynkowych 198 UP (DOTS DUO)

Cechy szczególne produktu

- Łatwy montaż i serwis

W skład zestawu wchodzą

- Komplet materiałów do montażu produktu

Rysunek techniczny

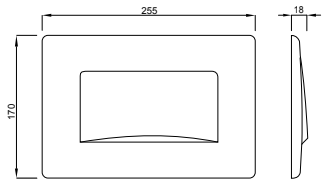

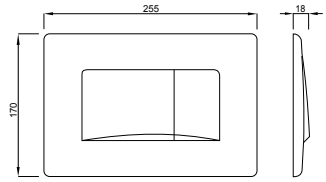

VELA

VELA

Matowy biały
Numer produktu: **P47-0131-0400**
EAN: 8681282657919

Złoty
Numer produktu: **P47-0140-0250**
EAN: 8681282656219

Pakowanie: 10 szt./karton

Biały
Numer produktu: **P47-0130-0253**
EAN: 8681282677009

Matowy chrom
Numer produktu: **P47-0110-0253**
EAN: 8681282676996

Błyszczący chrom
Numer produktu: **P47-0120-0253**
EAN: 8681282676880

Matowy czarny
Numer produktu: **P47-0190-0253**
EAN: 8681282677115

Biały ze złotym pierścieniem
Numer produktu: **P47-0205-0250**
EAN: 8681282653317

Biały z jasnym pierścieniem chromowanym
Numer produktu: **P47-0201-0250**
EAN: 8681282653294

Czarny ze złotym pierścieniem
Numer produktu: **P47-0235-0250**
EAN: 8681282653324

Czarny z jasnym pierścieniem chromowanym
Numer produktu: **P47-0202-0250**
EAN: 8681282653300

Sposób montażu

- Do spłuczek podtynkowych

Charakterystyka

- Przycisk spłukujące mechaniczny
- Tworzywo: wysokiej jakości plastik
- Spłukiwanie dwudzielne
- Do spłuczek podtynkowych SCHWAB 199

Cechy szczególne produktu

- Łatwy montaż i serwis

W skład zestawu wchodzą

- Komplet materiałów do montażu produktu

Rysunek techniczny

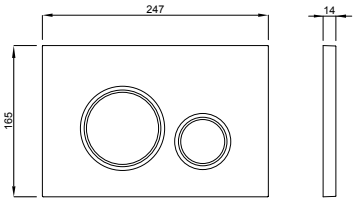

PLUTO

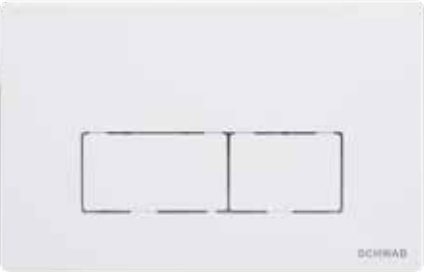

PLUTO

Biały
Numer produktu: **P58-0130-0250**
EAN: 8681282612611

Matowy chrom
Numer produktu: **P58-0110-0250**
EAN: 8681282612390

Błyszczący chrom
Numer produktu: **P58-0120-0250**
EAN: 8681282612888

Matowy czarny
Numer produktu: **P58-0190-0250**
EAN: 8681282612741

Złoty
Numer produktu: **P58-0140-0250**
EAN: 8681282656233

Sposób montażu

- Do spłuczek podtynkowych

Charakterystyka

- Przycisk spłukujące mechaniczny
- Tworzywo: wysokiej jakości plastik
- Spłukiwanie dwudzielne
- Do spłuczek podtynkowych SCHWAB 199

Cechy szczególne produktu

- Łatwy montaż i serwis

W skład zestawu wchodzą

- Komplet materiałów do montażu produktu

Rysunek techniczny

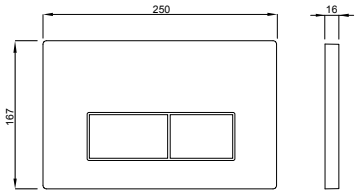

Pakowanie: 10 szt./karton

CERES

CERES

Biały
Numer produktu: **P67-0130-0250**
EAN: 8681282654482

Matowy biały
Numer produktu: **P67-0131-0400**
EAN: 8681282657926

Błyszczący chrom
Numer produktu: **P67-0120-0250**
EAN: 8681282654444

Matowy chrom
Numer produktu: **P67-0110-0250**
EAN: 8681282654604

Matowy czarny
Numer produktu: **P67-0190-0250**
EAN: 8681282654437

Sposób montażu

- Do spłuczek podtynkowych

Charakterystyka

- Przycisk spłukujące mechaniczny
- Tworzywo: wysokiej jakości plastik
- Spłukiwanie dwudzielne
- Do spłuczek podtynkowych SCHWAB 199

Cechy szczególne produktu

- Łatwy montaż i serwis

W skład zestawu wchodzą

- Komplet materiałów do montażu produktu

Rysunek techniczny

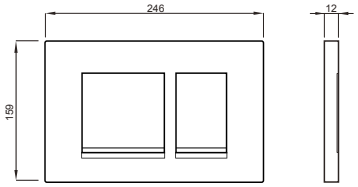

Pakowanie: 10 szt./karton

METIS

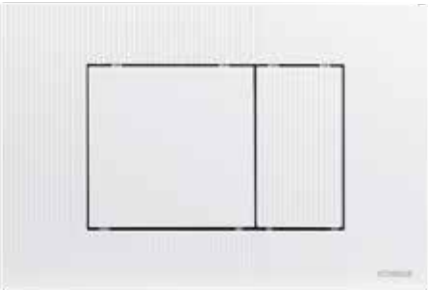

METIS

Biały
Numer produktu: **P41-0130-0250**
EAN: 8681282608706

Matowy chrom
Numer produktu: **P41-0110-0250**
EAN: 8681282608577

Błyszczący chrom
Numer produktu: **P41-0120-0250**
EAN: 8681282608652

Stal nierdzewna
Numer produktu: **P41-0190-0253**
EAN: 8681282676774

Sposób montażu

- Do spłuczek podtynkowych

Charakterystyka

- Przycisk spłukujące mechaniczny
- Tworzywo: wysokiej jakości plastik
- Spłukiwanie dwudzielne
- Do spłuczek podtynkowych SCHWAB 199

Cechy szczególne produktu

- Łatwy montaż i serwis

W skład zestawu wchodzą

- Komplet materiałów do montażu produktu

Rysunek techniczny

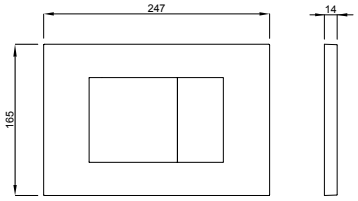

Pakowanie: 10 szt./karton

MAGNUS STEEL

MAGNUS STEEL

Stal nierdzewna
Numer produktu: **P54-0018-0250**
EAN: 8681282682225

Sposób montażu

- Do spłuczek podtynkowych

Charakterystyka

- Tworzywo: stal nierdzewna
- Spłukiwanie dwudzielne
- Do spłuczek podtynkowych 199 UP

Cechy szczególne produktu

- Łatwy montaż i serwis

W skład zestawu wchodzą

- Komplet materiałów do montażu produktu

Rysunek techniczny

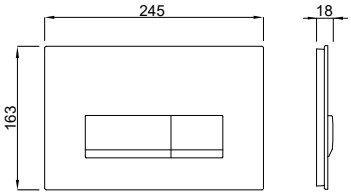

Pakowanie: 10 szt./karton

MAGNUS GLASS

MAGNUS GLASS

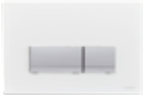

Szkło - Biały
Numer produktu: **P54-0003-0250**
EAN: 8681282682447

Szkło - Czarny
Numer produktu: **P54-0001-0250**
EAN: 8681282682331

Sposób montażu

- Do spłuczek podtynkowych

Charakterystyka

- Tworzywo: szkło
- Spłukiwanie dwudzielne
- Kolor: biały, czarny
- Do spłuczek podtynkowych 199 UP

Cechy szczególne produktu

- Łatwy montaż i serwis

W skład zestawu wchodzą

- Komplet materiałów do montażu produktu

Rysunek techniczny

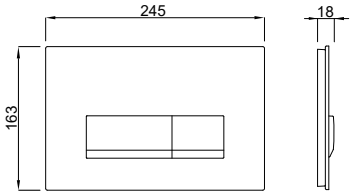

Pakowanie: 10 szt./karton

VENTUS

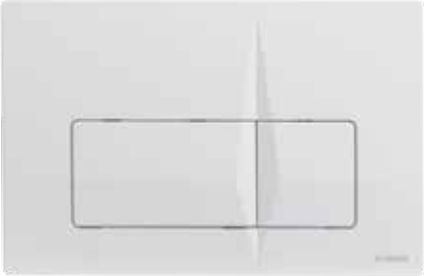

VENTUS

Biały
Numer produktu:: **P62-0130-0250**
Kod EAN: 8681282682775

Matowy chrom
Numer produktu:: **P62-0110-0250**
Kod EAN: 8681282682669

Błyszczący chrom
Numer produktu:: **P62-0120-0250**
Kod EAN: 8681282682553

Sposób montażu

- Do spłuczek podtynkowych

Charakterystyka

- Tworzywo: ASA lub ABS (do płytek chromowanych)
- Spłukiwanie dwudzielne
- Kolor: biały, matowy chrom, jasny chrom
- Do spłuczek podtynkowych 199 UP

Cechy szczególne produktu

- Łatwy montaż i serwis

W skład zestawu wchodzą

- Komplet materiałów do montażu produktu

Rysunek techniczny

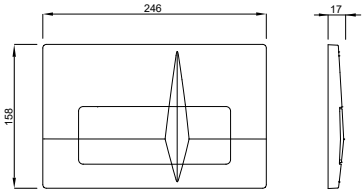

Pakowanie: 10 szt./karton

KATION DUO WHITE

KATION DUO WHITE

Biały
Numer katalogowy: **4060419911**
Kod EAN: 8711778213524

Sposób montażu

- Do spłuczek podtynkowych

Charakterystyka

- Tworzywo: wysokiej jakości plastik
- Spłukiwanie dwudzielne
- Kolor: biały
- Do spłuczek podtynkowych 387 UP

Cechy szczególne produktu

- Łatwy montaż i serwis
- Spłukiwanie uruchamiane z przodu

W skład zestawu wchodzą

- Komplet materiałów do montażu produktu

Rysunek techniczny

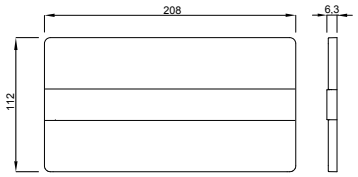

Dostępne zasilacze, patrz strona 59-60

Zasilacz UP, zasilacz wtyczkowy, hydrogenerator, bateria

Pakowanie: 12 szt./karton

KATION DUO GLASS

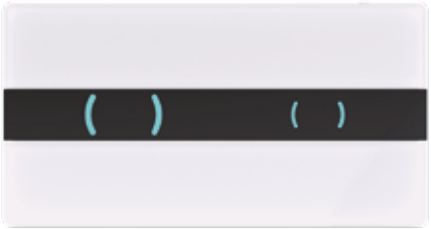

KATION DUO GLASS

Biały
Numer katalogowy: **4060419921**
Kod EAN: 8711778213500

Czarny
Numer katalogowy: **4060419938**
Kod EAN: 8711778213517

Sposób montażu

- Do spłuczek podtynkowych

Charakterystyka

- Tworzywo: szkło
- Spłukiwanie dwudzielne
- Kolor: biały, czarny
- Do spłuczek podtynkowych 387 UP

Cechy szczególne produktu

- Łatwy montaż i serwis
- Spłukiwanie uruchamiane z przodu
- Panel z efektem świetlnym

W skład zestawu wchodzą

- Komplet materiałów do montażu produktu

Rysunek techniczny

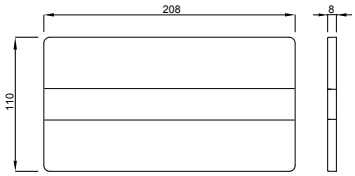

Dostępne zasilacze, patrz strona 59-60

Zasilacz UP, zasilacz wtyczkowy, hydrogenerator, bateria

Pakowanie: 12 szt./karton

GAIOS DUO

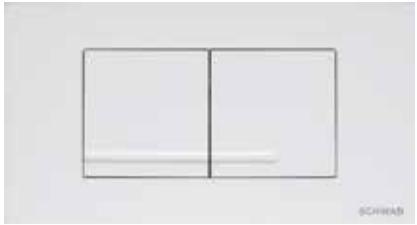

GAIOS DUO

Biały
Numer katalogowy: **4060418701**
Kod EAN: 8711778213197

Matowy chrom
Numer katalogowy: **4060418731**
Kod EAN: 8711778213203

Błyszczący chrom
Numer katalogowy: **4060418751**
Kod EAN: 8711778213210

Sposób montażu

- Do spłuczek podtynkowych

Charakterystyka

- Tworzywo: wysokiej jakości plastik
- Spłukiwanie dwudzielne
- Kolor: biały, matowy chrom, błyszczący chrom
- Do spłuczek podtynkowych 387 UP

Cechy szczególne produktu

- Łatwy montaż i serwis
- Spłukiwanie uruchamiane z przodu lub z góry
- Kompatybilne z systemem Wisa Clean

W skład zestawu wchodzą

- Komplet materiałów do montażu produktu

Rysunek techniczny

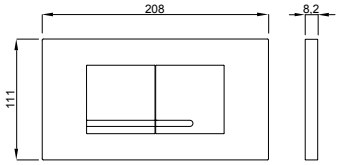

Pakowanie: 20 szt./karton

GAIOS DUO GLASS

GAIOS DUO GLASS

Biały
Numer katalogowy: **4060421201**
Kod EAN: 8711778213401

Czarny
Numer katalogowy: **4060421238**
Kod EAN: 8711778213418

Sposób montażu

- Do spłuczek podtynkowych

Charakterystyka

- Tworzywo: szkło
- Spłukiwanie dwudzielne
- Kolor: biały, czarny
- Do spłuczek podtynkowych 387 UP

Cechy szczególne produktu

- Łatwy montaż i serwis
- Spłukiwanie uruchamiane z przodu lub z góry
- Panel z efektem świetlnym

W skład zestawu wchodzą

- Komplet materiałów do montażu produktu

Rysunek techniczny

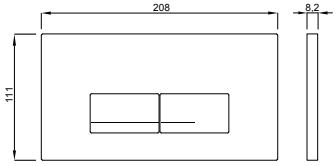

Pakowanie: 20 szt./karton

GAIOS DUO STEEL

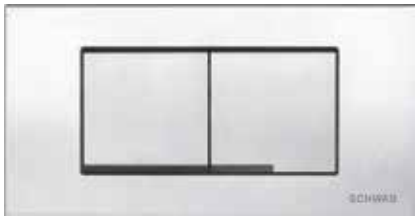

GAIOS DUO INOX

Stal nierdzewna
Numer katalogowy: **4060419001**
Kod EAN: 8711778213227

Sposób montażu

- Do spłuczek podtynkowych

Charakterystyka

- Tworzywo: stal nierdzewna
- Spłukiwanie dwudzielne
- Do spłuczek podtynkowych 387 UP

Cechy szczególne produktu

- Łatwy montaż i serwis
- Spłukiwanie uruchamiane z przodu lub z góry
- Kompatybilne z systemem Wisa Clean

W skład zestawu wchodzą

- Komplet materiałów do montażu produktu

Rysunek techniczny

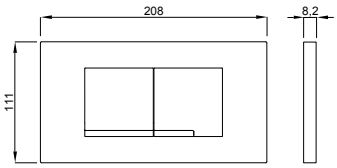

Pakowanie: 20 szt./karton

KANTOS

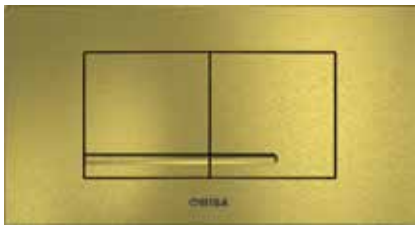

KANTOS

Szczotkowany brąz
Numer katalogowy: **8050418733**
Kod EAN: 8711778228191

Szczotkowana miedź
Numer katalogowy: **8050418735**
Kod EAN: 8711778228177

Szczotkowany czarny tytanowy
Numer katalogowy: **8050418738**
Kod EAN: 8711778228184

Matowy czarny
Numer katalogowy: **8050418755**
Kod EAN: 8711778228160

Sposób montażu

- - Do montażu na spłuczkach podtynkowych

Charakterystyka

- Tworzywo: wysokiej jakości plastik
- Spłukiwanie dwudzielne
- Kolor: szczotkowany brązowy, szczotkowany miedziany, szczotkowany czarny tytanowy, czarny matowy
- Do spłuczek podtynkowych 387 UP

Cechy szczególne produktu

- Łatwy montaż i serwis
- Spłukiwanie uruchamiane z przodu lub z góry

W skład zestawu wchodzą

- Komplet materiałów do montażu produktu

Rysunek techniczny

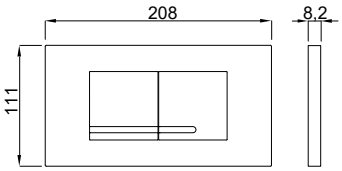

WISA®

Pakowanie: 20 szt./karton

THIRA DUO

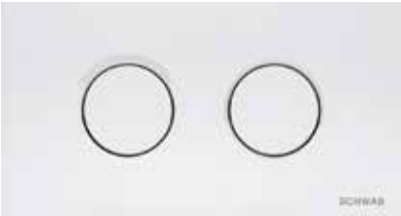

THIRA DUO

Biały
Numer katalogowy: **4060419301**
Kod EAN: 8711778213234

Matowy chrom
Numer katalogowy: **4060419331**
Kod EAN: 8711778213241

Błyszczący chrom
Numer katalogowy: **4060419351**
Kod EAN: 8711778213258

Sposób montażu

- Do spłuczek podtynkowych

Charakterystyka

- Tworzywo: wysokiej jakości plastik
- Spłukiwanie dwudzielne
- Kolor: biały, matowy chrom, jasny chrom
- Do spłuczek podtynkowych 387 UP

Cechy szczególne produktu

- Łatwy montaż i serwis
- Spłukiwanie uruchamiane z przodu lub z góry

W skład zestawu wchodzą

- Komplet materiałów do montażu produktu
- Pneumatyczna jednostka unosząca

Rysunek techniczny

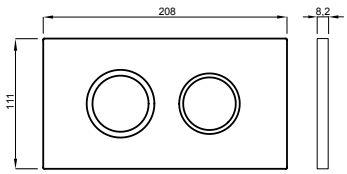

Pakowanie: 12 szt./karton

Zasilacz NEA / KATION UP

Sposób montażu

- Do systemów bezdotykowego spłukiwania NEA / KATION

Charakterystyka

- Wejście AC 100-240V ~ / 50-60 Hz
- Wyjście DC 5V / 1A
- Długość przewodu około 2.0 m

W skład zestawu wchodzą

- Skrzynka montażowa z osłoną
- Rurka
- Osłona

Rysunek techniczny

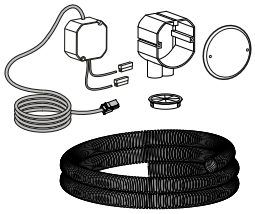

Numer katalogowy: **8050999211**
Kod EAN: 8711778199057
Pakowanie: 12 szt./karton

Zasilacz wtykowy NEA / KATION

Sposób montażu

- Zasilacz wtykowy do systemów bezdotykowego spłukiwania NEA / KATION

Charakterystyka

- Wejście AC 100-240V ~ / 50-60 Hz
- Wyjście DC 5V / 1A
- Długość przewodu około 1,8 m

W skład zestawu wchodzą

- Osłona

Rysunek techniczny

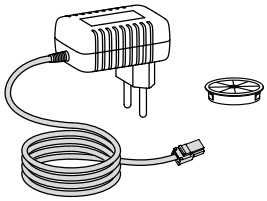

Numer katalogowy: **8050999301**
Kod EAN: 8711778199064
Pakowanie: 1 szt./karton

Akumulator NEA / KATION

Sposób montażu

- Do systemów bezdotykowego spłukiwania NEA / KATION

W skład zestawu wchodzą

- 6V - 4 x 1.5V AA / baterie LR6
- Zawiera 4 baterie

Rysunek techniczny

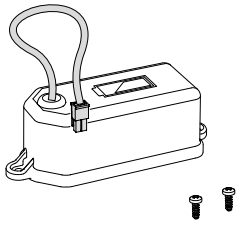

Numer katalogowy: **8050883140**
EAN code: 8711778197718
Pakowanie: 72 szt./karton

Hydrogenerator NEA

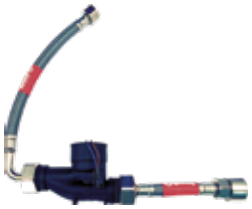

Sposób montażu

- Hydrogenerator uniezależnia system bezdotykowego spłukiwania NEA od napięcia sieciowego lub baterii.
- Generator montowany jest w spłuczce podtynkowej 380 UP, między zaworem kątowym, a zaworem napełniającym.

Charakterystyka

- Ekologiczne rozwiązanie produkujące i gromadzące energię wytwarzaną podczas spłukiwania w akumulatorze litowo-jonowym.

W skład zestawu wchodzą

- Hydrogenerator do systemu bezdotykowego spłukiwania NEA
- Obudowa akumulatora z akumulatorem litowo-jonowym DC 7.2V / 1A
- Węże elastyczne z uszczelnieniem
- Zawór zwrotny

Rysunek techniczny

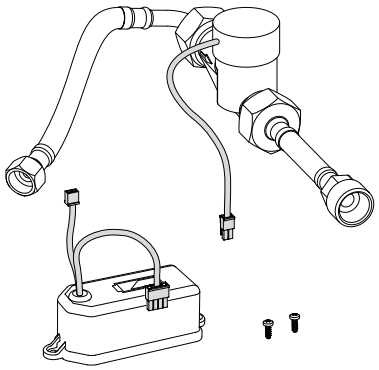

Numer katalogowy: **8050999011**
Kod EAN: 8711778213494
Pakowanie: 20 szt./karton

Hydrogenerator KATION

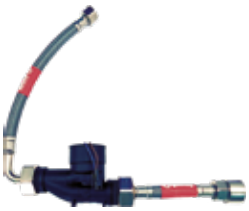

Sposób montażu

- Hydrogenerator uniezależnia system bezdotykowego spłukiwania KATION od napięcia sieciowego lub baterii.
- Generator montowany jest w spłuczce podtynkowej 387 UP, między zaworem kątowym, a zaworem napełniającym.

Charakterystyka

- Ekologiczne rozwiązanie produkujące i gromadzące energię wytwarzaną podczas spłukiwania w akumulatorze litowo-jonowym.

W skład zestawu wchodzą

- Hydrogenerator do systemu bezdotykowego spłukiwania KATION
- Obudowa akumulatora z akumulatorem litowo-jonowym DC 7.2V / 1A
- Węże elastyczne z uszczelnieniem
- Zawór zwrotny

Rysunek techniczny

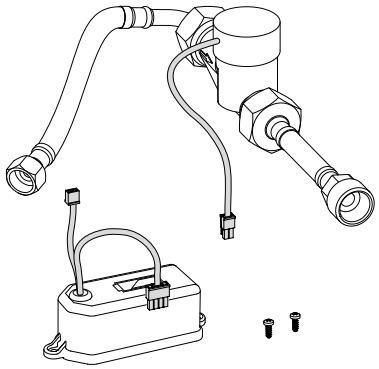

Numer katalogowy: **8050999130**
Kod EAN: 8711778213531
Pakowanie: 20 szt./karton

Tele Blue

Sposób montażu

- Mechanizm spłukiwania pneumatycznego do stelaży podtynkowych 380 WC
- Do użytku wyłącznie z przyciskiem spłukującym ITEA STEEL

Charakterystyka

- Tworzywo: stal nierdzewna

W skład zestawu wchodzą

- Wąż sprężonego powietrza o długości około 2 metrów

*Termin dostawy na zapytanie

Rysunek techniczny

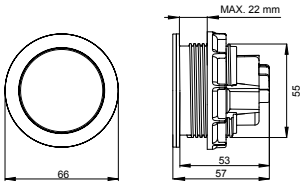

Numer katalogowy: **4060404232**
Kod EAN: 8711778212732
Pakowanie: 16 szt./karton

Tele Blue

Sposób montażu

- Mechanizm spłukiwania pneumatycznego do stelaży podtynkowych 380 WC
- Do użytku wyłącznie z przyciskiem spłukującym ITEA STEEL

Charakterystyka

- Tworzywo: stal nierdzewna

W skład zestawu wchodzą

- Wąż sprężonego powietrza o długości około 2 metrów

*Termin dostawy na zapytanie

Rysunek techniczny

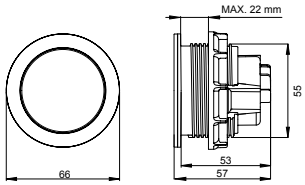

Numer katalogowy: **4060404232**
Kod EAN: 8711778212732
Pakowanie: 16 szt./karton

Kit 2x Tele Steel

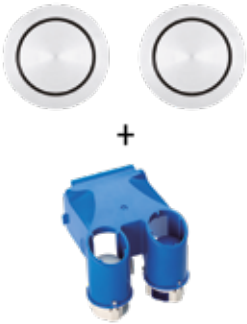

Sposób montażu

- Dodatkowe sterowanie spłuczką podtynkową możliwe w połączeniu z przyciskiem spłukującym ITEA STEEL

Charakterystyka

- Tworzywo: stal nierdzewna
- Zawiera odprowadzenie i pneumatyczną jednostkę unoszącą
- Do stosowania z uchwytami podtrzymującymi z płytą montażową, do obsługi pneumatycznej z otworem o średnicy 56 mm
- Obsługa lewa i prawa (6 l)

W skład zestawu wchodzą

- Zawiera odprowadzenie i pneumatyczną jednostkę unoszącą
- Wąż sprężonego powietrza o długości około 2 metrów

Rysunek techniczny

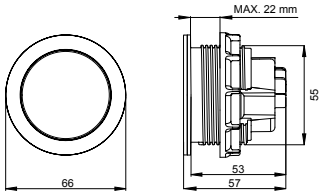

Numer katalogowy: **4060404111**
Kod EAN: 8711778212725
Pakowanie: 1 szt./karton

Tele Schw. + jednostka unosząca

Sposób montażu

- Może być stosowany z systemami podtynkowymi 380 / XS i 387 / XT

Charakterystyka

- Tworzywo: stal nierdzewna

W skład zestawu wchodzą

- Pneumatyczna jednostka unosząca
- Wąż sprężonego powietrza o długości około 2 metrów

*Termin dostawy na zapytanie

Rysunek techniczny

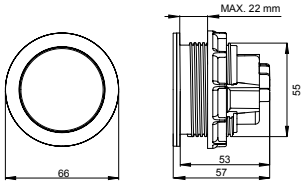

Numer katalogowy: **4060404238**
Kod EAN: 8711778212749
Pakowanie: 16 szt./karton

ITEA STEEL Osłona

Sposób montażu

- Może być stosowany z systemami podtynkowymi 380 / XS

Charakterystyka

- Tworzywo: stal nierdzewna
- Odpowiedni do zastosowań komercyjnych
- Może być stosowana jako zamknięcie otworu serwisowego

Rysunek techniczny

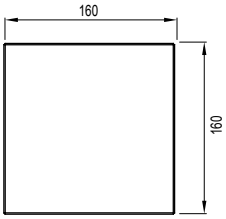

Numer katalogowy: **4060421119**
Kod EAN: 8711778213388
Pakowanie: 12 szt./karton

Zestaw WISA CLEAN

WISA Clean by Fresco Blue

Sposób montażu

- Do użycia ze stelażami DUPLO WC 387

Charakterystyka

- Koszyczek do tabletek czyszczących
- Łatwa aplikacja tabletek Fresco do zbiornika stelaża
- Do przycisków spłukujących GAIOS DUO (4060418701, 4060418751, 84060418731 and 4060419001)
- Zawiera dwie tabletki
- Tylko do kompatybilnych przycisków GAIOS DUO

Rysunek techniczny

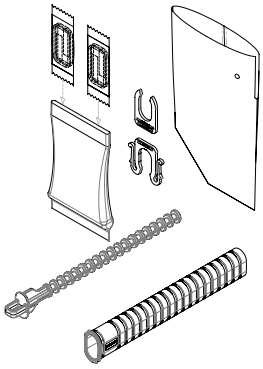

Numer katalogowy: **8050800095**
Kod EAN: 8711778183643
Pakowanie: 1 szt./karton

Pasujące przyciski spłukujące na stronach 57 - 58
Kompatybilne stelaże na stronie 15

Tabletki Fresco

Wiaderko 52 szt. tabletek
Numer katalogowy: **6050411525**
Kod EAN: 8711778175938

Charakterystyka

- Każde spłukiwania to czyszczenie toalety, także w miejscach niedostępnych przy zwykłym sprzątaniu
- Woda z Fresco pozostawia na ceramice niewidoczną powłokę, która utrudnia osadzanie się brudu
- Pozwala na rzadsze czyszczenie toalety
- Zabija bakterie przy każdym spłukiwaniu
- Niebieski kolor wody pozostającej w muszli pokazuje, że w toalecie działa specjalny środek higieniczny
- Jedna tabletka na ok. 7 dni użytkowania toalety

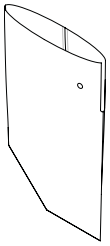

Wymienny koszyczek WISA Clean 387
Numer katalogowy: **6003900500**
Kod EAN: 8711778183636

UR STEEL SV

UR STEEL SV

Numer katalogowy: 4060421121
Kod EAN: 8711778213395

Sposób montażu

- Do montażu na pisuarach DUPLO z ręczną obsługą spłukiwania

Charakterystyka

- Tworzywo: stal nierdzewna
- Do stelaża do pisuaru DUPLO UR (Numer katalogowy 8050452758)

Cechy szczególne produktu

- Łatwy montaż i serwis
- Odpowiedni do zastosowań komercyjnych
- Zabezpieczony śrubą z łbem stożkowym

W skład zestawu wchodzą

- Komplet elementów koniecznych do montażu produktu
- Ukryte miejsce mocowania śrubami

Rysunek techniczny

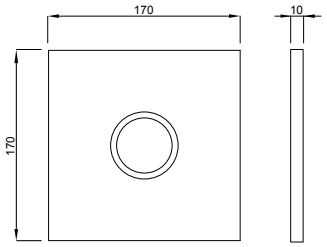

Pakowanie: 24 szt./karton

Czujnik spłukiwania elektronicznego do pisuaru, zasilany prądem 230 V

Sposób montażu

- Instalacja na stelażu do pisuaru DUPLO, ze spłukiwaniem bezdotykowym

Charakterystyka

- Tworzywo: przedni panel ze stali nierdzewnej
- Panel przedni wandaloodporny
- Zasilanie: 230 V/50 Hz
- Napięcie znamionowe: 230 V AC
- Napięcie robocze: 24 V DC
- Do stelaża do pisuaru DUPLO UR, artykuł numer 4060452775

W skład zestawu wchodzą

- Komplet materiałów do montażu produktu

Opcja: montaż bezpośrednio w ścianie litej

Rysunek techniczny

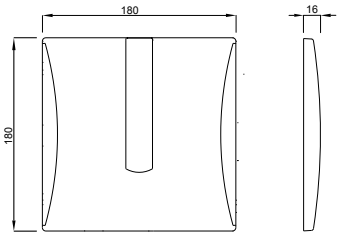

Numer katalogowy: **382880**
Kod EAN: 3838912026804
Pakowanie: 1 szt./karton

Zestaw montażowy do czujnika spłukiwania do pisuaru, zasilanego prądem 230 V

Sposób montażu

- Instalacja na stelażu do pisuaru DUPLO, ze spłukiwaniem bezdotykowym

Charakterystyka

- Do czujnika spłukiwania elektronicznego do pisuaru, 230 V, artykuł numer 382880
- Zasilanie: 230 V/50 Hz
- Napięcie znamionowe: 230 V AC
- Napięcie robocze: 24 V DC
- Do stelaża do pisuaru DUPLO UR, artykuł numer 4060452775

W skład zestawu wchodzą

- Komplet materiałów do montażu produktu

Opcja: montaż bezpośrednio w ścianie litej

Rysunek techniczny

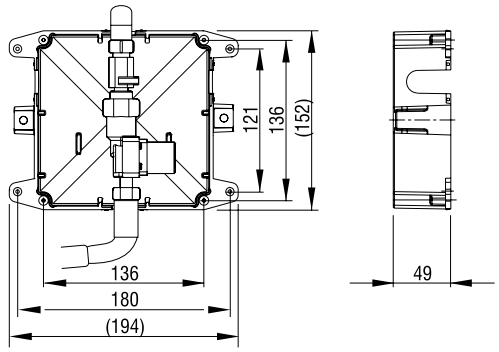

Numer katalogowy: **382878**
Kod EAN: 3838912026705
Pakowanie: 1 szt./karton

Czujnik spłukiwania elektronicznego do pisuaru, zasilany baterią 9 V

Sposób montażu

- Instalacja na stelażu do pisuaru DUPLO, ze spłukiwaniem bezdotykowym

Charakterystyka

- Tworzywo: przedni panel ze stali nierdzewnej
- Panel przedni wandaloodporny
- Zasilanie baterią: 9 V
- Napięcie robocze: 9 V DC
- Do stelaża do pisuaru DUPLO UR, artykuł numer 4060452779

W skład zestawu wchodzą

- Komplet materiałów do montażu produktu
- Bateria

Opcja: montaż bezpośrednio w ścianie litej

Rysunek techniczny

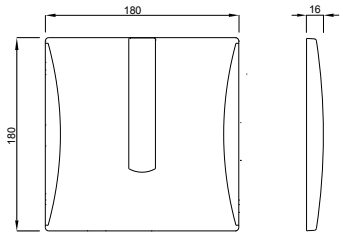

Numer katalogowy: **382881**
Kod EAN: 3838912021816
Pakowanie: 1 szt./karton

Zestaw montażowy do czujnika spłukiwania do pisuaru, zasilanego baterią 9 V

Sposób montażu

- Instalacja na stelażu do pisuaru DUPLO, ze spłukiwaniem bezdotykowym

Charakterystyka

- Do czujnika spłukiwania elektronicznego do pisuaru, 9 V, artykuł numer 382881
- Zasilanie baterią: 9 V
- Napięcie robocze: 9 V DC
- Do stelaża do pisuaru DUPLO UR, artykuł numer 4060452779

W skład zestawu wchodzą

- Komplet materiałów do montażu produktu

Opcja: montaż bezpośrednio w ścianie litej

Rysunek techniczny

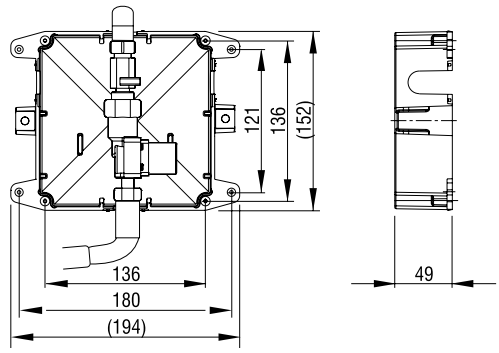

Numer katalogowy: **382879**
Kod EAN: 3838912026729
Pakowanie: 1 szt./karton

ZAWÓR ELEKTROMAGNETYCZNY, 24 V, Wymienny zawór elektromagnetyczny

Sposób montażu

- Do suchej zabudowy do pisuaru (4060452775)
- Do sterowania na podczerwień do przycisku aktywacji pisuaru (382880)
- Do zestawu do montażu wstępnego (382878)

Właściwości

- Zasilanie: 230 V/50 Hz
- Napięcie znamionowe: 230 V AC
- Napięcie robocze: 24 V DC

Numer katalogowy: **675170**
Kod EAN: 3838912064714
Pakowanie: 1 szt./karton

ZAWÓR ELEKTROMAGNETYCZNY, 6 V, Wymienny zawór elektromagnetyczny

Sposób montażu

- Do suchej zabudowy do pisuaru (4060452779)
- Do sterowania na podczerwień do przycisku aktywacji pisuaru (382881)
- Do zestawu do montażu wstępnego (382879)

Właściwości

- - Zasilanie bateryjne 9 V
- - Napięcie robocze: 6 V DC

Numer katalogowy: **675171**
Kod EAN: 3838912064721
Pakowanie: 1 szt./karton

SPŁUCZKI NATYNKOWE

10 LAT GWARANCJI

OSZCZĘDNOŚĆ WODY

25 LAT DOSTĘPNOŚCI CZĘŚCI

Szeroka gama spłuczek dostarcza optymalnych rozwiązań zarówno dla nowych budynków, jak i do renowacji starych łazienek.
Atrakcyjne wzornictwo i aktualna kolorystyka spełniają najwyższe wymagania estetyczne.

75 SPŁUCZKI DO MONTAŻU NISKIEGO
78 SPŁUCZKA NAROŻNA
79 SPŁUCZKA MONOBLOCK
79 SPŁUCZKA DO MONTAŻU WYSOKIEGO
80 AKCESORIA

SPŁUCZKI NATYNKOWE

Model spłuczki natynkowej	spłuczka do montażu niskiego	spłuczka do montażu niskiego	spłuczka monoblock	spłuczka narożna	spłuczka do montażu w meblach	wielkość spłukiwania	spłukiwanie dwudzielne	przerwanie spłukiwania	pneumatyczna	podłączenie wody 3/8" (*)
AP100	■	■				6(6-9) L		■		L/R/C
AP102	■					3/6 L	■			L/R/C
AP120	■	■				6(6-9) L		■		L/R/C
AP122	■					3/6 L	■			L/R/C
AP160	■					6(6-9) L		■		L/R/C
Ap170	■					6(4,5-6) L		■		L/R/C
AP220	■					6(6-9) L		■		L/R
AP230	■					3/6 L	■			L/R/C
AP260	■					6(6-7,5) L		■		L/R/C
AP410	■	■				6(4-7) L		■		L/R/C
AP412	■					3/6 L	■			L/R/C
AP240	■			■		6(6-9) L		■		L/R
AP122 MONOBLOCK			■			3/6 L	■			L/R/C
AP210		■				6(6-9) L		■		L/R

*L = lewe, R = prawe, C= przy tylnym podłączeniu wody wymagany odrębny zestaw przyłączeniowy i podłączenie ½ " - dostęne na zamówienie

AP100

Sposób montażu

- Montaż niski na ścianie

Charakterystyka

- Spłukiwanie typu start-stop
- Wielkość spłukiwania 6 (6-9) l
- Możliwość podłączenia wody z lewej strony, z prawej strony lub po środku z tyłu
- Przy tylnym podłączeniu wody wężyk przyłączeniowy należy zamówić osobno (numer katalogowy 365138)
- Zaizolowana przed kondensacją pary wodnej
- Kolor: biały

Cechy szczególne produktu

- Spłukiwanie uruchamiane po prawej stronie
- Cichy, mechaniczny zawór napełniający
- Możliwy montaż wysoki

W skład zestawu wchodzą

- Zawór odcinający
- Chromowana, miedziana rura przyłączeniowa wody
- Złącze WC
- Kolano spustowe 270 x 220 mm Ø 50 / 44 mm
- Materiały potrzebne do montażu produktu

Rysunek techniczny

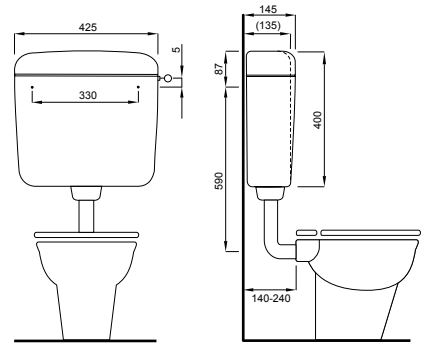

Numer katalogowy: **604684**
Kod EAN: 3838912028105
Pakowanie: 32 szt./paleta

CE EN 14055 - CL 1 - 6 - NL II - VR I

AP102

Sposób montażu

- Montaż niski na ścianie

Charakterystyka

- Spłukiwanie dwudzielne
- Wielkość spłukiwania 3/6 l
- Możliwość podłączenia wody z lewej strony, z prawej strony lub po środku z tyłu
- Przy tylnym podłączeniu wody wężyk przyłączeniowy należy zamówić osobno (numer katalogowy 365138)
- Zaizolowana przed kondensacją pary wodnej
- Kolor: biały

Cechy szczególne produktu

- Spłukiwanie uruchamiane po prawej stronie
- Cichy, mechaniczny zawór napełniający

W skład zestawu wchodzą

- Zawór odcinający
- Chromowana, miedziana rura przyłączeniowa wody
- Złącze WC
- Kolano spustowe 270 x 220 mm Ø 50 / 44 mm
- Materiały potrzebne do montażu produktu

Rysunek techniczny

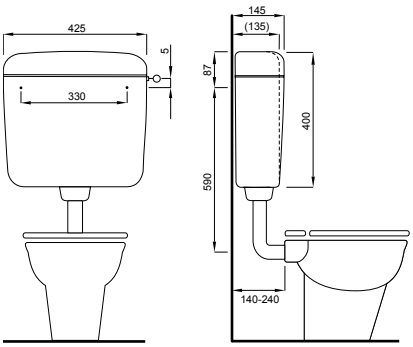

Numer katalogowy: **604685**
Kod EAN: 3838912028129
Pakowanie: 32 szt./paleta

CE EN 14055 - CL 1 - 6 - NL II - VR I

AP120

Sposób montażu

- Montaż niski na ścianie

Charakterystyka

- Spłukiwanie typu start-stop
- Wielkość spłukiwania 6 (6-9) l
- Możliwość podłączenia wody z lewej strony, z prawej strony lub po środku z tyłu
- Przy tylnym podłączeniu wody wężyk przyłączeniowy należy zamówić osobno (numer katalogowy 365138)
- Zaizolowana przed kondensacją pary wodnej
- Kolor: biały, beżowy, manhattan

Cechy szczególne produktu

- Spłukiwanie uruchamiane po prawej stronie
- Cichy, mechaniczny zawór napełniający
- Możliwy montaż wysoki

W skład zestawu wchodzą

- Zawór odcinający
- Chromowana, miedziana rura przyłączeniowa wody
- Złącze WC
- Kolano spustowe 270 x 220 mm Ø 50 / 44 mm
- Materiały potrzebne do montażu produktu

Rysunek techniczny

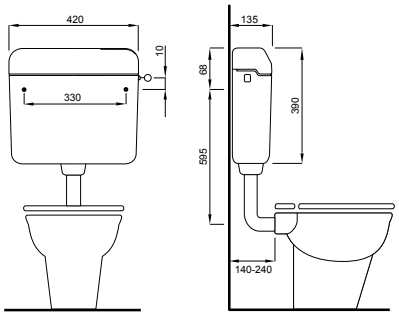

Numer katalogowy	Kod EAN	Kolor
604682	3838912028006	biały
605831	3838912028600	beżowy
667110	3838912050403	manhattan

Pakowanie: 32 szt./paleta

CE EN 14055 - CL 1 - 6 - NL II - VR I

AP122

Numer katalogowy: **221213**
Kod EAN: 3838912025319
Pakowanie: 32 szt./paleta

Sposób montażu

- Montaż niski na ścianie

Charakterystyka

- Spłukiwanie dwudzielne
- Wielkość spłukiwania 3/6 l
- Możliwość podłączenia wody z lewej strony, z prawej strony lub po środku z tyłu
- Przy tylnym podłączeniu wody wężyk przyłączeniowy należy zamówić osobno (numer katalogowy 365138)
- Zaizolowana przed kondensacją pary wodnej
- Kolor: biały

Cechy szczególne produktu

- Spłukiwanie uruchamiane po prawej stronie
- Cichy, mechaniczny zawór napełniający

W skład zestawu wchodzą

- Zawór odcinający
- Chromowana, miedziana rura przyłączeniowa wody
- Złącze WC
- Kolano spustowe 270 x 220 mm Ø 50 / 44 mm
- Materiały potrzebne do montażu produktu

Rysunek techniczny

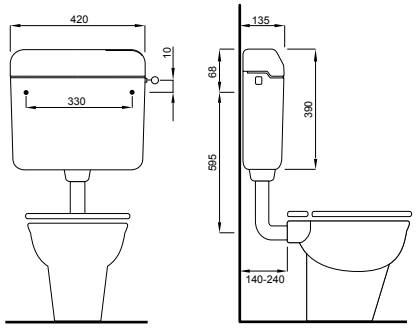

CE EN 14055 - CL 1 - 6 - NL II - VR I

AP160

Numer katalogowy: **223791**
Kod EAN: 3838912025227
Pakowanie: 30 szt./paleta

Sposób montażu

- Montaż niski na ścianie

Charakterystyka

- Spłukiwanie typu start-stop
- Wielkość spłukiwania 6 (6-9) l
- Możliwość podłączenia wody z lewej strony, z prawej strony lub po środku z tyłu
- Zaizolowana przed kondensacją pary wodnej
- Kolor: biały

Cechy szczególne produktu

- Spłukiwanie uruchamiane po prawej stronie
- Cichy, hydrauliczny zawór napełniający

W skład zestawu wchodzą

- Zawór odcinający
- Chromowana, miedziana rura przyłączeniowa wody
- Złącze WC
- Kolano spustowe 270 x 220 mm Ø 50 / 44 mm
- Materiały potrzebne do montażu produktu

Rysunek techniczny

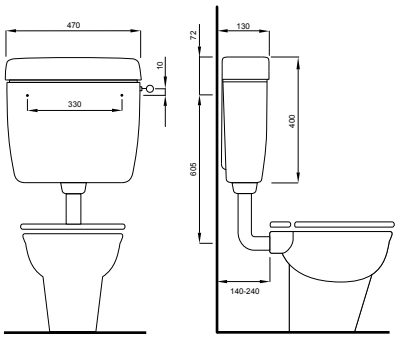

CE EN 14055 - CL 1 - 6 - NL II - VR I

AP170

Numer katalogowy: **230334**
Kod EAN: 3838912027900
Pakowanie: 30 szt. /paleta

Sposób montażu

- Montaż niski na ścianie

Charakterystyka

- Spłukiwanie typu start-stop
- Wielkość spłukiwania 6 (4.5-6) l
- Możliwość podłączenia wody z lewej strony, z prawej strony lub po środku z tyłu
- Zaizolowana przed kondensacją pary wodnej
- Kolor: biały

Cechy szczególne produktu

- Spłukiwanie uruchamiane po prawej stronie
- Cichy, hydrauliczny zawór napełniający

W skład zestawu wchodzą

- Zawór odcinający
- Chromowana, miedziana rura przyłączeniowa wody
- Złącze WC
- Kolano spustowe 270 x 220 mm Ø 50 / 44 mm
- Materiały potrzebne do montażu produktu

Rysunek techniczny

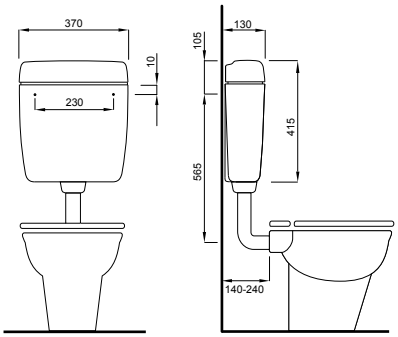

CE EN 14055 - CL 1 - 6 - NL II - VR I

AP220

Sposób montażu

- Montaż niski na ścianie

Charakterystyka

- Spłukiwanie typu start-stop
- Wielkość spłukiwania 6 (6-9) l
- Możliwość podłączenia wody z lewej i prawej strony
- Zaizolowana przed kondensacją pary wodnej
- Kolor: biały

Cechy szczególne produktu

- Spłukiwanie uruchamiane po środku
- Cichy, hydrauliczny zawór napełniający

W skład zestawu wchodzą

- Zawór odcinający
- Chromowana, miedziana rura przyłączeniowa wody
- Złącze WC
- Kolano spustowe 270 x 220 mm Ø 50 / 44 mm
- Materiały potrzebne do montażu produktu

Rysunek techniczny

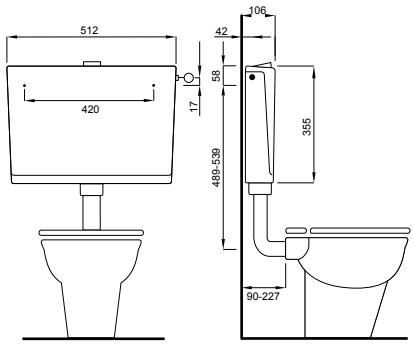

Numer katalogowy: **4060422640**
EAN Code: 8711778213135
Pakowanie: 56 szt./paleta

CE EN 14055 - CL 1 - 6 - NL I - VR II

AP230

Sposób montażu

- Montaż niski na ścianie

Charakterystyka

- Spłukiwanie dwudzielne
- Wielkość spłukiwania 3/6 l
- Możliwość podłączenia wody z lewej strony, z prawej strony lub po środku z tyłu
- Zaizolowana przed kondensacją pary wodnej
- Kolor: biały

Cechy szczególne produktu

- Spłukiwanie uruchamiane po prawej stronie
- Cichy, hydrauliczny zawór napełniający

W skład zestawu wchodzą

- Zawór odcinający
- Chromowana, miedziana rura przyłączeniowa wody
- Złącze WC
- Kolano spustowe 270 x 220 mm Ø 50 / 44 mm
- Materiały potrzebne do montażu produktu

Rysunek techniczny

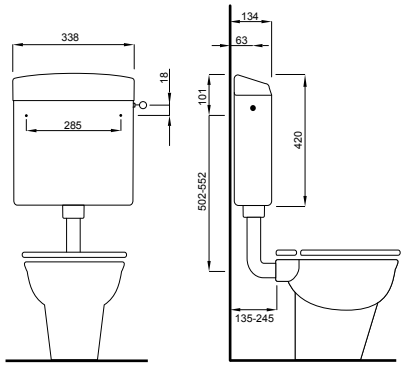

Numer katalogowy: **4060430801**
EAN Code: 8711778213746
Pakowanie: 68 szt./paleta

CE EN 14055 - CL 1 - 6 - NL I - VR II

AP260

Sposób montażu

- Montaż niski na ścianie

Charakterystyka

- Spłukiwanie typu start-stop
- Wielkość spłukiwania 6 (6-7,5) l
- Możliwość podłączenia wody z lewej strony, z prawej strony lub po środku z tyłu
- Zaizolowana przed kondensacją pary wodnej
- Kolor: biały

Cechy szczególne produktu

- Spłukiwanie uruchamiane po prawej stronie
- Cichy, hydrauliczny zawór napełniający

W skład zestawu wchodzą

- Zawór odcinający
- Chromowana, miedziana rura przyłączeniowa wody
- Złącze WC
- Kolano spustowe 270 x 220 mm Ø 50 / 44 mm
- Materiały potrzebne do montażu produktu

Rysunek techniczny

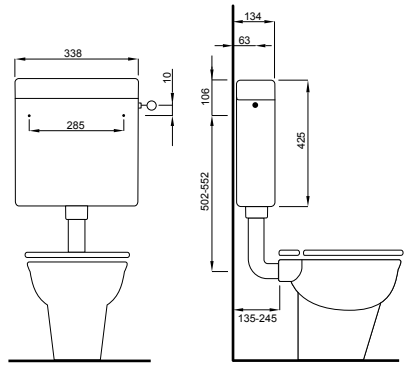

Numer katalogowy: **4060427601**
EAN Code: 8711778213722
Pakowanie: 68 szt./paleta

CE EN 14055 - CL 1 - 6 - NL I - VR II

AP410

Sposób montażu

- Montaż niski na ścianie

Charakterystyka

- Spłukiwanie typu start-stop
- Wielkość spłukiwania 6 (5/6/7-3/4) l
- Możliwość podłączenia wody z lewej strony, z prawej strony lub po środku z tyłu
- Przy tylnym podłączeniu wody wężyk przyłączeniowy należy zamówić osobno (numer katalogowy 365138)
- Zaizolowana przed kondensacją pary wodnej
- Kolor: biały

Cechy szczególne produktu

- Spłukiwanie uruchamiane po prawej stronie
- Cichy, mechaniczny zawór napełniający
- Możliwy montaż wysoki

W skład zestawu wchodzą

- Złącze WC
- Kolano spustowe 325 x 220 mm Ø 50 / 44 mm
- Materiały potrzebne do montażu produktu

Rysunek techniczny

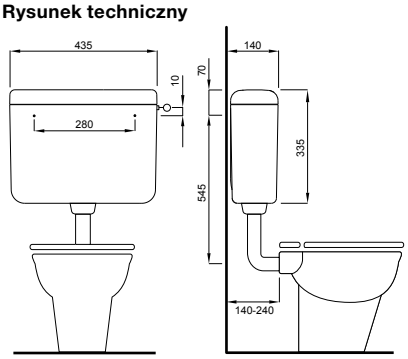

Numer katalogowy: **641520**
Kod EAN: 3838912040411
Pakowanie: 32 szt./paleta

CE EN 14055 - CL 1 - 6 - NL II - VR I

AP412

Sposób montażu

- Montaż niski na ścianie

Charakterystyka

- Spłukiwanie dwudzielne
- Wielkość spłukiwania 3/6 l
- Możliwość podłączenia wody z lewej strony, z prawej strony lub po środku z tyłu
- Przy tylnym podłączeniu wody wężyk przyłączeniowy należy zamówić osobno (numer katalogowy 365138)
- Zaizolowana przed kondensacją pary wodnej
- Kolor: biały

Cechy szczególne produktu

- Spłukiwanie uruchamiane po prawej stronie
- Cichy, mechaniczny zawór napełniający

W skład zestawu wchodzą

- Złącze WC
- Kolano spustowe 325 x 220 mm Ø 50 / 44 mm
- Materiały potrzebne do montażu produktu

Rysunek techniczny

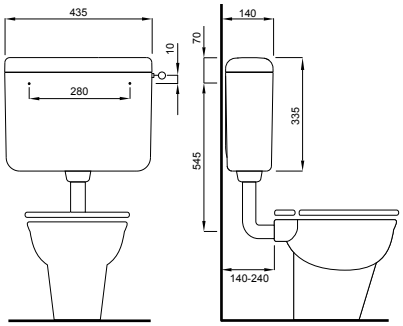

Numer katalogowy: **641521**
Kod EAN: 3838912040428
Pakowanie: 32 szt./paleta

CE EN 14055 - CL 1 - 6 - NL II - VR I

AP240

Sposób montażu

- Montaż narożny na ścianie

Charakterystyka

- Spłukiwanie typu start-stop
- Wielkość spłukiwania 6 (6-9) l
- Możliwość podłączenia wody z lewej i prawej strony
- Zaizolowana przed kondensacją pary wodnej
- Kolor: biały

Cechy szczególne produktu

- Spłukiwanie uruchamiane po prawej stronie
- Cichy, hydrauliczny zawór napełniający

W skład zestawu wchodzą

- Zawór odcinający
- Chromowana, miedziana rura przyłączeniowa wody
- Złącze WC
- Kolano spustowe 270 x 220 mm Ø 50 / 44 mm
- Materiały potrzebne do montażu produktu

Rysunek techniczny

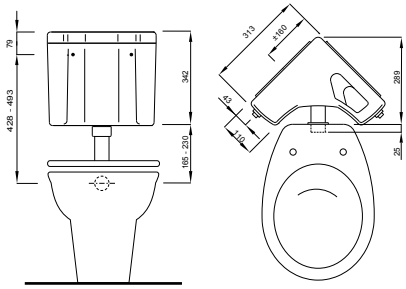

Numer katalogowy: **4060428401**
Kod EAN: 8711778213739
Pakowanie: 30 szt./paleta

CE EN 14055 - CL 1 - 6 - NL I - VR II

AP122 MONOBLOCK

Sposób montażu

- Montaż na misce WC

Charakterystyka

- Spłukiwanie dwudzielne
- Wielkość spłukiwania (3/6 l)
- Możliwość podłączenia wody z lewej strony, z prawej strony lub po środku z tyłu
- Przy tylnym podłączeniu wody wężyk przyłączeniowy należy zamówić osobno (numer katalogowy 365138)
- Zaizolowana przed kondensacją pary wodnej
- Kolor: biały

Cechy szczególne produktu

- Spłukiwanie uruchamiane po prawej stronie
- Cichy, mechaniczny zawór napełniający

W skład zestawu wchodzą

- Zawór odcinający
- Chromowana, miedziana rura przyłączeniowa wody
- Materiały potrzebne do montażu produktu

Rysunek techniczny

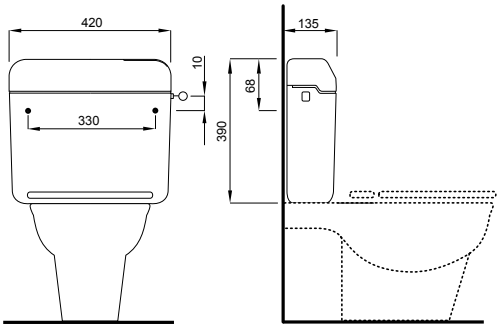

Numer katalogowy: **604683**
Kod EAN: 3838912028020
Pakowanie: 32 szt./paleta

AP210

Sposób montażu

- Montaż wysoki na ścianie

Charakterystyka

- Wielkość spłukiwania 6 (6-9) l
- Możliwość podłączenia wody z lewej i prawej strony
- Zaizolowana przed kondensacją pary wodnej
- Kolor: biały

Cechy szczególne produktu

- Spłukiwanie uruchamiane po prawej stronie
- Cichy, hydrauliczny zawór napełniający

W skład zestawu wchodzą

- Pokrywa
- Materiały montażowe
- Zacisk rury spłukującej ze stali nierdzewnej z buforem
- Złącze między rurą spustową, a dyszą
- Klej
- Bez zaworu kątowego, łańcucha, klucza nasadkowego i rury spustowej

Rysunek techniczny

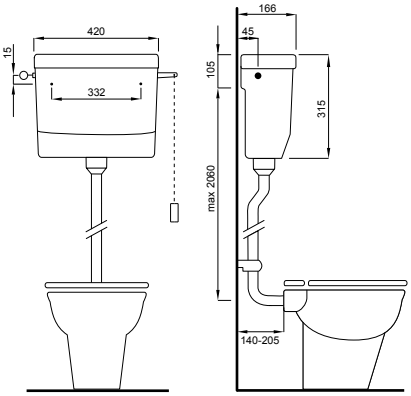

Numer katalogowy: **4060421600**
Kod EAN: 8711778213128
Pakowanie: 50 szt./paleta

Zestaw: rura spustowa i kolano spustowe

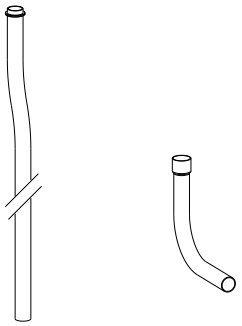

Charakterystyka

- Tworzywo: PVC
- Ø 32 mm
- Kolor: biały

Rysunek techniczny

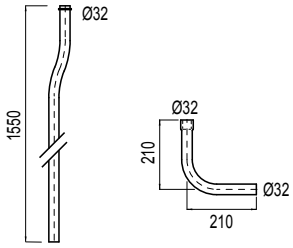

Numer katalogowy: **1409111901**
Kod EAN: 8711778004078

Łańcuch

Charakterystyka

- Tworzywo: plastik
- Niklowany z plastikową rączką
- 94 cm
- Kolor: biały

Numer katalogowy: **1409986070**
Kod EAN: 8711778004085

Drążek

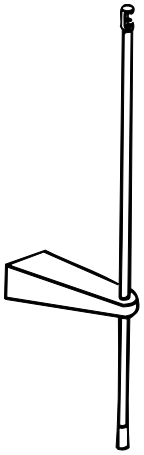

Charakterystyka

- Tworzywo: plastik
- 78 cm
- Do przerywania spłukiwania
- Kolor: biały

Numer katalogowy: **8050421550**
Kod EAN: 8711778029972

Uszczelka do rury spustowej

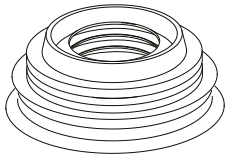

Charakterystyka

- Tworzywo: guma
- Ø 55 mm
- Do rury Ø26-34 mm
- Kolor: biały

Numer katalogowy: **7023120850**
Kod EAN: 8711778048522

Zestaw izolacji do miski WC

Charakterystyka

- Kolor: biały
- 440 x 240 mm

Rysunek techniczny

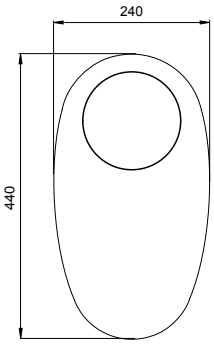

Numer katalogowy: **1409141001**
Kod EAN: 8711778113237

Zestaw izolacji do miski WC

Charakterystyka

- Kolor: biały
- 540 x 240 mm

Rysunek techniczny

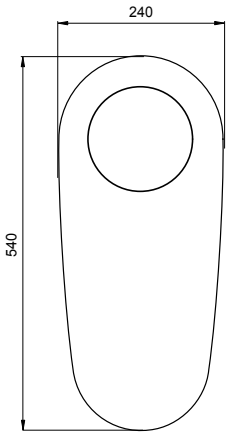

Numer katalogowy: **1409141004**
Kod EAN: 8711778126602

Ceramika użytkowa Sydney to wybór różnych modeli wiszących i stojących misek WC oraz pisuarów i umywalek o rozmaitych wymiarach. Wszystkie produkty wykonane są zgodnie z najwyższymi standardami jakości. Spełniają wymagania europejskich norm i są w całości pokryte powłoką zabezpieczającą przed osadem z brudu i kamienia. Medica to ceramika sanitarna dostosowana do potrzeb osób niepełnosprawnych.

83 CERAMIKA SANITARNA

MISKA SEDESOWA WISZĄCA LEJOWA SYDNEY

Opis produktu

- Miska sedesowa wisząca lejowa
- Wysięg 52,5 cm
- Pojemność spłukiwania 6 l
- Kolor: biały

DIN EN 997 I AC
DIN EN 38
CE EN 997 - CL1 - 6 A

Rysunek techniczny

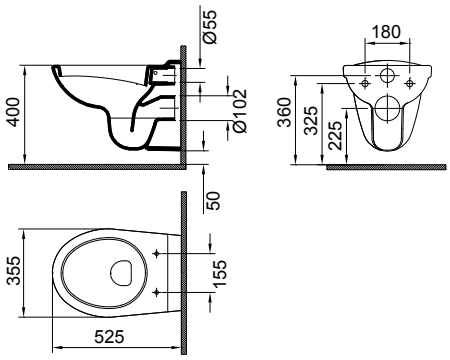

Numer katalogowy: **9100901701**
Kod EAN: 8711778117280
Pakowanie: 24 szt./paleta

MISKA SEDESOWA WISZĄCA BEZKOŁNIERZOWA LEJOWA SYDNEY STANDARD

Opis produktu

- Standardowa wisząca naścienna miska ustępowa
- Bezkołnierzowa
- Wysięg 53 cm

EN 997 – EN 38 – KIWA - CL1 - 6 A

Rysunek techniczny

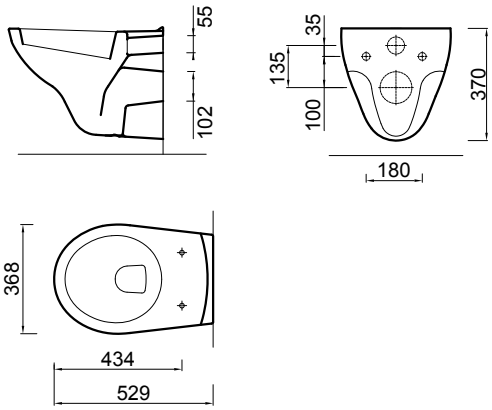

Numer katalogowy: **9100901726**
Kod EAN: 8711778220225
Pakowanie: 12 szt./paleta

MISKA SEDESOWA STOJĄCA LEJOWA SYDNEY Z ODPŁYWEM POZIOMYM

Opis produktu

- Miska sedesowa stojąca lejowa
- Odpływ poziomy (tzw. poznański)
- Pojemność spłukiwania 6 l
- 4 otwory do mocowania
- Kolor: biały

DIN EN 997 I AC
DIN EN 37
CE EN 997 - CL1 - 6 A

Rysunek techniczny

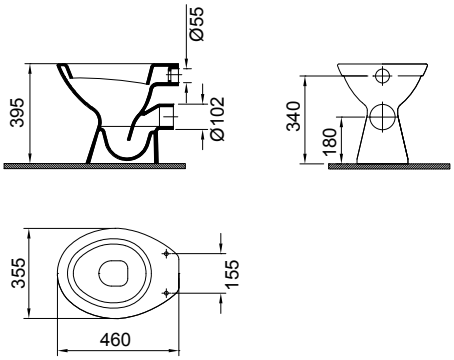

Numer katalogowy: **9100901702**
Kod EAN: 8711778115262
Pakowanie: 12 szt./paleta

MISKA SEDESOWA STOJĄCA LEJOWA SYDENY Z ODPŁYWEM PIONOWYM

Opis produktu

- Miska sedesowa stojąca lejowa
- Odpływ pionowy (tzw. warszawski)
- Pojemność spłukiwania 6 l
- 4 otwory do mocowania
- Kolor: biały

DIN EN 997 I AC
DIN EN 37
CE EN 997 - CL1 - 6 AC

Rysunek techniczny

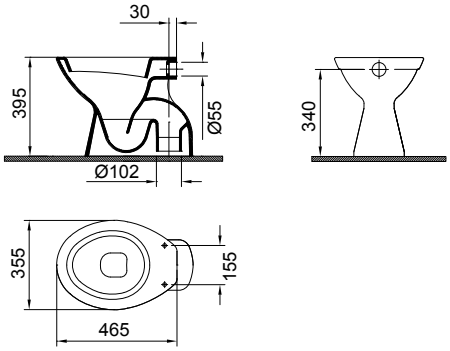

Numer katalogowy: **9100901788**
Kod EAN: 8711778158238
Pakowanie: 10 szt./paleta

MISKA SEDESOWA WISZĄCA Z PÓŁKĄ SYDNEY

Opis produktu

- Miska sedesowa wisząca z półką
- Wysięg 52 cm
- Pojemność spłukiwania 6 l
- Kolor: biały

DIN EN 997 I AC
CE EN 997 - CL1 - 6 A

Rysunek techniczny

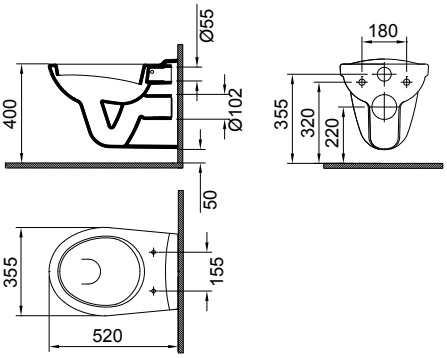

Numer katalogowy: **9100901785**
Kod EAN: 8711778158207
Pakowanie: 16 szt./paleta

MISKA SEDESOWA STOJĄCA Z PÓŁKĄ SYDNEY Z ODPŁYWEM POZIOMYM

Opis produktu

- Miska sedesowa stojąca z półką
- Odpływ poziomy (tzw. poznański)
- Pojemność spłukiwania 6 l
- 4 otwory do mocowania
- Kolor: biały

DIN EN 997 I AC
DIN EN 37
CE EN 997 - CL1 - 6 A

Rysunek techniczny

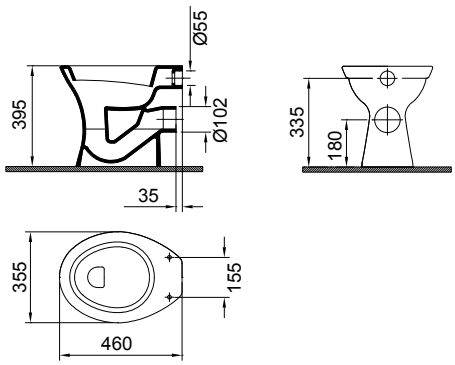

Numer katalogowy: **9100901706**
Kod EAN: 8711778116429
Pakowanie: 12 szt./paleta

MISKA SEDESOWA STOJĄCAZ PÓŁKĄ SYDENY Z ODPŁYWEM PIONOWYM

Opis produktu

- Miska sedesowa stojąca z półką
- Odpływ pionowy (tzw. warszawski)
- Pojemność spłukiwania 6 l
- 4 otwory do mocowania
- Kolor: biały

DIN EN 997 I AC
DIN EN 37
CE EN 997 - CL1 - 6 A

Rysunek techniczny

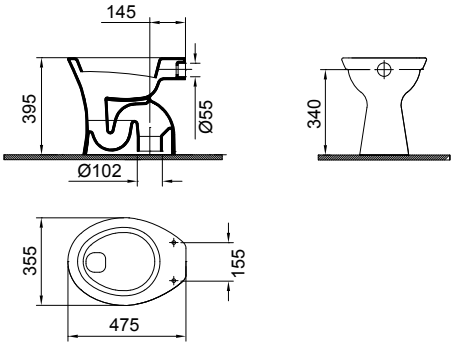

Numer katalogowy: **9100901741**
Kod EAN: 8711778119994
Pakowanie: 10 szt./paleta

MISKA SEDESOWA STOJĄCA LEJOWA PODWYŻSZONA +6 AW

Opis produktu

- Miska sedesowa stojąca głęboka
- Odpływ poziomy
- Wersja podwyższona +6 cm
- Dostosowana do potrzeb osób starszych i niepełnosprawnych
- Pojemność spłukiwania 6 l
- 4 otwory do mocowania
- Kolor: biały

DIN EN 997 I AC
CE EN 997 - CL1 - 6 A

Rysunek techniczny

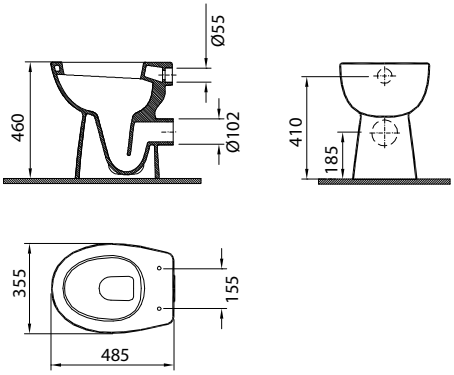

Numer katalogowy: **9100901744**
Kod EAN: 8711778124981
Pakowanie: 12 szt./paleta

PISUAR Z GÓRNYM DOPŁYWEM WODY SYDNEY

Opis produktu

- Model uniwersalny
- Górny dopływ wody
- Kolor: biały

DIN 1390-2
CE EN 13407 - CL1 - I - 1,0/04 C

Rysunek techniczny

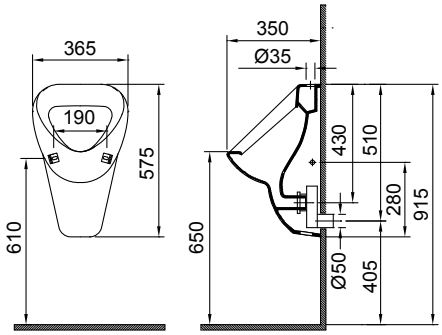

Numer katalogowy: **9100901790**
Kod EAN: 8711778158252
Pakowanie: 12 szt./paleta

PISUAR Z TYLNYM DOPŁYWEM WODY SYDNEY

Opis produktu

- Model uniwersalny
- Tylny dopływ wody
- Kolor: biały

DIN 1390-2
CE EN 13407 - CL1 - I - 1,0/04 C

Rysunek techniczny

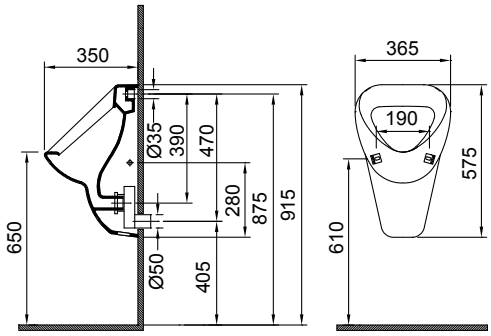

Numer katalogowy: **9100901791**
Kod EAN: 8711778158269
Pakowanie: 12 szt./paleta

BIDET WISZĄCY SYDNEY

Opis produktu

- Wysięg 51,5 cm

CE EN 14528 - CL20

Rysunek techniczny

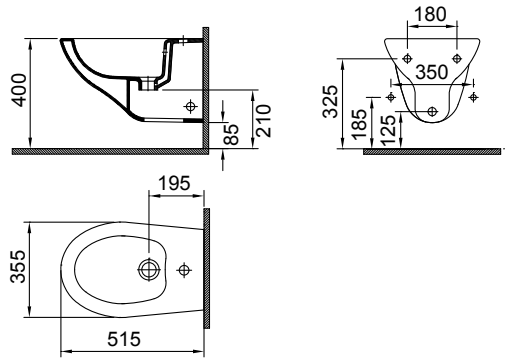

Numer katalogowy: **9100901796**
Kod EAN: 8711778158313
Pakowanie: 18 szt./paleta

UMYWALKA SYDNEY 50 cm

Opis produktu

- Otwór pod baterię pośrodku
- Kolor: biały

CE EN 14688 - CL25

Rysunek techniczny

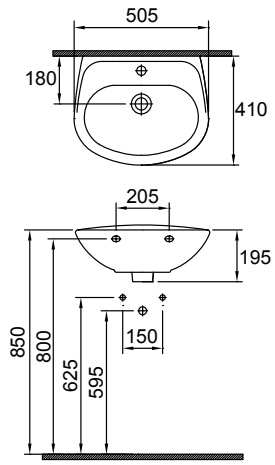

Numer katalogowy: **9100901794**
Kod EAN: 8711778158290
Pakowanie: 20 szt./paleta

UMYWALKA SYDNEY

Umywalka Sydney 55 cm
Numer katalogowy: **9100901707**
Kod EAN: 8711778053632
Pakowanie: 18 szt./paleta

Umywalka Sydney 60 cm
Numer katalogowy: **9100901709**
Kod EAN: 8711778053649
Pakowanie: 16 szt./paleta

Umywalka Sydney 65 cm
Numer katalogowy: **9100901711**
Kod EAN: 8711778116450
Pakowanie: 14 szt./paleta

Półpostument do umywalki Sydney
Numer katalogowy: **9100901713**
Kod EAN: 8711778116474
Pakowanie: 36 szt./paleta

Rysunek techniczny

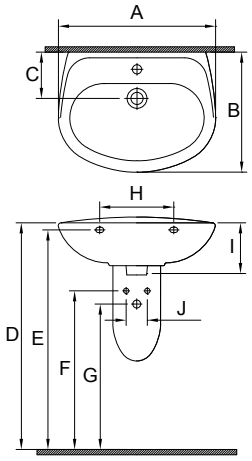

Opis produktu

- Otwór pod baterię pośrodku
- Kolor: biały

	A	B	C	D	E	F	G	H	I	J
55	550	420	180	850	800	635	575	280	185	80
60	600	445	180	850	800	620	560	280	200	80
65	650	490	185	850	795	610	550	280	205	80

MISKA SEDESOWA WISZĄCA BEZKOŁNIERZOWA LEJOWA MEDIKA STANDARD

Opis produktu

- Standardowa wisząca naścienna miska ustępowa
- Wysięg 70 cm
- Bezkołnierzowa
- Powierzchnia łatwa do czyszczenia
- Spłukiwanie 6 litrów
- W zestawie rura przedłużająca do spłuczki 45 mm

EN 997 - CL1 - 6 A

Rysunek techniczny

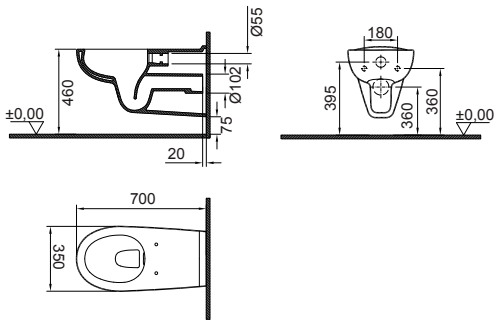

Numer katalogowy: **9100901911**
Kod EAN: 8711778218482
Pakowanie: 4 szt./paleta

UMYWALKA MEDICA 60 cm

Opis produktu

- Otwór pod baterię pośrodku
- Ergonomiczna umywalka
- Z miejscem do wjeżdżania
- Dostosowana do potrzeb osób na wózkach
- X zależy od zastosowanego systemu odpływowego
- Kolor: biały

CE EN 14688 - CL25

Rysunek techniczny

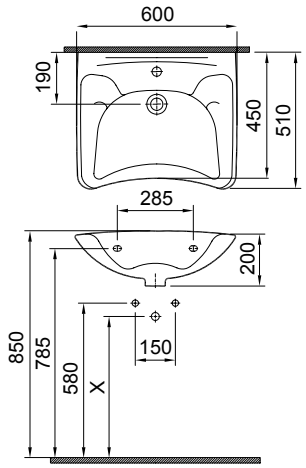

Numer katalogowy: **9100901931**
Kod EAN: 8711778229884
Pakowanie: 16 szt./paleta

PÓŁKA 64 cm

Opis produktu

- Uniwersalny model z ceramiki
- Kolor: biały

CE EN 14688 - CL25

Rysunek techniczny

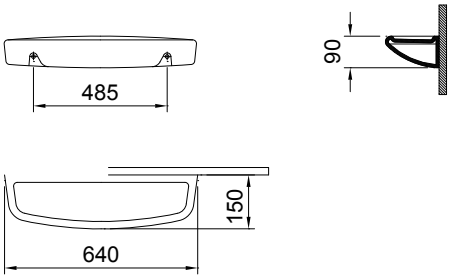

Numer katalogowy: **9100901724**
Kod EAN: 8711778116580
Pakowanie: 50 szt./paleta

BATERIA AUTOMATYCZNA DO PISUARU

Sposób montażu

- Montaż na zewnątrz do pisuarów z przyłączem od góry

Charakterystyka

- Do bezdotykowego spłukiwania pisuarów - automatycznie
- Automatyczne wykrywanie użytkownika
- Regulowany czas spłukiwania: od 1 do 30 s
- Regulowana czułość czujnika (od 5 do 70 cm)
- Ochrona w przypadku rozładowania akumulatora
- Podłączenie do sieci wodociągowej: z tyłu

Cechy szczególne produktu

- Na podczerwień
- Zasilanie bateryjne: 9 V.
- Napięcie robocze: 9 V DC
- Podłączenie wody DN 15 (1/2˝)

W skład zestawu wchodzą

- Obudowa z elementami mocującymi
- Elektronika sterująca
- Część kontrolna i odbiorcza z detekcją odległości i zapobieganiem odbiciu
- Elektrozawór 9 V DC; Filtr; Bateria

Rysunek techniczny

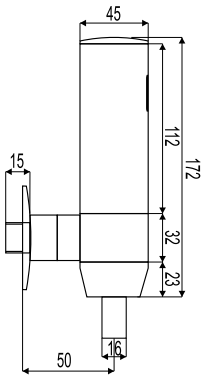

Numer katalogowy: **224033**
Kod EAN: 3838912010001

SYFON DO PISUARU

Przeznaczenie

- Do podłączenia pisuaru

Charakterystyka

- Poziome podłączenie pisuaru
- Syfon wykonany z materiału PP
- Uszczelka dołączona

Dane techniczne

- Rura odpływowa ø 50 mm

Rysunek techniczny

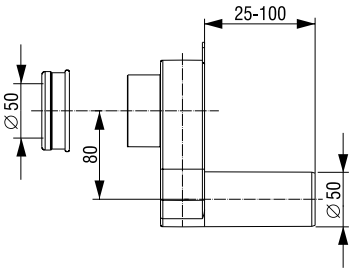

Numer katalogowy: **195477**
Kod EAN: 3838912133908
Pakowanie: 40 szt./karton

ZAPROJEKTOWANY TAK, BY ZAPEWNIĆ MAKSYMALNY KOMFORT

W naszej ofercie desek sedesowych, każdy znajdzie coś odpowiedniego do swojego domu.

Wykonane z termoutwardzalnego tworzywa, z zawiasami ze stali nierdzewnej i przystosowane do toalet ściennych lub stojących.

Z funkcją powolnego opadania, odporne na zarysowania, z automatycznym opuszczaniem i właściwościami bakteriobójczymi – nasze deski sedesowe stworzono z myślą o maksymalnej wygodzie użytkownika.

91 DESKI SEDESOWE
97 ZAWIASY
97 ODBOJNIKI

DESKI SEDESOWE

	Deska sedesowa						Zawiasy		
	Kształt	Profil	Kolor	Materiał	Wolnoopa-dająca	Odpinana	Materiał	Mimośro-dowe	Montaż
Aries S				Duroplast	■	■	INOX	■	od góry
D-Star 300				Duroplast		■	INOX	■	od góry
D-Star 300 S				Duroplast	■	■	INOX	■	od góry
Scorpio S				Duroplast	■	■	INOX	■	od góry
Zodiac S				Duroplast	■	■	INOX	■	
Antares S				Duroplast	■		INOX	■	od góry
Aquarius S				Duroplast	■	■	INOX	■	od góry
Centaur				Duroplast		■	INOX		
Leo				Duroplast			INOX	■	
Libra				Duroplast			INOX	■	
Libra QR				Duroplast		■	INOX	■	od góry
Mars S				Duroplast	■		INOX	■	
Star				Duroplast		■	INOX	■	od góry
Star S				Duroplast	■	■	INOX	■	od góry
Virgo S				Duroplast	■	■	INOX	■	od góry
Taurus S				Termoplast	■	■	INOX	■	od góry
Capella				Termoplast	■		Tworzywo	■	
Care				Duroplast			Cynk	■	od góry

ARIES S

Sposób montażu

- Wolnoopadająca
- Wypinana z systemem szybkiego demontażu

Charakterystyka

- SLIM: cienki profil
- Przeznaczona do toalet o kształcie «D»
- Duroplast
- Masa 2,3 kg
- Zawiasy ze stali nierdzewnej regulowane mimośrodowo
- Nie odbarwia się
- Odporna na zarysowania i zużycie
- Śruby M8
- 4 wymienne odbojniki
- Montaż z góry
- Łatwy montaż
- 160 szt./paleta

Rysunek techniczny

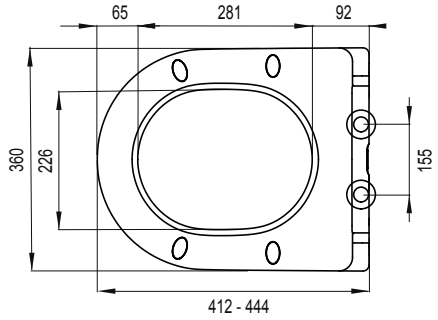

Biała
Numer katalogowy: **1409267901**
Kod EAN: 8711778221192
Pakowanie: 7 szt./karton

WISA

D-STAR 300

Sposób montażu

- Wypinana z systemem szybkiego demontażu
- Przeznaczona do toalet o kształcie «D»

Charakterystyka

- Termoplast
- Masa 2,62 kg
- Zawiasy ze stali nierdzewnej regulowane mimośrodowo
- Nie odbarwia się
- Odporna na zarysowania i zużycie
- Śruby M8
- 4 wymienne odbojniki
- Montaż z góry
- Łatwy montaż met speciale bevestigingssleutel
- Wytrzymałość pokrywy 175 kg, deska 150 kg
- 120 szt./paleta

Rysunek techniczny

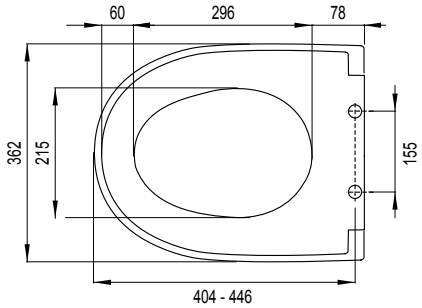

Biała
Numer katalogowy: **1409263401**
Kod EAN: 8711778159563
Pakowanie: 5 szt./karton

WISA

D-STAR 300 S

Sposób montażu

- Wolnoopadająca
- Wypinana z systemem szybkiego demontażu
- Przeznaczona do toalet o kształcie «D»

Charakterystyka

- Termoplast
- Masa 2,67 kg
- Zawiasy ze stali nierdzewnej regulowane mimośrodowo
- Nie odbarwia się
- Odporna na zarysowania i zużycie
- Śruby M8
- 4 wymienne odbojniki
- Montaż z góry
- Łatwy montaż met speciale bevestigingssleutel
- Wytrzymałość pokrywy 175 kg, deska 150 kg
- 120 szt./paleta

Rysunek techniczny

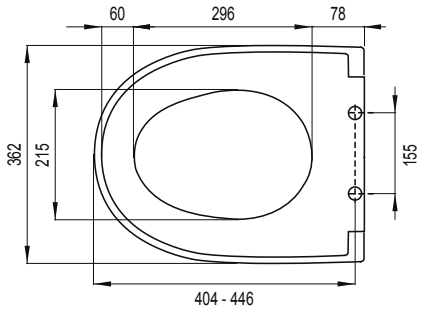

Biała
Numer katalogowy: **1409263501**
Kod EAN: 8711778159587
Pakowanie: 5 szt./karton

WISA

SCORPIO S

Sposób montażu

- Wolnoopadająca
- Wypinana z systemem szybkiego demontażu
- Nadaje się do misek stojących i wiszących

Charakterystyka

- Duroplast
- Masa 2,4 kg
- Zawiasy ze stali nierdzewnej regulowane mimośrodowo
- Nie odbarwia się
- Odporna na zarysowania i zużycie
- Śruby M8
- 4 wymienne odbojniki
- Montaż z góry
- Łatwy montaż
- 120 szt./paleta

Rysunek techniczny

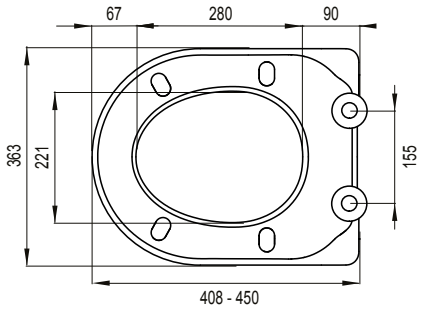

Biała
Numer katalogowy: **1409267401**
Kod EAN: 8711778221147
Pakowanie: 5 szt./karton

WISA

ZODIAC S

Sposób montażu

- Wolnoopadająca
- Wypinana z systemem szybkiego demontażu
- Nadaje się do misek stojących i wiszących

Charakterystyka

- SLIM: cienki profil
- Duroplast
- Masa 2,4 kg
- Zawiasy ze stali nierdzewnej regulowane mimośrodowo
- Nie odbarwia się
- Odporna na zarysowania i zużycie
- Śruby M8
- 4 wymienne odbojniki
- Montaż z góry
- Łatwy montaż
- 120 szt./paleta

Rysunek techniczny

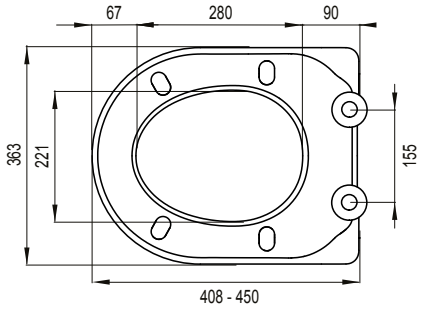

Biała
Numer katalogowy: **1409267501**
Kod EAN: 8711778221154
Pakowanie: **5** szt./karton

WISA

ANTARES S

Sposób montażu

- Wolnoopadająca
- Wypinana z systemem szybkiego demontażu
- Nadaje się do misek stojących i wiszących

Charakterystyka

- Duroplast
- Masa 2,6 kg
- Zawiasy ze stali nierdzewnej regulowane mimośrodowo
- Nie odbarwia się
- Odporna na zarysowania i zużycie
- Śruby M8
- 4 wymienne odbojniki
- Montaż z góry
- Łatwy montaż
- 120 szt./paleta

Rysunek techniczny

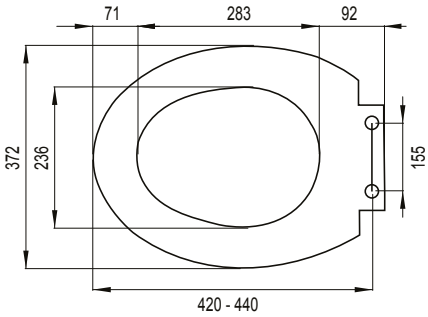

Biała
Numer katalogowy: **1409264101**
Kod EAN: 8711778190627
Pakowanie: 5 szt./karton

WISA

AQUARIUS S

Sposób montażu

- Wolnoopadająca
- Wypinana z systemem szybkiego demontażu
- Nadaje się do misek stojących i wiszących

Charakterystyka

- SLIM: cienki profil
- Duroplast
- Masa 2,8 kg
- Zawiasy ze stali nierdzewnej regulowane mimośrodowo
- Nie odbarwia się
- Odporna na zarysowania i zużycie
- Śruby M8
- 4 wymienne odbojniki
- Montaż z góry
- Łatwy montaż
- 120 szt./paleta

Rysunek techniczny

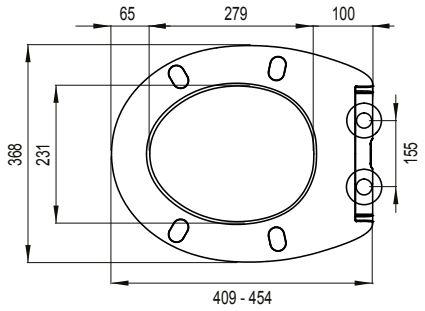

Biała
Numer katalogowy: **1409267301**
Kod EAN: 8711778221130
Pakowanie: 5 szt./karton

WISA

CENTAUR

Sposób montażu

- Nadaje się do misek stojących i wiszących

Charakterystyka

- Termoplast
- Masa 2,3 kg
- hoogteverstelbare RVS scharnieren
- Nie odbarwia się
- Odporna na zarysowania i zużycie
- Śruby M8
- 4 wymienne odbojniki
- Łatwy montaż met speciale bevestigingssleutel
- Wytrzymałość pokrywy 175 kg, deska 150 kg
- 160 szt./paleta

Rysunek techniczny

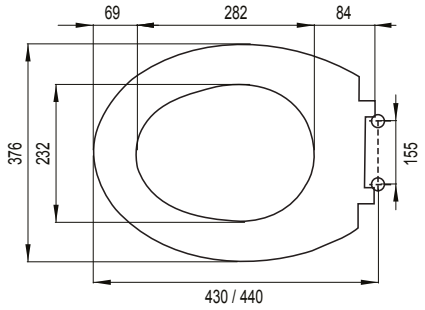

Biała
Numer katalogowy: **1409262201**
Kod EAN: 8711778117587
Pakowanie: 5 szt./karton

WISA

LEO

Sposób montażu

- Nadaje się do misek stojących i wiszących

Charakterystyka

- Duroplast
- Masa 2,76 kg
- Zawiasy ze stali nierdzewnej regulowane mimośrodowo
- Nie odbarwia się
- Odporna na zarysowania i zużycie
- Śruby M8
- 2 wymienne odbojniki
- Łatwy montaż met
- Wytrzymałość pokrywy 175 kg, deska 150 kg
- 120 szt./paleta

Rysunek techniczny

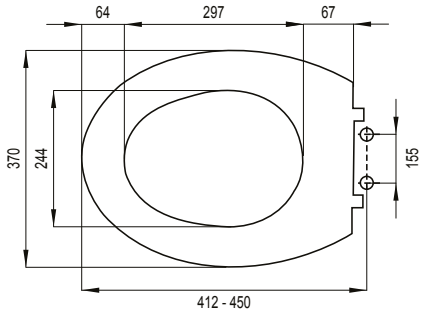

WISA

Numer katalogowy	Kod EAN	Kolor
1409261401	8711778117464	biała
1409261414	8711778117501	pergamon

Pakowanie: 5 szt./karton

LIBRA

Sposób montażu

- Nadaje się do misek stojących i wiszących

Charakterystyka

- Duroplast
- Masa 2,0 kg
- Zawiasy ze stali nierdzewnej regulowane mimośrodowo
- Nie odbarwia się
- Odporna na zarysowania i zużycie
- Śruby M8
- 4 wymienne odbojniki
- Montaż od dołu
- Łatwy montaż
- 120 szt./paleta

Rysunek techniczny

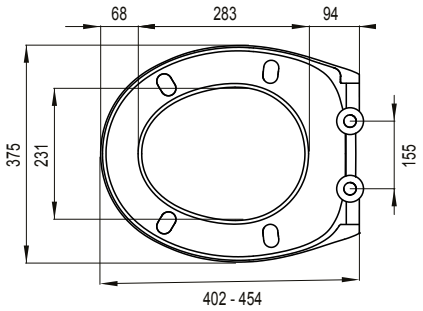

Biała
Numer katalogowy: **1409267001**
Kod EAN: 8711778221109
Pakowanie: **5** szt./karton

WISA

LIBRA QR

Sposób montażu

- Wypinana z systemem szybkiego demontażu
- Nadaje się do misek stojących i wiszących

Charakterystyka

- Duroplast
- Masa 2,0 kg
- Zawiasy ze stali nierdzewnej regulowane mimośrodowo
- Nie odbarwia się
- Odporna na zarysowania i zużycie
- Śruby M8
- 4 wymienne odbojniki
- Montaż z góry
- Łatwy montaż
- 120 szt./paleta

Rysunek techniczny

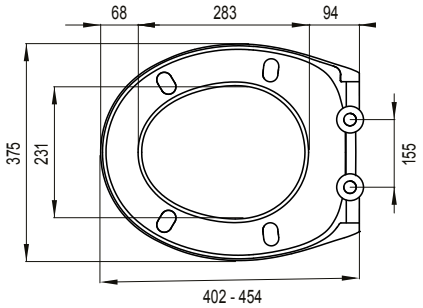

Biała
Numer katalogowy: **1409267101**
Kod EAN: 8711778221116
Pakowanie: **5** szt./karton

WISA

MARS S

Sposób montażu

- Wolnoopadająca
- Nadaje się do misek stojących i wiszących

Charakterystyka

- Duroplast
- Masa 2,18 kg
- Zawiasy ze stali nierdzewnej regulowane mimośrodowo
- Nie odbarwia się
- Odporna na zarysowania i zużycie
- Śruby M8
- 4 wymienne odbojniki
- Łatwy montaż
- Wytrzymałość pokrywy 175 kg, deska 150 kg
- 160 szt./paleta

Rysunek techniczny

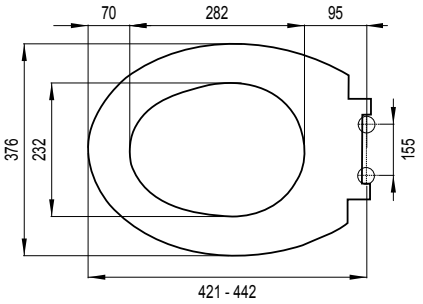

Biała
Numer katalogowy: **1409263701**
Kod EAN: 8711778166288
Pakowanie: 5 szt./karton

WISA

STAR

Sposób montażu

- Wypinana z systemem szybkiego demontażu
- Nadaje się do misek stojących i wiszących

Charakterystyka

- Duroplast
- Masa 2,76 kg
- Zawiasy ze stali nierdzewnej regulowane mimośrodowo
- Nie odbarwia się
- Odporna na zarysowania i zużycie
- Śruby M8
- 4 wymienne odbojniki
- Montaż z góry
- Łatwy montaż
- Wytrzymałość pokrywy 175 kg, deska 150 kg
- 120 szt./paleta

Rysunek techniczny

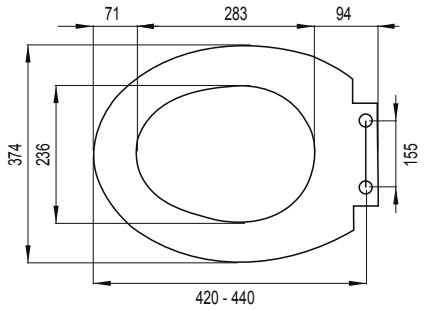

Biała
Numer katalogowy: **1409263601**
Kod EAN: 8711778163003
Pakowanie: 5 szt./karton

WISA

STAR S

Sposób montażu

- Wolnoopadająca
- Wypinana z systemem szybkiego demontażu
- Nadaje się do misek stojących i wiszących

Charakterystyka

- Duroplast
- Masa 2,82 kg
- Zawiasy ze stali nierdzewnej regulowane mimośrodowo
- Nie odbarwia się
- Odporna na zarysowania i zużycie
- Śruby M8
- 4 wymienne odbojniki
- Montaż z góry
- Łatwy montaż
- Wytrzymałość pokrywy 175 kg, deska 150 kg
- 120 szt./paleta

Rysunek techniczny

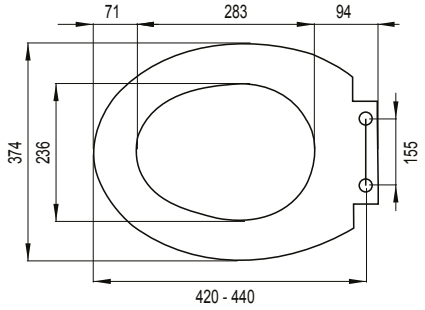

WISA

Numer katalogowy	Kod EAN	Kolor
1409263301	8711778141841	Biała
1409263314	8711778141858	pergamon

Pakowanie: 5 szt./karton

VIRGO S

Sposób montażu

- Wolnoopadająca
- Wypinana z systemem szybkiego demontażu
- Nadaje się do misek stojących i wiszących

Charakterystyka

- Duroplast
- Masa 2,0 kg
- Zawiasy ze stali nierdzewnej regulowane mimośrodowo
- Nie odbarwia się
- Odporna na zarysowania i zużycie
- Śruby M8
- 4 wymienne odbojniki
- Montaż od dołu
- Łatwy montaż
- 120 szt./paleta

Rysunek techniczny

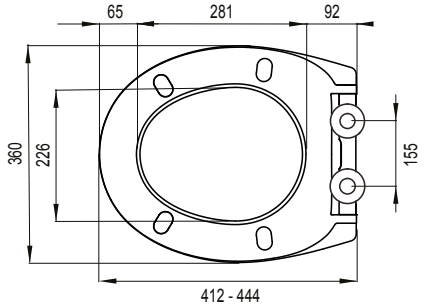

Biała
Numer katalogowy: **1409267201**
Kod EAN:8711778221123
Pakowanie: 5 szt./karton

WISA

TAURUS S

Sposób montażu

- Wolnoopadająca
- SLIM: cienki profil
- Nadaje się do misek stojących i wiszących

Charakterystyka

- Termoplast
- Masa 1,4 kg
- Zawiasy ze stali nierdzewnej regulowane mimośrodowo
- Nie odbarwia się
- Odporna na zarysowania i zużycie
- Śruby M8
- 4 wymienne odbojniki
- Montaż z góry
- Łatwy montaż
- 120 szt./paleta

Rysunek techniczny

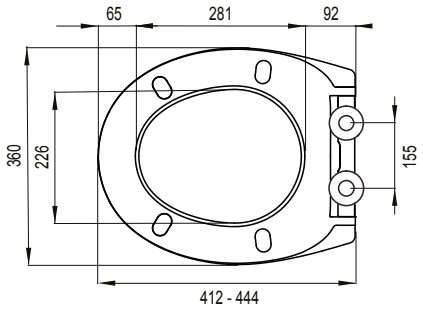

Biała
Numer katalogowy: **1409267601**
Kod EAN: **8711778221161**
Pakowanie: 5 szt./karton

WISA

CAPELLA

Sposób montażu

- Nadaje się do misek stojących i wiszących

Charakterystyka

- Termoplast
- Masa 1,26 kg
- Zawiasy z tworzywa regulowane mimośrodowo

Rysunek techniczny

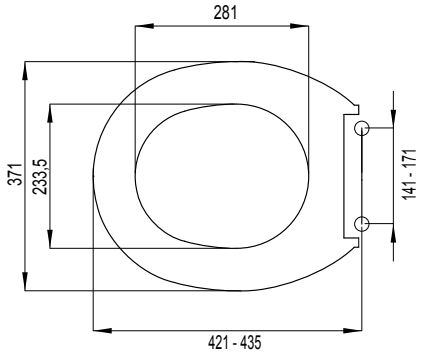

Biała
Numer katalogowy: **1409262701**
Kod EAN: 8711778125223
Pakowanie: 5 szt./karton

WISA

CARE

Sposób montażu

- Nadaje się do misek stojących i wiszących

Charakterystyka

- Duroplast
- Masa 1,4 kg
- Zawiasy ze stali nierdzewnej regulowane mimośrodowo
- Nie odbarwia się
- Odporna na zarysowania i zużycie
- Śruby M8
- 4 wymienne odbojniki
- Montaż z góry
- Łatwy montaż
- 120 szt./paleta

Rysunek techniczny

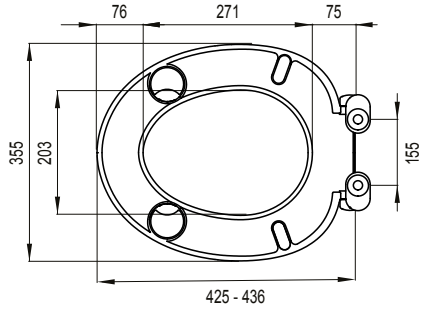

Biała
Numer katalogowy: **1409267701**
Kod EAN: 8711778221178
Pakowanie: 5 szt./karton

WISA

ZAWIASY

Numer katalogowy	Kod EAN	Opis	Materiał
1409260170	8711778228207	Zestaw zawiasów Topfix do deskí D-Star S/Star S/Antares	Stal nierdzewna
1409260171	8711778228214	Zestaw zawiasów Topfix do deskí Antares/Virgo/Taurus/Aquarius S/Scorpio S	Stal nierdzewna
1409260172	8711778228221	Zestaw zawiasów Topfix do deskí Zodiac S/ Aries S	Stal nierdzewna
1409260173	8711778228238	Zestaw zawiasów Topfix do deskí Libra QR	Stal nierdzewna
1409260174	8711778228245	Zestaw zawiasów Topfix do deskí Care	Stal nierdzewna
1409260175	8711778230408	Zestaw zawiasów Topfix do deskí Star/Star S	Stal nierdzewna
1409260145	8711778159013	Zestaw zawiasów mimośrodowych ze stali nierdzewnej do Star i Star S	Stal nierdzewna
1409260151	8711778000216	Zestaw zawiasów mimośrodowych ze stali nierdzewnej do D-Star i D-Star S	Stal nierdzewna
1409260146	8711778159020	Zestaw zawiasów ze stali nierdzewnej do Centaur	Stal nierdzewna
1409260147	8711778159037	Zestaw zawiasów mimośrodowych ze stali nierdzewnej do Leo	Stal nierdzewna
1409260153	8711778166295	Zestaw zawiasów mimośrodowych ze stali nierdzewnej do Mars, Mars S, Libra QR i Libra	Stal nierdzewna
1409260144	8711778125803	Zestaw zawiasów mimośrodowych ze stali nierdzewnej do Capella	Tworzywo sztuczne

ODBOJNIKI

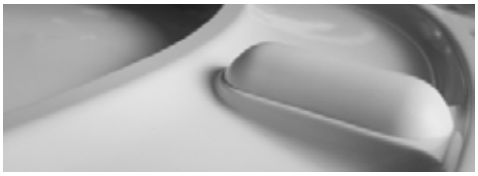

Numer katalogowy	Kod EAN	Opis
1409260148	8711778159044	Odbojniki do deski Star i Star S
1409260152	8711778000223	Odbojniki do deski D-Star i D-Star 300S
1409260149	8711778159051	Odbojniki do deski Centaur
1409260150	8711778159068	Odbojniki do deski Leo
1409260154	8711778166301	Odbojniki do deski Mars i Mars S
1409260143	8711778125797	Odbojniki do deski Capella
1409260180	8711778228252	Odbojniki do deski Zodiac S / Aries S
1409260181	8711778228269	Odbojniki do deski Taurus S
1409260182	8711778228276	Odbojniki do deski Care
1409260183	8711778228283	Odbojniki do deski Libra QR/Virgo/Aquarius S/Scorpio S/Libra

PRODUKTY DLA OSÓB O OGRANICZONEJ SPRAWNOŚCI

W zakresie opieki nad osobami chorymi i starszymi pożądane jest dostosowanie sprzętów codziennego użytku do ich specyficznych potrzeb. Produkty firmy Schwab wychodzą na przeciw takim potrzebom.

VarioTronic

Sposób montażu

- Podtynkowy system montażu, elektrycznie regulowana wysokość, stelaż wyposażony w spłuczkę 380 UP

Charakterystyka

- Stelaż do miski WC, przyścienny, malowany proszkowo na niebiesko, profil ramy 40x40 mm z fabrycznie instalowaną spłuczką podtynkową 380 UP
- Spłukiwanie uruchamiane z przodu, dwudzielne (3/6 l)
- Regulacja wielkości spłukiwania od 6 do 7,5 l
- Montowane fabrycznie wsporniki ścienne i nogi montażowe o regulowanej długości (0-200 mm)
- Zaizolowany przed kondensacją pary wodnej

Cechy szczególne produktu

- Cichy, hydrauliczny zawór napełniający (klasa głośności I, ISO 3822)
- Po montażu i zabudowie wysokość miski WC regulowana w zakresie 20 cm (-2 cm / + 18 cm) przy pomocy pilota
- Minimalna wysokość miski WC (górna krawędź miski) wynosi 38 cm
- Maksymalna wysokość miski WC 58 cm
- System wyposażony po obu stronach i na półce w płytki ze stali nierdzewnej (stanowiących również punkty dostępu w celu konserwacji urządzenia)
- Panele boczne i powierzchnie robocze z wysokiej jakości stali nierdzewnej
- Panel przedni może być wykonany z płyty HPL (standardowo kolor biały) lub z bezpiecznego szkła (kolor czarny lub biały)
- Opcjonalne, składane poręcze dostępne w kolorach czarnym i białym

W skład zestawu wchodzą

- Spłuczka z fabrycznie zamontowanym zaworem odcinającym – na górze, po środku
- Przyłącze wody ½”
- Kolano odpływowe do WC ø 90 z uszczelką
- Złączka przejściowa ø 90 / 110 mm, z uszczelką
- Komplet elementów koniecznych do montażu i podłączenia produktu

Przyciski spłukujące należy zamówić osobno

Numer katalogowy: **8050482101**
Kod EAN: 8711778200746

CE EN 14055 - CL1 - 6 - NL I - VR I

Rysunek techniczny

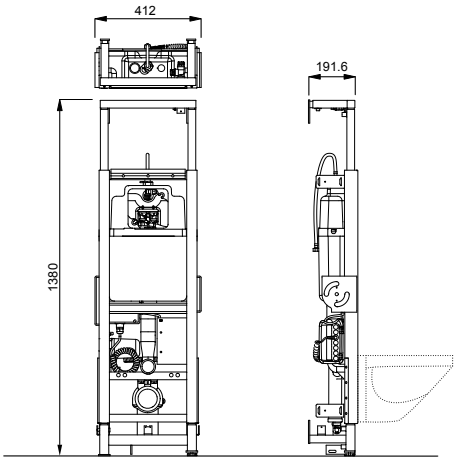

Warunki techniczne wykonania montażu

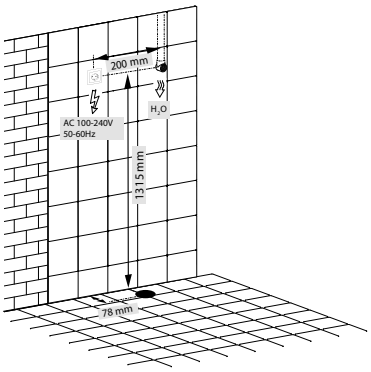

Pasujące przyciski spłukujące na stronach 47-55

NEA

VERIA

ATENA

ARTE

ITEA

Optymalny dostęp, swoboda przemieszczania się i wyboru

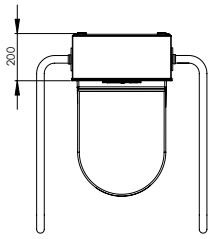

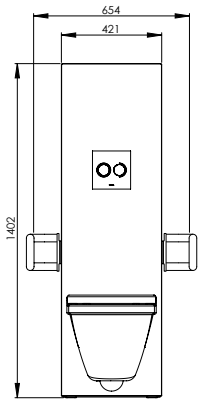

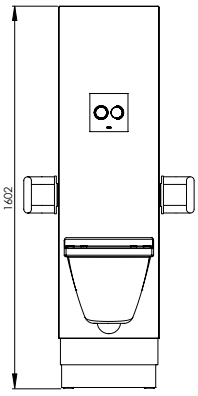

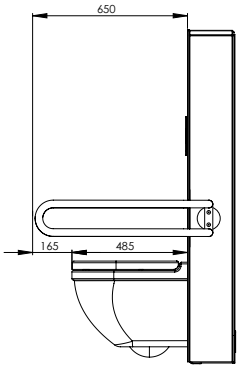

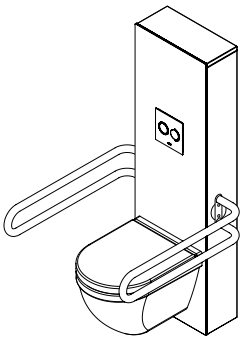

VarioTronic Glass

Sposób montażu

- Z systemem podtynkowym VarioTronic

Charakterystyka

- Panel przedni wykonany z bezpiecznego szkła
- Panele boczne i górny ze stali nierdzewnej

Kolor: biały
Numer katalogowy: **8050482501**
Kod EAN: 8711778200760

Kolor: czarny
Numer katalogowy: **8050482338**
Kod EAN: 8711778200753

Rysunek techniczny

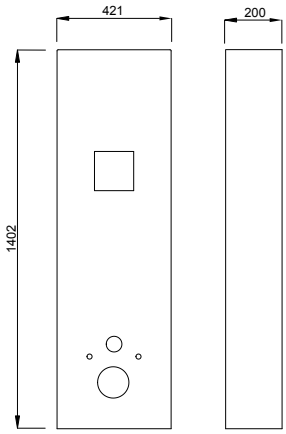

VarioTronic HPL

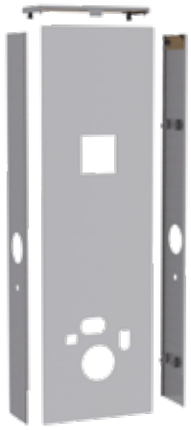

Sposób montażu

- Z systemem podtynkowym VarioTronic

Charakterystyka

- Panel przedni wykonany z płyty HPL
- Panele boczne i górny ze stali nierdzewnej
-

Kolor: biały
Numer katalogowy: **8050482701**
Kod EAN: 8711778200777

Rysunek techniczny

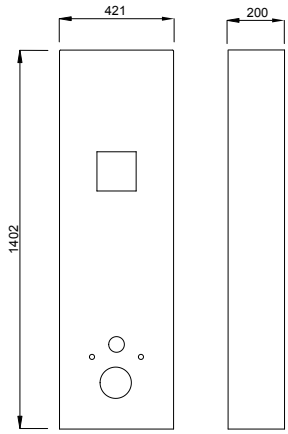

VarioTronic CONN. DWC

Sposób montażu

- Z systemem podtynkowym Vario-Tronic, elektrycznie regulowana wysokość

Charakterystyka

- Trójnik między wlotem, a zbiornikiem
- Możliwość przyłączenia słuchawki bidetowej do WC

Numer katalogowy: **8050482801**
Kod EAN: 8711778202894

VarioTronic uchwyty dla niepełnosprawnych

Sposób montażu

- Z systemem podtynkowym Vario-Tronic
- Boczne mocowanie uchwytów dla niepełnosprawnych

Charakterystyka

- Uchwyty dla niepełnosprawnych zmieniają wysokość wraz z całym elementem
- Uchwyty łatwe do zamontowania (demontowania)
- Kolor: biały, czarny

Rysunek techniczny

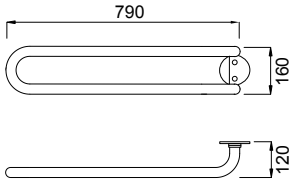

Kolor: biały
Numer katalogowy: **8050482201**
Kod EAN: 8711778202832

Kolor: czarny
Numer katalogowy: **8050482401**
Kod EAN: 8711778202870

DUPLO WC 380 L SP

Sposób montażu

- Podtynkowy system montażu

Charakterystyka

- Stelaż do miski WC, przyścienny, malowany proszkowo na niebiesko, profil ramy 40x40 mm z fabrycznie instalowaną spłuczką podtynkową 380 UP
- Spłukiwanie uruchamiane z przodu, typu start-stop (6 l) lub spłukiwanie dwudzielne (3/6 l)
- Regulacja wielkości spłukiwania 6 i 7,5 l
- Montowane fabrycznie wsporniki ścienne i nogi montażowe o regulowanej długości (0-200 mm)
- Podłączenie wody możliwe w czterech miejscach
- Zaizolowany przed kondensacją pary wodnej

Cechy szczególne produktu

- Cichy, hydrauliczny zawór napełniający (klasa głośności I, ISO 3822)
- Profile boczne, z mocowanymi wielopunktowo, wodoodpornymi, drewnianymi panelami do montażu uchwytów
- Kolano odpływowe o regulowanej głębokości (+/-20 mm)
- Wyposażony w ogranicznik przepływu zapobiegający pryskaniu przy użyciu z toaletą bezkołnierzową

W skład zestawu wchodzą

- Spłuczka podtynkowa z fabrycznie zamontowanym zaworem odcinającym – na górze, po środku
- Przyłącze wody 1/2”
- Kolano odpływowe do WC ø 90 z uszczelką
- Mimośrodowa łączka przejściowa ø 90 / 110 mm, z uszczelką
- Komplet elementów koniecznych do montażu i podłączenia produktu

Przyciski spłukujące należy zamówić osobno

CE EN 14055 - CL1 - 6 - NL I - VR I

Numer katalogowy: **4060452737**
Kod EAN: 8711778213869
Pakowanie: 8 szt./paleta

Rysunek techniczny

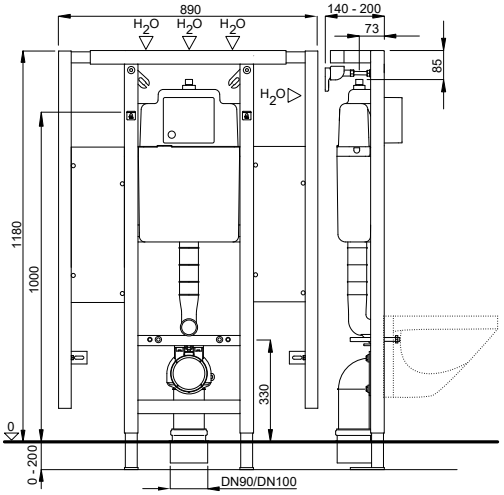

Pasujące przyciski spłukujące na stronach 47-55

NEA

VERIA

ATENA

ARTE

ITEA

DUPLO WC 380 VARIO

Sposób montażu

- Montaż w ścianach z prefabrykatów, podtynkowy system montażu do zabudowy suchej, montaż uniwersalny w ścianach litych

Charakterystyka

- Stelaż do miski WC, przyścienny, malowany proszkowo na niebiesko, profil ramy 40x40 mm z fabrycznie instalowaną spłuczką podtynkową 380 UP
- Spłukiwanie uruchamiane z przodu, typu start-stop (6 l) lub spłukiwanie dwudzielne (3/6 l)
- Regulacja wielkości spłukiwania 6 i 7,5 l
- Montowane fabrycznie wsporniki ścienne i nogi montażowe o regulowanej długości (0-200 mm)
- Podłączenie wody możliwe w czterech miejscach
- Zaizolowany przed kondensacją pary wodnej

Cechy szczególne produktu

- Cichy, hydrauliczny zawór napełniający (klasa głośności I, ISO 3822)
- Po montażu stelaża i zabudowie możliwa regulacja wysokości toalety (+100 mm)
- Wysokość montażu miski WC, włączając deskę, zgodnie z DIN 18040-1/DIN 18040-2: 460-480 mm
- Kolano odpływowe o regulowanej głębokości (+/-20 mm)
- Wyposażony w ogranicznik przepływu zapobiegający pryskaniu przy użyciu z toaletą bezkołnierzową.

W skład zestawu wchodzą

- Spłuczka podtynkowa z fabrycznie zamontowanym zaworem odcinającym – na górze, po środku
- Przyłącze wody 1/2”
- Kolano odpływowe PE do WC ø 90 mm z uszczelką
- Mimośrodowa złączka przejściowa ø 90 / 110 mm, z uszczelką
- Komplet materiałów do montażu produktu
- Zawiera nakładkę Vario (PE)

Przyciski spłukujące należy zamówić osobno
CE EN 14055 - CL1 - 6 - NL I - VR I

Numer katalogowy: **4060452735**
Kod EAN: 8711778213852
Pakowanie: 14 szt./paleta

Rysunek techniczny

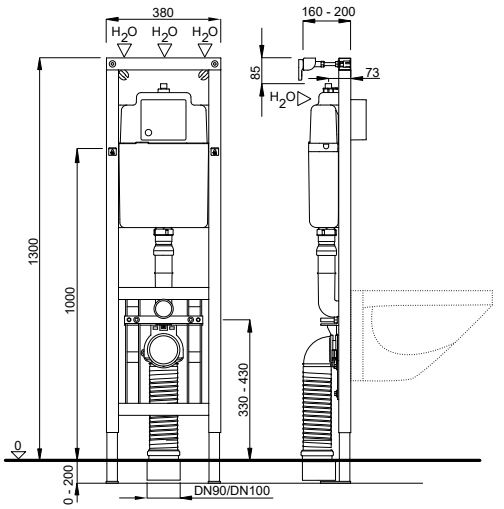

Pasujące przyciski spłukujące na stronach 47-55

NEA

VERIA

ATENA

ARTE

ITEA

DUPLO WC 380 L VARIO SP

Sposób montażu

- Podtynkowy system montażu

Charakterystyka

- Stelaż do miski WC, przyścienny, malowany proszkowo na niebiesko, profil ramy 40x40 mm z fabrycznie instalowaną spłuczką podtynkową 380 UP
- Spłukiwanie uruchamiane z przodu, typu start-stop (6 l) lub spłukiwanie dwudzielne (3/6 l)
- Regulacja wielkości spłukiwania 6 i 7,5 l
- Montowane fabrycznie wsporniki ścienne i nogi montażowe o regulowanej długości (0-200 mm)
- Podłączenie wody możliwe w czterech miejscach
- Zaizolowany przed kondensacją pary wodnej

Cechy szczególne produktu

- Cichy, hydrauliczny zawór napełniający (klasa głośności I, ISO 3822)
- Po montażu stelaża i zabudowie możliwa regulacja wysokości toalety (+100 mm)
- Wysokość montażu miski WC, włączając deskę, zgodnie z DIN 18040-1/DIN 18040-2: 460-480 mm
- Profile boczne, z mocowanymi wielopunktowo, wodoodpornymi, drewnianymi panelami do montażu uchwytów
- Kolano odpływowe o regulowanej głębokości (+/-20 mm)
- Wyposażony w ogranicznik przepływu zapobiegający pryskaniu przy użyciu z toaletą bezkołnierzową.

W skład zestawu wchodzą

- Spłuczka podtynkowa z fabrycznie zamontowanym zaworem odcinającym – na górze, po środku
- Przyłącze wody 1/2”
- Kolano odpływowe PE do WC ø 90 mm z uszczelką
- Mimośrodowa złączka przejściowa ø 90 / 110 mm, z uszczelką
- Komplet materiałów do montażu produktu
- Zawiera nakładkę Vario (PE)

Przyciski spłukujące należy zamówić osobno

CE EN 14055 - CL1 - 6 - NL I - VR I

Rysunek techniczny

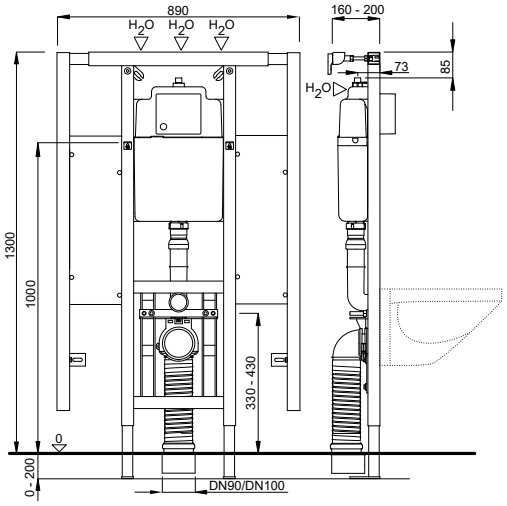

Pasujące przyciski spłukujące na stronach 47-55

NEA

VERIA

ATENA

ARTE

ITEA

Numer katalogowy: **4060452738**
Kod EAN: 8711778213876
Pakowanie: 8 szt./paleta

DUPLO WT 380

Sposób montażu

- Montaż w ścianach z prefabrykatów, podtynkowy system montażu do zabudowy suchej, montaż uniwersalny w ścianach litych

Charakterystyka

- Stelaż do umywalki, przyścienny, malowany proszkowo na niebiesko, profil ramy C-kształtny 40x40 mm
- Montowane fabrycznie wsporniki ścienne i nogi montażowe o regulowanej długości (0-200 mm)
- Regulowana wysokość trawersu do montażu umywalki
- Płyta montażowa o regulowanej wysokości do paneli ściennych
- Zdejmowana zatyczka zapobiegająca zapachom, plastikowe kolano o regulowanej wysokości - białe, rozeta

Cechy szczególne produktu

- Syfon do montażu ściennego DN 50

W skład zestawu wchodzą

- Zaślepka ochronna
- Element mocujący - pręt gwintowany M10 (wielkość dystansu do 280 mm)

Zestaw materiałów koniecznych do montażu produktu

Rysunek techniczny

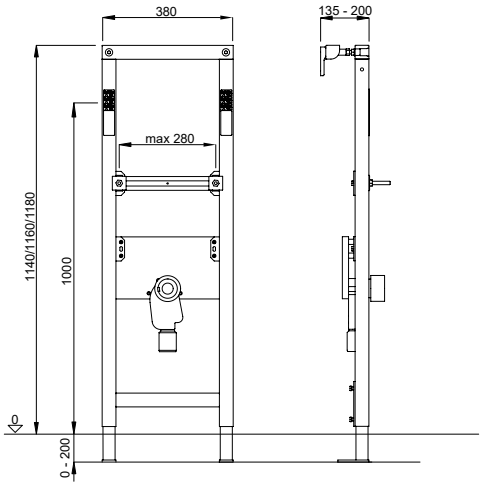

Numer katalogowy: **8050452723**
Kod EAN: 8711778118638
Pakowanie: 28 szt./paleta

VERIA DUO ANTIBAC

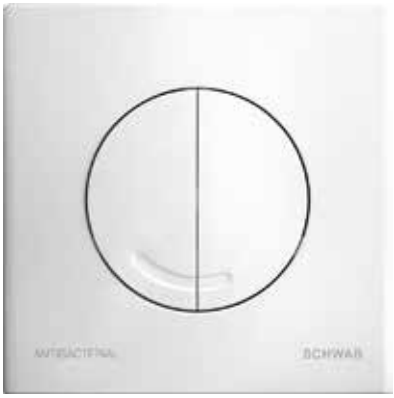

VERIA DUO ANTIBAC

Biały
Numer katalogowy: **4060414602**
Kod EAN: 8711778212947

Sposób montażu

- Do spłuczek podtynkowych

Charakterystyka

- Tworzywo: wysokiej jakości plastik
- Spłukiwanie dwudzielne
- Kolor: biały
- Do spłuczki podtynkowej 380 UP

Cechy szczególne produktu

- Łatwy montaż i serwis
- Z jonami srebra o działaniu antybakteryjnym

W skład zestawu wchodzą

- Komplet materiałów do montażu produktu

Rysunek techniczny

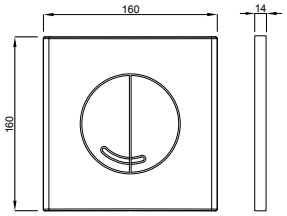

Pakowanie: 20 szt./karton

ITEA STEEL

ITEA STEEL

Stal nierdzewna
Numer katalogowy. **4060404001**
Kod EAN: 8711778212718

Sposób montażu

- Do spłuczek podtynkowych

Charakterystyka

- Tworzywo: stal nierdzewna
- Do spłuczki podtynkowej 380 UP

Cechy szczególne produktu

- Łatwy montaż i serwis
- Odpowiedni do zastosowań komercyjnych
- Zabezpieczony śrubą z łbem stożkowym

W skład zestawu wchodzą

- Komplet materiałów do montażu produktu
- Pneumatyczna jednostka unosząca

Rysunek techniczny

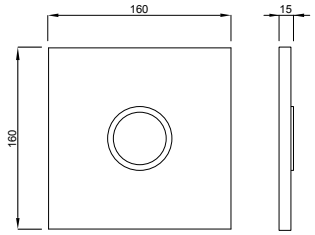

Pakowanie: 12 szt./karton

Kit 2x Tele Steel

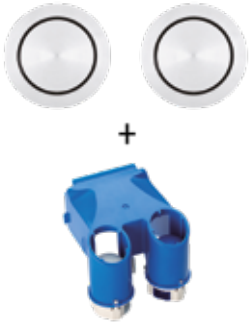

Sposób montażu

- Dodatkowe sterowanie spłuczką podtynkową możliwe w połączeniu z przyciskiem spłukującym ITEA STEEL

Charakterystyka

- Tworzywo: stal nierdzewna
- Zawiera odprowadzenie i pneumatyczną jednostkę unoszącą
- Do stosowania z uchwytami podtrzymującymi z płytą montażową, do obsługi pneumatycznej z otworem o średnicy 56 mm
- Obsługa lewa i prawa (6 l)

W skład zestawu wchodzą

- Zawiera odprowadzenie i pneumatyczną jednostkę unoszącą
- Wąż sprężonego powietrza o długości około 2 metrów

Rysunek techniczny

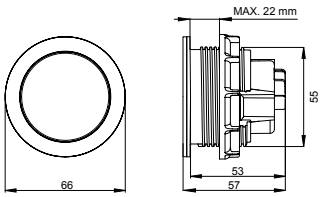

Numer katalogowy: **4060404111**
Kod EAN: 8711778212725
Pakowanie: 1 szt./karton

Tele Blue

Sposób montażu

- Mechanizm spłukiwania pneumatycznego do stelaży podtynkowych 380 WC
- Do użytku wyłącznie z przyciskiem spłukującym ITEA STEEL

Charakterystyka

- Tworzywo: stal nierdzewna

W skład zestawu wchodzą

- Wąż sprężonego powietrza o długości około 2 metrów

*Termin dostawy na zapytanie

Rysunek techniczny

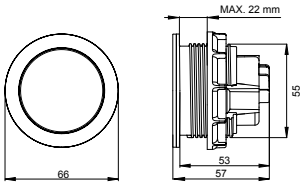

Numer katalogowy: **4060404232**
Kod EAN: 8711778212732
Pakowanie: 16 szt./karton

Tele Schw. + jednostka unosząca

Sposób montażu

- Może być stosowany z systemami podtynkowymi 380 / XS i 387 / XT

Charakterystyka

- Tworzywo: stal nierdzewna

W skład zestawu wchodzą

- Pneumatyczna jednostka unosząca
- Wąż sprężonego powietrza o długości około 2 metrów

*Termin dostawy na zapytanie

Rysunek techniczny

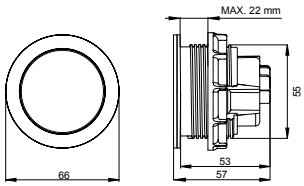

Numer katalogowy: **4060404238**
Kod EAN: 8711778212749
Pakowanie: 16 szt./karton

LEO

Sposób montażu

- Nadaje się do misek stojących i wiszących

Charakterystyka

- Duroplast
- Masa 2,76 kg
- Zawiasy ze stali nierdzewnej regulowane mimośrodowo
- Nie odbarwia się
- Odporna na zarysowania i zużycie
- Śruby M8
- 2 wymienne odbojniki
- Łatwy montaż met
- Wytrzymałość pokrywy 175 kg, deska 150 kg
- 120 szt./paleta

Rysunek techniczny

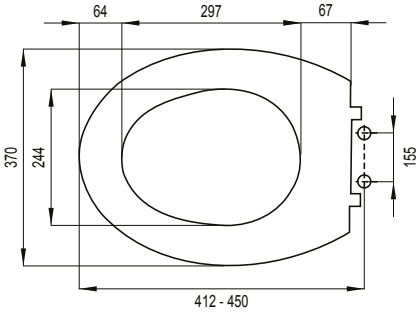

WISA

Numer katalogowy	Kod EAN	Kolor
1409261401	8711778117464	biała
1409261414	8711778117501	pergamon

Pakowanie: 5 szt./karton

CARE

Sposób montażu

- Nadaje się do misek stojących i wiszących

Charakterystyka

- Duroplast
- Masa 1,4 kg
- Zawiasy ze stali nierdzewnej regulowane mimośrodowo
- Nie odbarwia się
- Odporna na zarysowania i zużycie
- Śruby M8
- 4 wymienne odbojniki
- Montaż z góry
- Łatwy montaż
- 120 szt./paleta

Rysunek techniczny

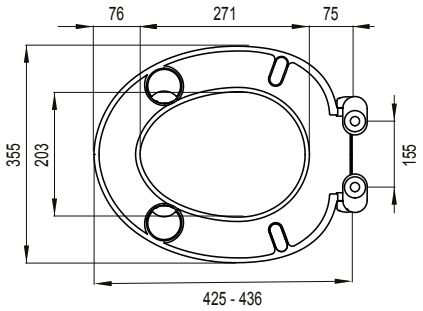

Biała
Numer katalogowy: **1409267701**
Kod EAN: 8711778221178
Pakowanie: 5 szt./karton

WISA

MISKA SEDESOWA WISZĄCA BEZKOŁNIERZOWA LEJOWA MEDIKA STANDARD

Opis produktu

- Standardowa wisząca naścienna miska ustępowa
- Wysięg 70 cm
- Bezkołnierzowa
- Powierzchnia łatwa do czyszczenia
- Spłukiwanie 6 litrów
- W zestawie rura przedłużająca do spłuczki 45 mm

EN 997 - CL1 - 6 A

Rysunek techniczny

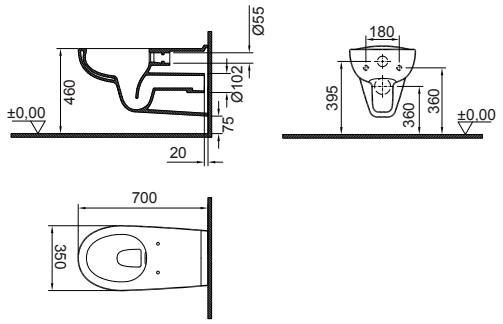

Numer katalogowy: **9100901911**
Kod EAN: 8711778218482
Pakowanie: 4 szt./paleta

MISKA SEDESOWA WISZĄCA BEZKOŁNIERZOWA LEJOWA SYDNEY STANDARD

Opis produktu

- Standardowa wisząca naścienna miska ustępowa
- Bezkołnierzowa
- Wysięg 53 cm

EN 997 – EN 38 – KIWA - CL1 - 6 A

Rysunek techniczny

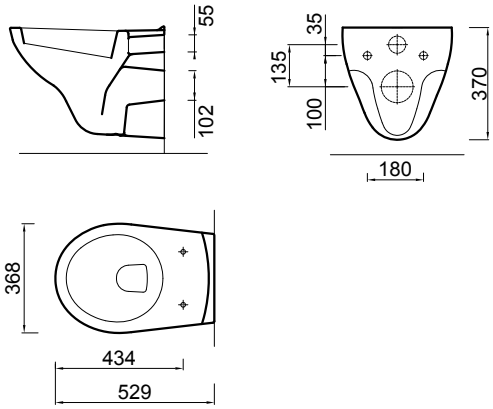

Numer katalogowy: **9100901726**
Kod EAN: 8711778220225
Pakowanie: 12 szt./paleta

ZAWORY NAPEŁNIAJĄCE I SPŁUKUJĄCE

Zawory napełniające Fluidmaster mają kompaktową i nowoczesną konstrukcję i nadają się do różnych modeli spłuczek. Jakość jest gwarantowana przez fabryczne testy każdego zaworu, spełniające najwyższe standardy jakości Fluidmaster.

Zawory spłukujące charakteryzują się wysokim stopniem elastyczności i nadają się do różnych modeli spłuczek.

Wybrani przez hydraulików, producentów ceramiki i „Zrób to sam" na całym świecie, jesteśmy znani z wydajności i technologii, jakości, trwałości, łatwości montażu i innowacyjności.

25 LAT DOSTĘPNOŚCI CZĘŚCI

110 ZAWORY NAPEŁNIAJĄCE 747
110 ZAWORY NAPEŁNIAJĄCE 400
111 ZAWÓR NAPEŁNIAJĄCY HDV
112 ZAWÓR NAPEŁNIAJĄCY HVK
112 ZAWÓR SPŁUKUJĄCY 550
112 ZAWÓR SPŁUKUJĄCY 820
113 ZESTAWY ZAWORÓW

DLACZEGO FLUIDMASTER?

	747 G 3/8 króciec mosiężny	747 G 1/2 króciec mosiężny
Nr artykułu	**747E-037-P20**	**747U-038-P20**
Kod EAN	3838912063502	3838912063519
Przyłącze	G 3/8 króciec mosiężny	G 1/2 króciec mosiężny
Podłączenie do wody	bok, środek	bok, środek
Rodzaj	hydrauliczny	hydrauliczny
Poziom hałasu	Klasa 1	Klasa 1
Regulowany poziom wody	✓	✓
Do wysokiego i niskiego ciśnienia	0,2 – 16 bar	0,2 – 16 bar

Nowy program zaworów napełniających zastępuje poprzednie wersje:

Stare numery artykułów	747EL01	747FL

Preferowane przez profesjonalnych hydraulików na całym świecie

Krótki czas napełniania

Anty-syfon zapobiega zanieczyszczeniom

Unikatowe, szybkie zwalnianie ułatwia dostęp i konserwację

Do wysokiego i niskiego ciśnienia

Wysoka trwałość eksploatacyjna

Wyjątkowo cichy

10 lat gwarancji

PRZEGLĄD ZAWORÓW NAPEŁNIAJĄCYCH

	HDV G 3/8 króciec mosiężny	HVK G 3/8 króciec mosiężny	400 G 3/8 króciec mosiężny	400 G 1/2 króciec mosiężny	400 G 3/8 króciec z tworzywa
	229109	**8035432795**	**400E-025-P25**	**400U-026-P25**	**400E-027-P25**
	3838912011916	8711778074460	3838912063458	3838912063472	3838912063465
	G 3/8 króciec mosiężny	G 3/8 króciec mosiężny	G 3/8 króciec mosiężny	G 1/2 króciec mosiężny	G 3/8 króciec z tworzywa
	bok, środek	bok, środek	dół	dół	dół
	mechaniczny	hydrauliczny	hydrauliczny	hydrauliczny	hydrauliczny
	Klasa 1	Klasa 1	Klasa 1	Klasa 1	Klasa 1
	✓	✓	✓	✓	✓
	0,1 – 10 bar	0,5 – 10 bar	0,2 – 16 bar	0,2 – 16 bar	0,2 – 16 bar
	✗	✗	**400EL01**	**400F**	✗

PRZEGLĄD ZAWORÓW SPŁUKUJĄCY

	550	820
Nr artykułu	**550B-005-P15**	**820F-013-P15**
Kod EAN	3838912063489	3838912063526
Sposób spłukiwania	dwie ilości	dwie ilości
Możliwość ustawienia ilości płukania	pełne spłukiwanie, częściowe spłukiwanie	pełne spłukiwanie, częściowe spłukiwanie
Tryb aktywacji	mechaniczne	mechaniczne
Pozycja przycisku	środek, bok lub przód	środkowa góra
Srednica otworu przycisku	Ø 18 – 40 mm	Ø 40 mm
Rura wylotowa	G 2 (Ø 59,614 mm)	G 2 (Ø 59,614 mm)
Pasuje do cystern	Z otworem w dnie pojemnika Ø 60,3 – 64,4 mm	Z otworem w dnie pojemnika Ø 60,3 – 64,4 mm

ZAWÓR NAPEŁNIAJĄCY 747, króciec mosiężny G 3/8

Zastosowanie

- Pasuje do spłuczek podtynkowych i natynkowych
- Pasuje do spłuczek kompaktowych (ceramicznych)

Cechy

- Wytrzymały hydrauliczny
- Kompaktowy zawór napełniający
- Zawór montowany z boku i od środka
- Nadaje się do pracy przy wysokim i niskim ciśnieniu (w króćcu dodano ogranicznik)
- Niezwykle cicha praca (klasa 1.)
- Krótki czas napełniania
- Śruba regulująca ustawienie poziomu wody
- Wykonany z materiału odpornego na rdzę
- System samoczyszczenia
- Szybka i łatwa instalacja
- Sprawdzona jakość i niezawodność
- Niezmienna wydajność
- Instrukcja obsługi w zestawie

Specyfikacja techniczna

- Króciec mosiężny G 3/8 x 39 mm

Rysunek techniczny

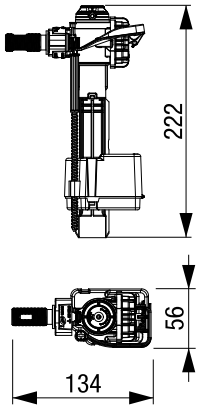

Nr artykułu: **747**E-**037**-P**20**
Kod EAN: 3838912063502
Pakowanie: 20 szt./karton

Fluidmaster

ZAWÓR NAPEŁNIAJĄCY 747, króciec mosiężny G 1/2

Zastosowanie

- Pasuje do spłuczek podtynkowych i natynkowych
- Pasuje do spłuczek kompaktowych (ceramicznych)

Cechy

- Wytrzymały hydrauliczny
- Kompaktowy zawór napełniający
- Zawór montowany z boku i od środka
- Nadaje się do pracy przy wysokim i niskim ciśnieniu (w króćcu dodano ogranicznik)
- Niezwykle cicha praca (klasa 1.)
- Krótki czas napełniania
- Śruba regulująca ustawienie poziomu wody
- Wykonany z materiału odpornego na rdzę
- System samoczyszczenia
- Szybka i łatwa instalacja
- Sprawdzona jakość i niezawodność
- Niezmienna wydajność
- Instrukcja obsługi w zestawie

Specyfikacja techniczna

- Króciec mosiężny G 1/2 x 44 mm

Rysunek techniczny

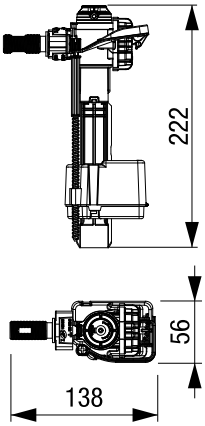

Nr artykułu: **747**U-**038**-P**20**
Kod EAN: 3838912063519
Pakowanie: 20 szt./karton

Fluidmaster

ZAWÓR NAPEŁNIAJĄCY 400, Króciec mosiężny G 3/8

Zastosowanie

- Nadaje się do spłuczek zewnętrznych i ceramicznych
- z podłączeniem do wody od dołu

Cechy

- Zawór montowany od dołu
- Zawór z regulacją wysokości (230 – 355 mm)
- Nadaje się do pracy przy niskim i wysokim ciśnieniu
- Niezwykle cicha praca (klasa 1.)
- Krótki czas napełniania
- Uniwersalny mechanizm samoczyszczący
- Szybka i łatwa instalacja
- Sprawdzona jakość i niezawodność
- Niezmienna wydajność
- Instrukcja montażu w zestawie

Specyfikacja techniczna

- Króciec mosiężny G 3/8 x 43 mm

Rysunek techniczny

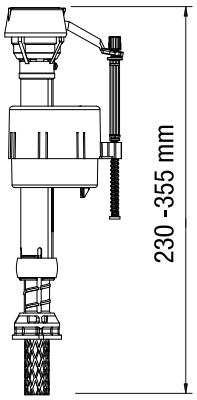

Nr artykułu: **400**E-**025**-P**25**
Kod EAN: 3838912063458
Pakowanie: 25 szt./karton

Fluidmaster

ZAWÓR NAPEŁNIAJĄCY 400, Króciec z tworzywa sztucznego G 3/8

Zastosowanie

- Nadaje się do spłuczek zewnętrznych i ceramicznych
- z podłączeniem do wody od dołu

Cechy

- Zawór montowany od dołu
- Zawór z regulacją wysokości (230 – 355 mm)
- Nadaje się do pracy przy niskim i wysokim ciśnieniu
- Niezwykle cicha praca (klasa 1.)
- Krótki czas napełniania
- Uniwersalny mechanizm samoczyszczący
- Szybka i łatwa instalacja
- Sprawdzona jakość i niezawodność
- Niezmienna wydajność
- Instrukcja montażu w zestawie

Specyfikacja techniczna

- Króciec z tworzywa sztucznego G 3/8 x 43 mm
-

Rysunek techniczny

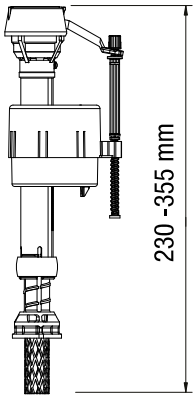

Nr artykułu: **400**E-**027**-P**25**
Kod EAN: 3838912063465
Pakowanie: 25 szt./karton

Fluidmaster

ZAWÓR NAPEŁNIAJĄCY 400, Króciec mosiężny G 1/2

Zastosowanie

- Nadaje się do spłuczek zewnętrznych i ceramicznych
- z podłączeniem do wody od dołu

Cechy

- Zawór montowany od dołu
- Zawór z regulacją wysokości (230 – 355 mm)
- Nadaje się do pracy przy niskim i wysokim ciśnieniu
- Niezwykle cicha praca (klasa 1.)
- Krótki czas napełniania
- Uniwersalny mechanizm samoczyszczący
- Szybka i łatwa instalacja
- Sprawdzona jakość i niezawodność
- Niezmienna wydajność
- Instrukcja montażu w zestawie

Specyfikacja techniczna

- Króciec mosiężny G 1/2 x 50 mm

Rysunek techniczny

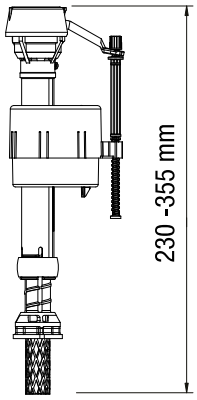

Nr artykułu: **400**U-**026**-P**25**
Kod EAN: 3838912063472
Pakowanie: 25 szt./karton

Fluidmaster

ZAWÓR NAPEŁNIAJACY HDV, Króciec mosiężny G 3/8

Zastosowanie

- Pasuje do spłuczek podtynkowych i natynkowych

Cechy

- Trwały mechaniczny zawór napełniający
- Niezwykle wytrzymały
- Zawor montowany z boku i od środka
- Odporny na małe zanieczyszczenia w wodzie
- Niezwykle cicha praca (klasa 1.)
- Krotki czas napełniania
- Śruba regulująca ustawienie poziomu wody
- Szybka i łatwa instalacja
- Sprawdzona jakość i niezawodność
- Niezmienna wydajność
- Instrukcja obsługi w zestawie

Specyfikacja techniczna

- Króciec mosiężny G 3/8 x 21 mm

Rysunek techniczny

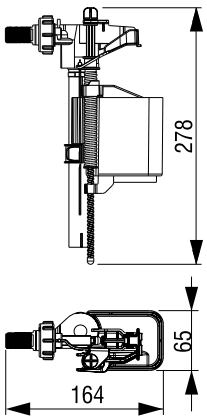

Nr artykułu: **229109**
Kod EAN: 3838912011916
Pakowanie: 40 szt./karton

ZAWÓR NAPEŁNIAJĄCY HVK, Króciec mosiężny G 3/8

Zastosowanie

- Pasuje do spłuczek podtynkowych i natynkowych

Cechy

- Wytrzymały hydrauliczny zawór napełniający
- Zawor montowany z boku i od środka
- Niezwykle cicha praca (klasa 1.)
- Krótki czas napełniania
- Śruba regulująca ustawienie poziomu wody
- Teleskopowa rura
- Szybka i łatwa instalacja
- Sprawdzona jakość i niezawodność
- Niezmienna wydajność
- Instrukcja montażu w zestawie

Specyfikacja techniczna

- Króciec mosiężny G 3/8 x 33 mm

Rysunek techniczny

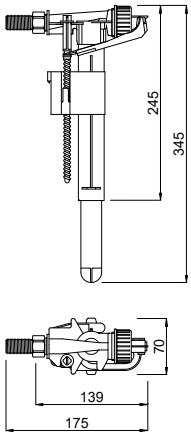

Nr artykułu: **8035432795**
Kod EAN: 8711778074460
Pakowanie: 36 szt./karton

Fluidmaster.

ZAWÓR SPŁUKUJĄCY 550, Rura wylotowa G 2

Zastosowanie

- Pasuje do spłuczek ceramicznych

Cechy

- Zawór podwójny z mechanicznym zwolnieniem
- Opcje pełnego i częściowego spłukiwania
- Regulowana wysokość przelewu (215,9 – 342,9 mm)
- Długość linki 550 mm zapewnia maksimum elastyczności
- Łatwe zwalnianie dzięki zastosowaniu podwójnego przycisku
- Możliwość montażu przycisku zwalniającego na spłuczce w różnych
- pozycjach (na górze, z przodu, z boku)
- Dla średnicy otworu przycisku spłuczki o wymiarach Ø 18 – 40 mm
- Możliwość montażu w wielu spłuczkach ceramicznych
- Trwałe uszczelka silikonowa
- Solidne wykonanie
- Szybka i łatwa instalacja
- Sprawdzona jakość i niezawodność
- Niezmienna wydajność
- Instrukcja montażu w zestawie

Specyfikacja techniczna

- Rura wylotowa G 2

Rysunek techniczny

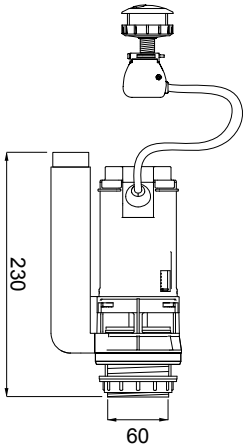

Nr artykułu: **550**B-**005**-P**15**
Kod EAN: 3838912063489
Pakowanie: 15 szt./karton

Fluidmaster.

ZAWÓR SPŁUKUJĄCY 820, Rura wylotowa G 2

Zastosowanie

- Pasuje do spłuczek ceramicznych

Cechy

- Zawór podwójny z mechanicznym zwolnieniem
- Możliwość pełnego i częściowego spłukiwania
- Zawór z regulacją wysokości (274 – 394 mm)
- Montaż przycisku zwalniającego po środku górnej części spłuczki
- Średnica przycisku zwalniającego wynosi 38 mm
- Działanie „Przekręć i zwolnij" ułatwia konserwację
- Trwałe uszczelnienie silikonowe
- Szybka i łatwa instalacja
- Sprawdzona jakość i niezawodność
- Niezmienna wydajność
- Instrukcja montażu w zestawie

Specyfikacja techniczna

- Rura wylotowa G 2

Rysunek techniczny

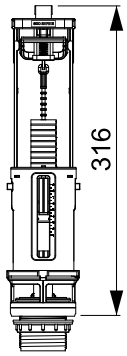

Nr artykułu: **820**F-**013**-P**15**
Kod EAN: 3838912063526
Pakowanie: 15 szt./karton

Fluidmaster.

ZESTAW 747 & 550 - ZAWÓR NAPEŁNIAJĄCY 747, Króciec mosiężny G 3/8 + ZAWÓR SPŁUKUJĄCY 550, Rura wylotowa G 2

Zastosowanie

- Pasuje do spłuczek ceramicznych

Cechy - zawór napełniający

- Wytrzymały hydrauliczny
- Kompaktowy zawór napełniający
- Zawór montowany z boku i od środka
- Nadaje się do pracy przy wysokim i niskim ciśnieniu (w króćcu dodano ogranicznik)
- Niezwykle cicha praca (klasa 1.)
- Krótki czas napełniania
- Śruba regulująca ustawienie poziomu wody
- Wykonany z materiału odpornego na rdzę
- System samoczyszczenia
- Szybka i łatwa instalacja
- Sprawdzona jakość i niezawodność
- Niezmienna wydajność
- Instrukcja obsługi w zestawie
- Króciec mosiężny G 3/8 x 39 mm

Cechy - zawór spłukujący

- Zawór podwójny z mechanicznym zwolnieniem
- Opcje pełnego i częściowego spłukiwania
- Regulowana wysokość przelewu (215,9 – 342,9 mm)
- Długość linki 550 mm zapewnia maksimum elastyczności
- Łatwe zwalnianie dzięki zastosowaniu podwójnego przycisku
- Możliwość montażu przycisku zwalniającego na spłuczce w
- różnych pozycjach (na górze, z przodu, z boku)
- Dla średnicy otworu przycisku spłuczki o wymiarach Ø 18 – 40 mm
- Możliwość montażu w wielu spłuczkach ceramicznych
- Trwałe uszczelka silikonowa
- Solidne wykonanie
- Szybka i łatwa instalacja
- Sprawdzona jakość i niezawodność
- Niezmienna wydajność
- Instrukcja montażu w zestawie
- Rura wylotowa G

Technical drawing

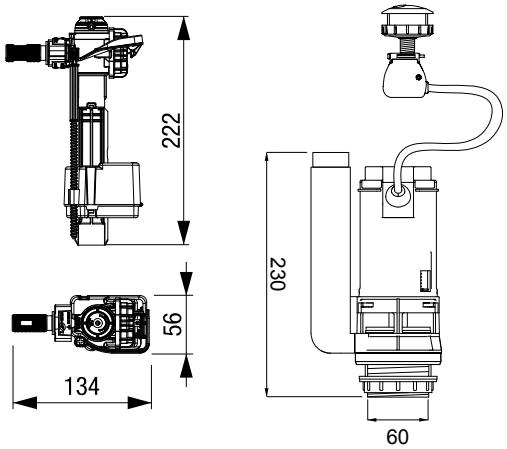

Nr artykułu: K-**747**E-**035**-P**10**
Kod EAN: 3838912063557
Pakowanie: 10 szt./karton

Fluidmaster.

ZESTAW 747 & 820 - ZAWÓR NAPEŁNIAJĄCY 747, Króciec mosiężny G 3/8 + ZAWÓR SPŁUKUJĄCY 820, Rura wylotowa G 2

Cechy - zawór napełniający

- Wytrzymały hydrauliczny
- Kompaktowy zawór napełniający
- Zawór montowany z boku i od środka
- Nadaje się do pracy przy wysokim i niskim ciśnieniu (w króćcu dodano ogranicznik)
- Niezwykle cicha praca (klasa 1.)
- Krótki czas napełniania
- Śruba regulująca ustawienie poziomu wody
- Wykonany z materiału odpornego na rdzę
- System samoczyszczenia
- Szybka i łatwa instalacja
- Sprawdzona jakość i niezawodność
- Niezmienna wydajność
- Instrukcja obsługi w zestawie
- Króciec mosiężny G 3/8 x 39 mm

Cechy - zawór spłukujący

- Zawór podwójny z mechanicznym zwolnieniem
- Możliwość pełnego i częściowego spłukiwania
- Zawór z regulacją wysokości (274 – 394 mm)
- Montaż przycisku zwalniającego po środku górnej części spłuczki
- Średnica przycisku zwalniającego wynosi 38 mm
- Działanie „Przekręć i zwolnij" ułatwia konserwację
- Trwałe uszczelnienie silikonowe
- Szybka i łatwa instalacja
- Sprawdzona jakość i niezawodność
- Niezmienna wydajność
- Instrukcja montażu w zestawie
- Rura wylotowa G 2

Technical drawing

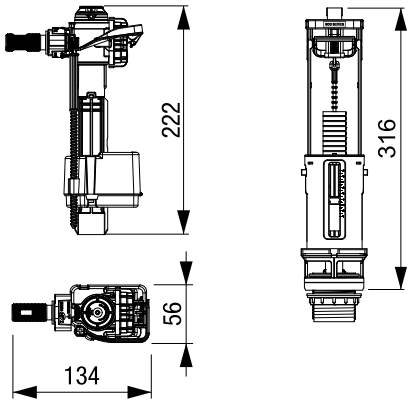

Nr artykułu: K-**747**E-**034**-P**10**
Kod EAN: 3838912063540
Pakowanie: 10 szt./karton

Fluidmaster.

AKCESORIA

115

116 RURY SPUSTOWE

118 ZŁĄCZA WC

122 KOLANA ODPŁYWOWE

124 ZŁĄCZA ELASTYCZNE DO WC

Kolano spustowe 230 x 210 mm

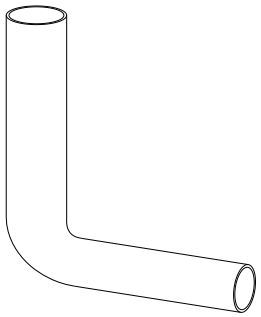

Biały
Numer katalogowy: **8050110101**
Kod EAN: 8711778003101

Beż
Numer katalogowy: **8050110103**
Kod EAN: 8711778002999

Manhattan
Numer katalogowy: **8050110110**
Kod EAN: 8711778027428

Pergamon
Numer katalogowy: **8050110114**
Kod EAN: 8711778028630

Charakterystyka

- Tworzywo: PS
- 90°
- Ø 50 x 44 mm

Rysunek techniczny

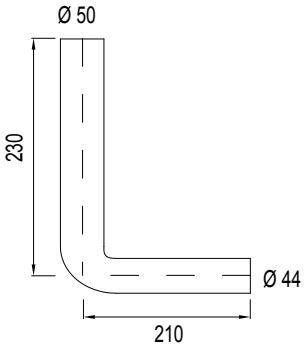

-

Kolano spustowe 325 x 220 mm

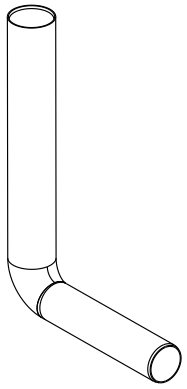

Charakterystyka

- For low installation of the exposed flushing cistern
- Ø 50/44 mm
- 325 x 220 mm

Rysunek techniczny

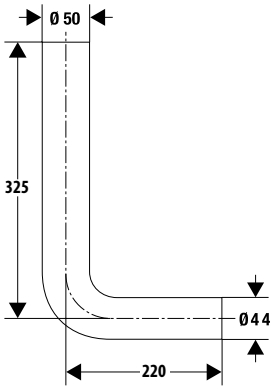

Numer katalogowy: **674830**
Kod EAN: 3838912063250

Kolano spustowe 270 x 220 mm

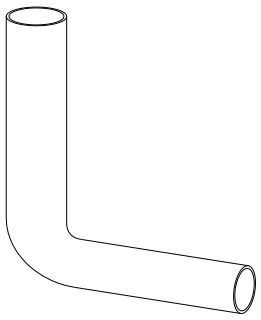

Charakterystyka

- Tworzywo: ABS
- 90°
- Ø 50 x 44 mm
- Kolor: biały

Rysunek techniczny

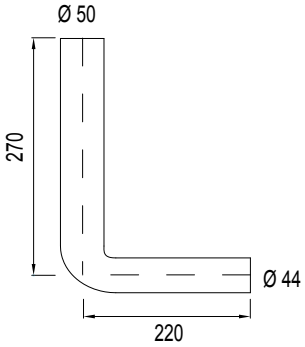

Numer katalogowy: **607359**
Kod EAN: 3838912029720

Kolano spustowe 380 x 210 mm

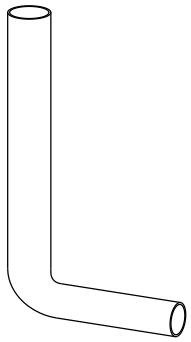

Biały
Numer katalogowy: **1409111301**
Kod EAN: 8711778003569

Beż
Numer katalogowy: **1409111303**
Kod EAN: 8711778003576

Manhattan
Numer katalogowy: **1409111310**
Kod EAN: 8711778056572

Pergamon
Numer katalogowy: **1409111314**
Kod EAN: 8711778056565

Charakterystyka

- Tworzywo: PVC
- 90°
- Ø 50 x 44 mm

Rysunek techniczny

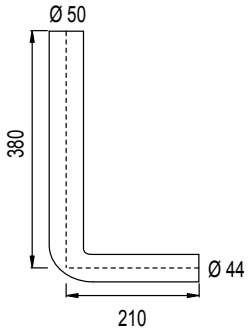

Kolano spustowe 390 x 350 mm

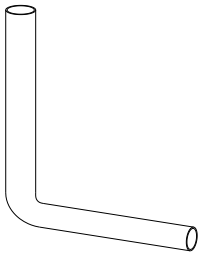

Biały
Numer katalogowy: **1409111601**
Kod EAN: 8711778003590

Beż
Numer katalogowy: **1409111603**
Kod EAN: 8711778003606

Manhattan
Numer katalogowy: **1409111610**
Kod EAN: 8711778003620

Pergamon
Numer katalogowy: **1409111614**
Kod EAN: 8711778034983

Charakterystyka

- Tworzywo: PVC
- 90°
- Ø 50 x 44 mm

Rysunek techniczny

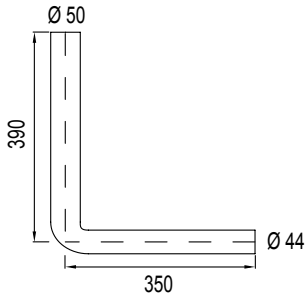

Kolano spustowe 550 x 300 mm

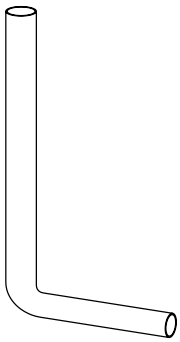

Charakterystyka

- Tworzywo: PVC
- 90°
- Ø 50 x 44 mm
- Kolor: biały

Rysunek techniczny

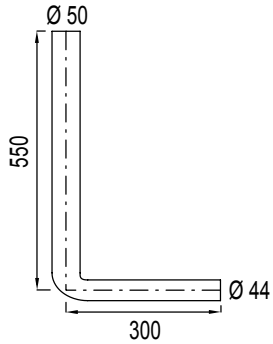

Numer katalogowy: **1409111701**
Kod EAN: 8711778003873

Kolano spustowe 770 x 220 mm

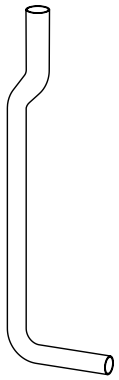

Charakterystyka

- Tworzywo: PVC
- Ø 50 x 44 mm
- Kolor: biały

Rysunek techniczny

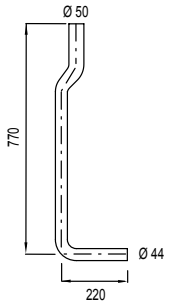

Numer katalogowy: **1409111801**
Kod EAN: 8711778003484

Reduktor przepływu

Charakterystyka

- Regulacja siły strumienia spłukiwania w celu zapobieżenia chlapaniu
- Kolor: biały

Rysunek techniczny

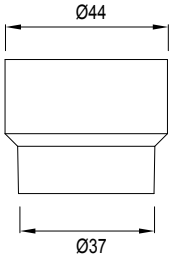

Numer katalogowy: **8035882385**
Kod EAN: 8711778196285

Złącze zewnętrzne do rury spustowej n. 103

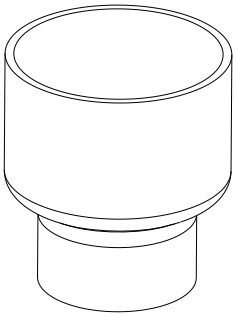

Charakterystyka

- Złącze zewnętrzne do WC do zewnętrznego łączenia rury spustowej
- Kolor: biały

Rysunek techniczny

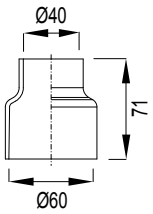

Numer katalogowy: **1409985438**
Kod EAN: 8711778003125

Zestaw: rura spustowa i kolano spustowe

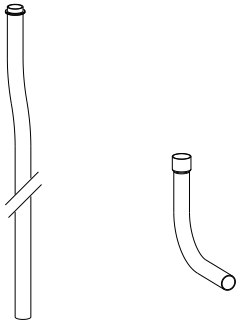

Charakterystyka

- Tworzywo: PVC
- Ø 32 mm
- Kolor: biały

Rysunek techniczny

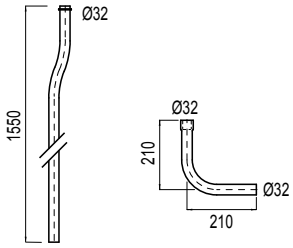

Numer katalogowy: **1409111901**
Kod EAN: 8711778004078

Kolano spustowe kąt 45°

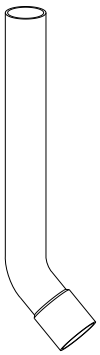

Charakterystyka

- Tworzywo: PVC
- Ø 44 mm
- Kolor: biały

Rysunek techniczny

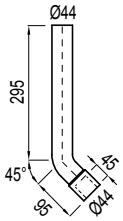

Numer katalogowy: **1409111501**
Kod EAN: 8711778003774

Kolano spustowe kąt 90°

Charakterystyka

- Tworzywo: PVC
- Ø 44 mm
- Kolor: biały

Rysunek techniczny

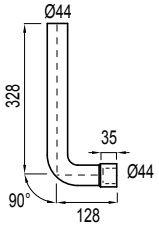

Numer katalogowy: **1409110701**
Kod EAN: 8711778003811

Kolano spustowe kąt 135°

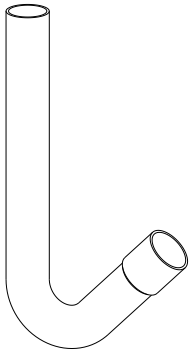

Charakterystyka

- Tworzywo: PVC
- Ø 32 mm
- Kolor: biały

Rysunek techniczny

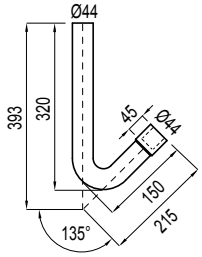

Numer katalogowy: **1409110901**
Kod EAN: 8711778003835

Rura prosta 340 mm

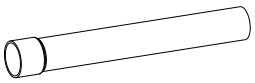

Biały
Numer katalogowy: **1409111101**
Kod EAN: 8711778003903

Beż
Numer katalogowy: **1409111103**
Kod EAN: 8711778003910

Manhattan
Numer katalogowy: **1409111110**
Kod EAN: 8711778003927

Pergamon
Numer katalogowy: **1409111114**
Kod EAN: 8711778035973

Charakterystyka

- Tworzywo: PVC
- Ø44 mm

Rysunek techniczny

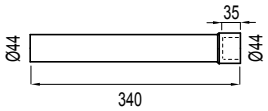

Rura prosta 500 mm

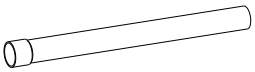

Biały
Numer katalogowy: **1409111201**
Kod EAN: 8711778003934

Beż
Numer katalogowy: **1409111203**
Kod EAN: 8711778003941

Manhattan
Numer katalogowy: **1409111210**
Kod EAN: 8711778056671

Pergamon
Numer katalogowy: **1409111214**
Kod EAN: 8711778069350

Charakterystyka

- Tworzywo: PVC
- Ø 44 mm

Rysunek techniczny

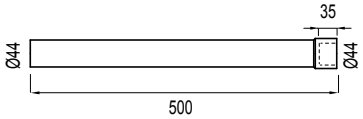

Złącze WC model numer 3A W

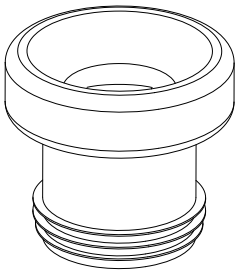

Charakterystyka

- Złącze proste
- Do rur Ø 110 mm
- Długość 117 mm
- Kolor: biały

Rysunek techniczny

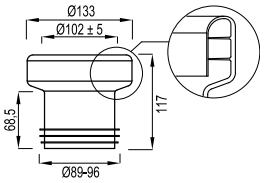

Numer katalogowy: **8040301003**
Kod EAN: 8711778012462
Pakowanie: 60 szt./karton

Złącze WC model numer 4 W

Charakterystyka

- Złącze proste
- Do rur Ø 125 mm
- Długość 117 mm
- Kolor: biały

Rysunek techniczny

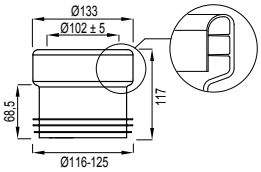

Numer katalogowy: **8040301004**
Kod EAN: 8711778012479
Pakowanie: 60 szt./karton

Złącze WC model numer 6 W

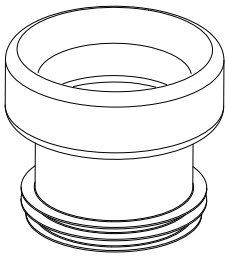

Charakterystyka

- Złącze proste
- Do rur Ø 110 mm
- Długość 117 mm
- Kolor: biały

Rysunek techniczny

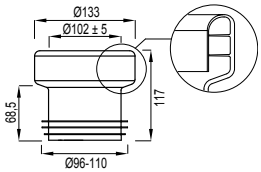

Numer katalogowy: **8040301006**
Kod EAN: 8711778012486
Pakowanie: 60 szt./karton

Złącze WC model numer 7 W

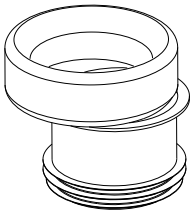

Charakterystyka

- Złącze proste
- Do rur Ø 110 mm
- Długość 119 mm
- Z mimośrodem 18.5 mm
- Kolor: biały

Rysunek techniczny

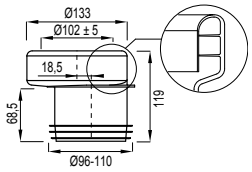

Numer katalogowy: **8040301007**
Kod EAN: 8711778012493
Pakowanie: 60 szt./karton

Złącze WC model numer 8 W

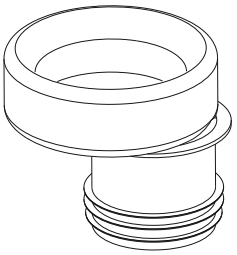

Charakterystyka

- Do rur Ø110 mm
- Długość 119 mm
- Z mimośrodem 23 mm
- Kolor: biały

Rysunek techniczny

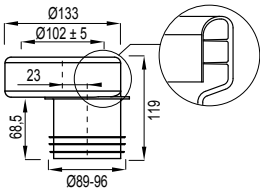

Numer katalogowy: **8040301008**
Kod EAN: 8711778012509
Pakowanie: 60 szt./karton

Złącze WC model numer 3B W

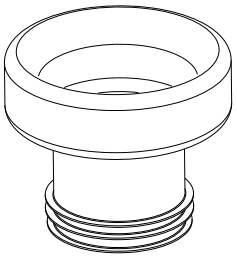

Charakterystyka

- Złącze proste
- Do rur Ø 90 mm
- Długość 117 mm
- Kolor: biały

Rysunek techniczny

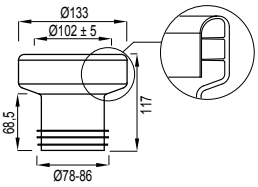

Numer katalogowy: **8040305003**
Kod EAN: 8711778025639
Pakowanie: 60 szt./karton

Złącze WC model numer 8B W

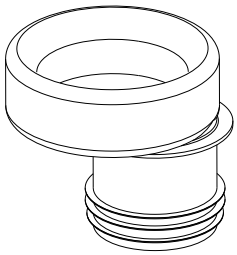

Charakterystyka

- Do rur Ø 90 mm
- Długość 119 mm
- Z mimośrodem 28 mm
- Kolor: biały

Rysunek techniczny

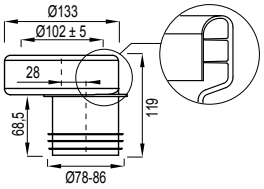

Numer katalogowy: **8040305008**
Kod EAN: 8711778025646
Pakowanie: 48 szt./karton

Złącze WC model numer 2

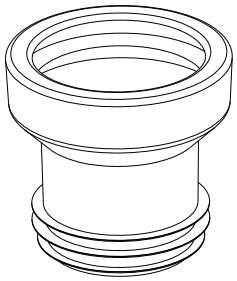

Charakterystyka

- Złącze proste
- Do rur Ø 100 mm
- Długość 120 mm
- Kolor: biały

Rysunek techniczny

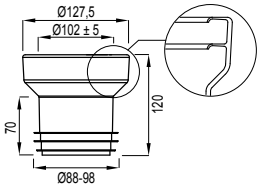

Numer katalogowy: **7000120210**
Kod EAN: 8711778047969
Pakowanie: 60 szt./karton

Złącze WC model numer 3

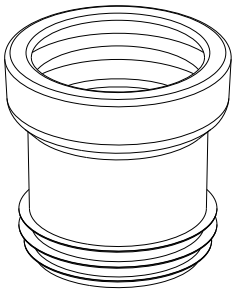

Charakterystyka

- Złącze proste
- Do rur Ø 110 mm
- Długość 120 mm

Rysunek techniczny

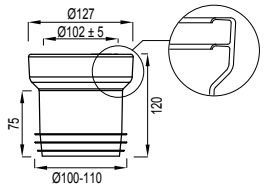

Biały
Numer katalogowy: **7000119920**
Kod EAN: 8711778047907
Pakowanie: 60 szt./karton

Pergamon
Numer katalogowy: **7000119929**
Kod EAN: 8711778162822
Pakowanie: 60 szt./karton

Złącze WC model numer 4

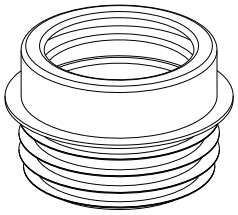

Charakterystyka

- Złącze proste
- Do rur Ø 125 mm
- Długość 91 mm
- Kolor: biały

Rysunek techniczny

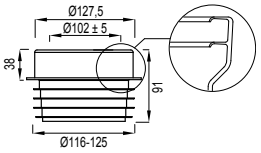

Numer katalogowy: **7000120200**
Kod EAN: 8711778047952
Pakowanie: 60 szt./karton

Złącze WC model numer 5

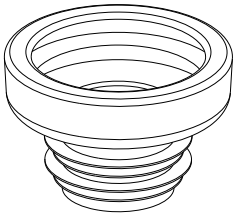

Charakterystyka

- Złącze proste
- Długość 84 mm
- Kolor: biały

Rysunek techniczny

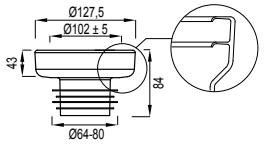

Numer katalogowy: **7000121940**
Kod EAN: 8711778047990
Pakowanie: 120 szt./karton

Złącze WC model numer 6

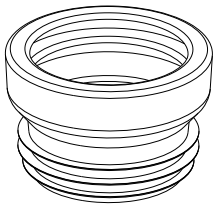

Charakterystyka

- Do rur Ø 110 mm
- Długość 80 mm
- Bardzo niski model
- Kolor: biały

Rysunek techniczny

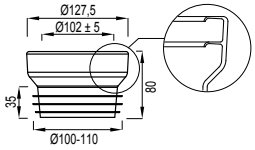

Numer katalogowy: **7000121580**
Kod EAN: 8711778047983
Pakowanie: 90 szt./karton

Złącze WC model numer 7

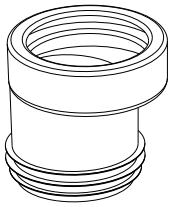

Charakterystyka

- Do rur Ø 110 mm
- Długość 120 mm
- Z mimośrodem 20 mm
- Kolor: biały

Rysunek techniczny

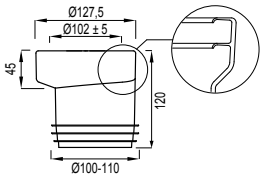

Numer katalogowy: **7000119910**
Kod EAN: 8711778047884
Pakowanie: 60 szt./karton

Złącze WC model numer 8

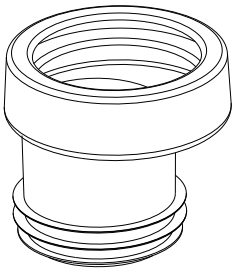

Charakterystyka

- Do rur Ø 100 mm
- Długość 120 mm
- Z mimośrodem 20 mm
- Kolor: biały

Rysunek techniczny

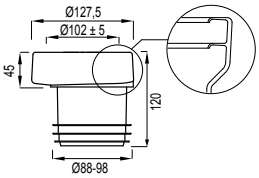

Numer katalogowy: **7000121080**
Kod EAN: 8711778047976
Pakowanie: 60 szt./karton

Złącze WC rury spustowej (spłuczka)

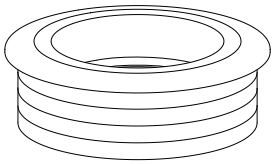

Charakterystyka

- Tworzywo: guma
- Kolor: biały

Rysunek techniczny

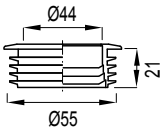

Numer katalogowy: **8050390093**
Kod EAN: 8711778099463
Pakowanie: 5 szt./karton

Złącze WC rury spustowej 1”

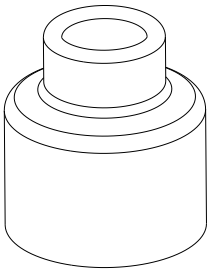

Charakterystyka

- Kolor: biały

Rysunek techniczny

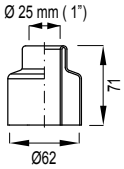

Numer katalogowy: **7240770500**
Kod EAN: 8711778048577

Złącze WC rury spustowej 5/4”

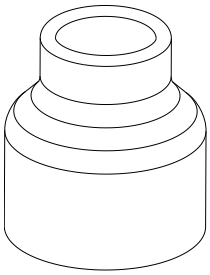

Charakterystyka

- Kolor: biały

Rysunek techniczny

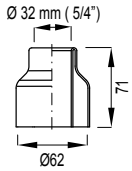

Numer katalogowy: **7240770510**
Kod EAN: 8711778048584

Złącze 302

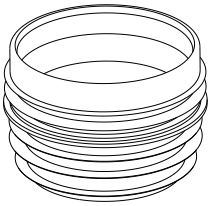

Charakterystyka

- Do rur Ø 100 mm
- Długość 71 mm
- Kolor: biały

Rysunek techniczny

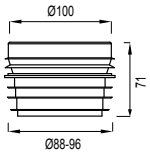

Numer katalogowy: **7011120310**
- Kod EAN: 8711778048454
- Pakowanie: 140 szt./karton

Złącze 303

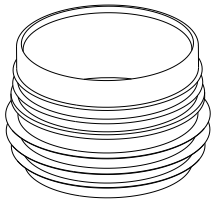

Charakterystyka

- Do rur Ø 100 mm / Ø 110 mm
- Długość 72 mm
- Kolor: biały

Rysunek techniczny

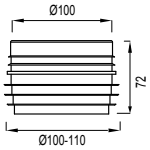

Numer katalogowy: **7011120980**
Kod EAN: 8711778048508
Pakowanie: 120 szt./karton

Kolano odpływowe WC numer 301A

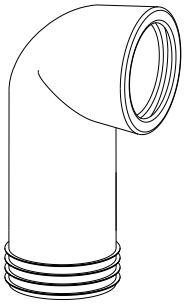

Charakterystyka

- Długość 180 mm
- Złącze kielichowe 110 mm
- Kolor: biały

Rysunek techniczny

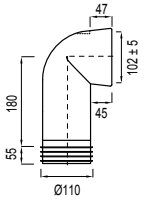

Numer katalogowy: **7010120220**
Kod EAN: 8711778048188
Pakowanie: 25 szt./karton

Kolano odpływowe WC numer 303C

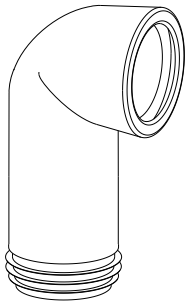

Charakterystyka

- Długość 180 mm
- Przyłącze rury 110 mm
- Kolor: biały

Rysunek techniczny

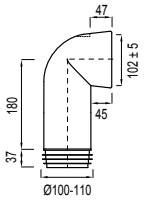

Numer katalogowy: **7010121440**
Kod EAN: 8711778048348
Pakowanie: 25 szt./karton

Kolano odpływowe WC numer 303 E

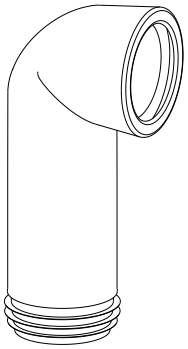

Charakterystyka

- Długość 235 mm
- Przyłącze rury 110 mm
- Kolor: biały

Rysunek techniczny

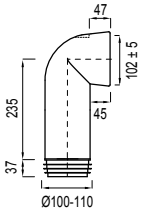

Numer katalogowy: **7010121460**
Kod EAN: 8711778048386
Pakowanie: 20 szt./karton

Kolano odpływowe WC numer 302C

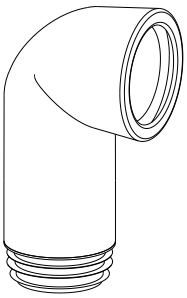

Charakterystyka

- Długość 180 mm
- Przyłącze rury 98 mm
- Kolor: biały

Rysunek techniczny

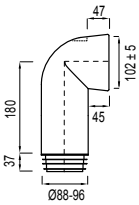

Numer katalogowy: **7010121360**
Kod EAN: 8711778048249
Pakowanie: 25 szt./karton

Kolano odpływowe WC numer 301K

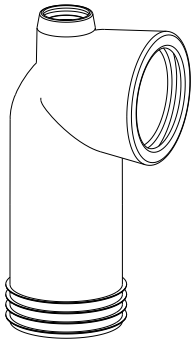

Charakterystyka

- Długość 180 mm
- Przyłącze rury 110 mm
- Kolano odpływowe z rozgałęzieniem 40 mm dla funkcji myjącej WC lub syfonu z odprowadzaniem zapachów
- Kolor: biały

Rysunek techniczny

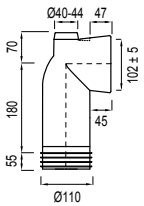

Numer katalogowy: **7010120950**
Kod EAN: 8711778048225
Pakowanie: 25 szt./karton

Kolano odpływowe WC numer 303M

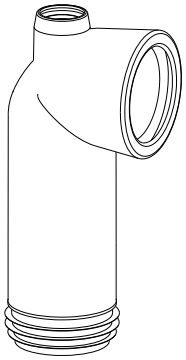

Charakterystyka

- Długość 120 mm
- Do rur 110 mm
- Kolano odpływowe z rozgałęzieniem 40 mm dla funkcji myjącej WC lub syfonu z odprowadzaniem zapachów
- Kolor: biały

Rysunek techniczny

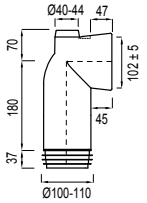

Numer katalogowy: **7010121480**
Kod EAN: 8711778048423
Pakowanie: 25 szt./karton

Kolano odpływowe WC numer 303B

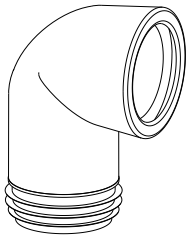

Charakterystyka

- Długość 120 mm
- Do rur 110 mm
- Kolor: biały

Rysunek techniczny

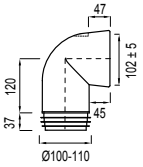

Numer katalogowy: **7010121430**
Kod EAN: 8711778048324
Pakowanie: 30 szt./karton

Rura elastyczna

Charakterystyka

- Łatwy montaż z rurą elastyczną
- 2 złącza
- Bez kleju
- Regulowana w zakresie od 300 do 650 mm
- Konstrukcja wzmocniona stalową spiralą
- Do rur 110 mm or 100 mm
- Kolor: biały

Rura elastyczna Ø 100 mm
Numer katalogowy: **1409986091**
Kod EAN: 8711778119840
Pakowanie: 24 szt./karton

Rura elastyczna Ø 110 mm
Numer katalogowy: **1409986087**
Kod EAN: 8711778108905
Pakowanie: 24 szt./karton

Rysunek techniczny

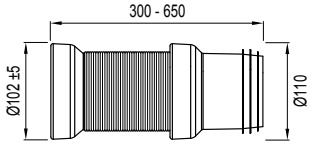

Rura odpływu WC elastyczna

Charakterystyka

- Elastyczna rura
- Uniwersalna do systemów podtynkowych
- Z redukcją ø 90 / 110 mm
- Kolor: czarny

Rysunek techniczny

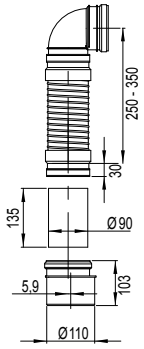

Numer katalogowy: **8050390086**
Kod EAN: 8711778139220
Pakowanie: 15 szt./karton

Odwodnienia liniowe podłogowe są akcesoriami do nowoczesnych łazienek, saun i pomieszczeń do relaksacji, w których wymogi estetyczne i techniczne dyktują wybór wysoce funkcjonalnych i elastycznych produktów. Ich główną zaletą jest łatwy montaż, łatwa konserwacja i możliwość tworzenia przestrzeni bez barier.

ODPŁYWY PRYSZNICOWE - PERFEKCJA W SZCZEGÓŁACH

Odpływy liniowe to akcesoria do nowoczesnych wnętrz łazienek, saun i stref relaksu gdzie wymagania estetyczne i techniczne dyktują wybór wysoce funkcjonalnych i regulowanych produktów. Ich główną zaletą jest łatwy montaż, konserwacja i użytkowanie obszarów bez barier.

ZALETY PRYSZNICOWYCH ODWODNIEŃ LINIOWYCH

- nowoczesny design
- odporność na uszkodzenia
- mała wysokość zabudowy - 65 mm
- możliwość regulacji wysokości:
  od 65 mm do 87 mm (dla odpływów prysznicowych o długości kratki 350, 450, 650, 750, 850 mm),
  od 80 do 102 mm (dla odpływów prysznicowych o długości kratki 950 i 1050 mm)

- przepływ według nowej normy EN 1253-2:
  35 - 38 l/min (dla odpływów prysznicowych o długości rusztu 350, 450, 650, 750, 850 mm),
  46 - 52 l/min (dla odpływów prysznicowych o długości kratki 950 i 1050 mm
- syfon kombinowany: poziom wody / sucha klapa
- nośność K3 (300 kg)
- 1,5 mm kratka ze stali nierdzewnej matowej wg DIN 1.4301
- szereg wymiarowy 350, 450, 650, 750, 850, 950 i 1050 mm
- łatwy demontaż do czyszczenia syfonu
- wysokość ramy 15 mm
- 6 różnych wzorów kratek (wymiary 950 i 1050 dostępne są tylko w wykonaniu STANDARD/CUSTOM.
- regulacja wysokości odpływu od góry
- dołączona samoprzylepna taśma hydroizolacyjna

ODWODNIENIA LINIOWE PODŁOGOWE Z RAMKĄ Z TWORZYWA

Sposób montażu

- Montaż w posadzkach

Charakterystyka

- Nowoczesne wzornictwo
- Odporność na uszkodzenia
- Regulacja wysokości w zakresie od 65 mm do 87 mm
- Prędkość przepływu 35-38 l/min zgodnie z normą EN 1253-2
- Obciążalność K3 (300 kg)
- Długość w mm: 350, 450, 650, 750, 850
- Łatwy demontaż w celu oczyszczenia syfonu
- Wysokość ramki 15 mm
- Przyłącze odpływu 40 mm
- 5 różnych wzorów rusztu

Cechy szczególne produktu

- Niska wysokość zabudowy — 65 mm
- Syfon łączony: poziom wody / sucha klapka zabezpiecza przed przedostawaniem się brzydkich zapachów
- Ze stali nierdzewnej 1,5 mm, matowy, zgodnie z normą DIN 1.4301

W skład zestawu wchodzą

- Uszczelka mankietowa
- Hak do unoszenia rusztu
- Komplet elementów koniecznych do montażu i podłączenia produktu

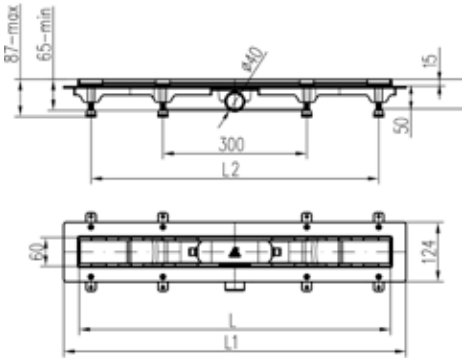

Nr kat.	L [mm]	L1 [mm]	L2 [mm]	Masa [kg/szt.]	Pakowanie [paleta/szt.]
VIBE					
674710	350	415	295	1,10	1 / 280
674716	450	515	295	1,30	1 / 280
674722	650	715	595	1,80	1 / 175
674728	750	815	695	1,90	1 / 150
674734	850	915	795	2,10	1 / 150
ROUND					
674711	350	415	295	1,10	1 / 28
674717	450	515	295	1,30	1 / 280
674723	650	715	595	1,80	1 / 175
674729	750	815	695	1,90	1 / 150
674735	850	915	795	2,10	1 / 150
GALAXY					
674712	350	415	295	1,10	1 / 280
674718	450	515	295	1,30	1 / 280
674724	650	715	595	1,80	1 / 175
674730	750	815	695	1,90	1 / 150
674736	850	915	795	2,10	1 / 150
ENERGY					
674713	350	415	295	1,10	1 / 280
674719	450	515	295	1,30	1 / 280
674725	650	715	595	1,80	1 / 175
674731	750	815	695	1,90	1 / 150
674737	850	915	795	2,10	1 / 150
STANDARD / CUSTOM					
674714	350	415	295	1,10	1 / 280
674720	450	515	295	1,30	1 / 280
674726	650	715	595	1,80	1 / 175
674732	750	815	695	1,90	1 / 150
674738	850	915	795	2,10	1 / 1500

VIBE

ROUND

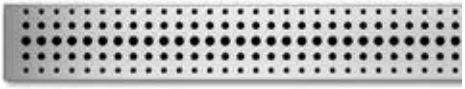

GALAXY

ENERGY

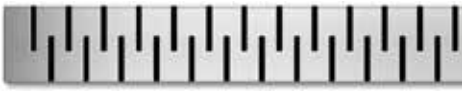

STANDARD / CUSTOM

ODWODNIENIA LINIOWE PODŁOGOWE Z RAMKĄ ZE STALI NIERDZEWNEJ

Sposób montażu

- Montaż w posadzkach

Charakterystyka

- Nowoczesne wzornictwo
- Odporność na uszkodzenia
- Regulacja wysokości w zakresie od 65 mm do 87 mm
- Prędkość przepływu 35-38 l/min zgodnie z normą EN 1253-2
- Obciążalność K3 (300 kg)
- Długość w mm: 350, 450, 650, 750, 850
- Łatwy demontaż w celu oczyszczenia syfonu
- Wysokość ramki 15 mm
- Przyłącze odpływu 40 mm
- 5 różnych wzorów rusztu

Cechy szczególne produktu

- Niska wysokość zabudowy — 65 mm
- Syfon łączony: poziom wody / sucha klapka zabezpiecza przed przedostawaniem się brzydkich zapachów
- Ze stali nierdzewnej 1,5 mm, matowy, zgodnie z normą DIN 1.4301

W skład zestawu wchodzą

- Uszczelka mankietowa
- Hak do unoszenia rusztu
- Komplet elementów koniecznych do montażu i podłączenia produktu

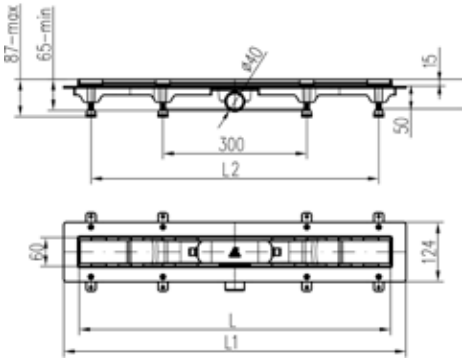

Nr kat.	L [mm]	L1 [mm]	L2 [mm]	Masa [kg/szt.]	Pakowanie [paleta/szt.]
VIBE					
674740	350	415	295	1,10	1 / 280
674746	450	515	295	1,30	1 / 280
674752	650	715	595	1,80	1 / 175
674758	750	815	695	1,90	1 / 150
674764	850	915	795	2,10	1 / 150
ROUND					
674741	350	415	295	1,10	1 / 280
674747	450	515	295	1,30	1 / 280
674753	650	715	595	1,80	1 / 175
674759	750	815	695	1,90	1 / 150
674765	850	915	795	2,10	1 / 150
GALAXY					
674742	350	415	295	1,10	1 / 280
674748	450	515	295	1,30	1 / 280
674754	650	715	595	1,80	1 / 175
674760	750	815	695	1,90	1 / 150
674766	850	915	795	2,10	1 / 150
ENERGY					
674743	350	415	295	1,10	1 / 280
674749	450	515	295	1,30	1 / 280
674755	650	715	595	1,80	1 / 175
674761	750	815	695	1,90	1 / 150
674767	850	915	795	2,10	1 / 150
FUSION					
675205	350	415	295	1,10	1 / 280
675206	450	515	295	1,30	1 / 280
675207	650	715	595	1,80	1 / 175
675208	750	815	695	1,90	1 / 150
675209	850	915	795	2,10	1 / 150
STANDARD / CUSTOM					
674744	350	415	295	1,10	1 / 280
674750	450	515	295	1,30	1 / 280
674756	650	715	595	1,80	1 / 175
674762	750	815	695	1,90	1 / 150
674768	850	915	795	2,10	1 / 150

VIBE

ROUND

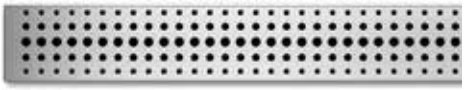

GALAXY

ENERGY

FUSION

STANDARD / CUSTOM

ODWODNIENIA LINIOWE PRZYŚCIENNE Z RAMKĄ ZE STALI NIERDZEWNEJ

Sposób montażu

- Montaż w posadzkach

Charakterystyka

- Nowoczesne wzornictwo
- Odporność na uszkodzenia
- Regulacja wysokości w zakresie od 65 mm do 87 mm
- Prędkość przepływu 35-38 l/min zgodnie z normą EN 1253-2
- Obciążalność K3 (300 kg)
- Długość w mm: 350, 450, 650, 750, 850
- Łatwy demontaż w celu oczyszczenia syfonu
- Wysokość ramki 15 mm
- Przyłącze odpływu 40 mm
- 5 różnych wzorów rusztu

Cechy szczególne produktu

- Niska wysokość zabudowy — 65 mm
- Syfon łączony: poziom wody / sucha klapka zabezpiecza przed przedostawaniem się brzydkich zapachów
- Ze stali nierdzewnej 1,5 mm, matowy, zgodnie z normą DIN 1.4301

W skład zestawu wchodzą

- Uszczelka mankietowa
- Hak do unoszenia rusztu
- Komplet elementow koniecznych do montażu i podłączenia produktu

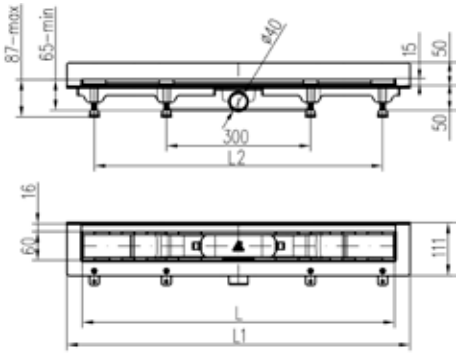

Nr kat.	L [mm]	L1 [mm]	L2 [mm]	Masa [kg/szt.]	Pakowanie [paleta/szt.]
VIBE					
674770	350	415	295	1,10	1 / 280
674776	450	515	295	1,30	1 / 280
674782	650	715	595	1,80	1 / 175
674788	750	815	695	1,90	1 / 150
674794	850	915	795	2,10	1 / 150
ROUND					
674771	350	415	295	1,10	1 / 280
674777	450	515	295	1,30	1 / 280
674783	650	715	595	1,80	1 / 175
674789	750	815	695	1,90	1 / 150
674795	850	915	795	2,10	1 / 150
GALAXY					
674772	350	415	295	1,10	1 / 280
674778	450	515	295	1,30	1 / 280
674784	650	715	595	1,80	1 / 175
674790	750	815	695	1,90	1 / 150
674796	850	915	795	2,10	1 / 150
ENERGY					
674773	350	415	295	1,10	1 / 280
674779	450	515	295	1,30	1 / 280
674785	650	715	595	1,80	1 / 175
674791	750	815	695	1,90	1 / 150
674797	850	915	795	2,10	1 / 150
STANDARD / CUSTOM					
674774	350	415	295	1,10	1 / 280
674780	450	515	295	1,30	1 / 280
674786	650	715	595	1,80	1 / 175
674792	750	815	695	1,90	1 / 150
674798	850	915	795	2,10	1 / 150

VIBE

ROUND

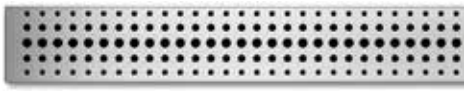

GALAXY

ENERGY

STANDARD / CUSTOM

ODWODNIENIA LINIOWE PODŁOGOWE Z RAMKĄ ZE STALI NIERDZEWNEJ Ø 50 mm

STANDARD / CUSTOM

Sposób montażu

- Montaż w posadzkach

Charakterystyka

- Nowoczesne wzornictwo
- Odporność na uszkodzenia
- Regulacja wysokości w zakresie od 80 mm do 102 mm
- Prędkość przepływu 46-52 l/min zgodnie z normą EN 1253-2
- Obciążalność K3 (300 kg)
- Długość w mm: 950, 1050
- Łatwy demontaż w celu oczyszczenia syfonu
- Wysokość ramki 15 mm
- Przyłącze odpływu 50 mm
- 2 różnych wzorów rusztu

Cechy szczególne produktu

- Niska wysokość zabudowy — 80 mm
- Syfon łączony: poziom wody / sucha klapka zabezpiecza przed przedostawaniem się brzydkich zapachów
- Ze stali nierdzewnej 1,5 mm, matowy, zgodnie z normą DIN 1.4301

W skład zestawu wchodzą

- Uszczelka mankietowa
- Hak do unoszenia rusztu
- Komplet elementów koniecznych do montażu i podłączenia produktupodłączenia produktu.

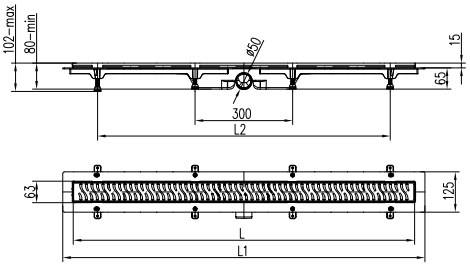

Nr kat.	L [mm]	L1 [mm]	L2 [mm]	Masa [kg/szt.]	Pakowanie [paleta/szt.]
STANDARD / CUSTOM					
674909	950	1014	800	2,42	1 / 100
674910	1050	1114	900	2,57	1 /100

RUSZTY

Nr. kat.	Kod EAN	Opis
VIBE		
675010	3838912063885	Ruszt VIBE 350
675011	3838912063892	Ruszt VIBE 450
675012	3838912063908	Ruszt VIBE 650
675013	3838912063915	Ruszt VIBE 750
675014	3838912063922	Ruszt VIBE 850
ROUND		
675000	3838912063786	Ruszt ROUND 350
675001	3838912063793	Ruszt ROUND 450
675002	3838912063809	Ruszt ROUND 650
675003	3838912063816	Ruszt ROUND 750
675004	3838912063823	Ruszt ROUND 850
GALAXY		
674995	3838912063731	Ruszt GALAXY 350
674996	3838912063748	Ruszt GALAXY 450
674997	3838912063755	Ruszt GALAXY 650
674998	3838912063762	Ruszt GALAXY 750
674999	3838912063779	Ruszt GALAXY 850
ENERGY		
674990	3838912063687	Ruszt ENERGY 350
674991	3838912063694	Ruszt ENERGY 450
674992	3838912063700	Ruszt ENERGY 650
674993	3838912063717	Ruszt ENERGY 750
674994	3838912063724	Ruszt ENERGY 850
FUSION		
675155	3838912064868	Ruszt FUSION 350
675156	3838912064875	Ruszt FUSION 450
675157	3838912064882	Ruszt FUSION 650
675158	3838912064899	Ruszt FUSION 750
675159	3838912064905	Ruszt FUSION 850
STANDARD/CUSTOM		
675005	3838912063830	Ruszt STANDARD/CUSTOM 350
675006	3838912063847	Ruszt STANDARD/CUSTOM 450
675007	3838912063854	Ruszt STANDARD/CUSTOM 650
675008	3838912063861	Ruszt STANDARD/CUSTOM 750
675009	3838912063878	Ruszt STANDARD/CUSTOM 850

REDUKCJA Ø 40/50 mm

Sposób montażu

- Do podłączenia odpływu liniowego (Ø 40 mm) i rury odpływowej (Ø 50 mm)

Numer katalogowy: **674918**
Kod EAN: 3838912063410

FOLIA IZOLACYJNA 80 X 1000 mm

Sposób montażu

- Do odpływu liniowego

Właściwości

- Folia wodoodporna 80 x 1000 mm

Numer katalogowy: **675015**
Kod EAN:: 3838912063939

OSŁONA SYFONU ODPŁYWU LINIOWEGO

Sposób montażu

- Do odpływu liniowego

Charakterystyka

- Umożliwia proste czyszczenie syfonu

Numer katalogowy: **675016**
Kod EAN:: 3838912063946

KLAPKA

Sposób montażu

- Zapobiega rozprzestrzenianiu się nieprzyjemnych zapachów w przypadku wyschnięcia syfonu

Charakterystyka

- Klapka blokująca powrót

Numer katalogowy: **675018**
Kod EAN: 3838912063410

NOGA REGULOWANA 47 mm

Sposób montażu

- Nóżka regulowana do odpływu liniowego
- Do montażu odpływu liniowego wysokość 65 - 87 mm
- Do odpływu liniowego z rurą odpływową Ø 40 mm

Cechy charakterystyczne

- Wysokość: 47 mm

Numer katalogowy: **675019**
Kod EAN: 3838912063977

NOGA REGULOWANA 62 mm

Sposób montażu

- Nóżka regulowana do odpływu liniowego
- Do montażu odpływu liniowego wysokość 80 - 102 mm
- Do odpływu liniowego z rurą odpływową Ø 40 mm

Cechy charakterystyczne

- Wysokość: 62 mm

Numer katalogowy: **675020**
Kod EAN:: 3838912063984

SITKO DO ODPŁYWÓW PRYSZNICOWYCH Ø 40 mm

Sposób montażu

- Sitko zapobiega przedostawaniu się zanieczyszczeń do syfonu brodzika
- Nadaje się do odpływów prysznicowych z rurą odpływową Ø 40 mm

Charakterystyka

- Kolor: szary

Numer katalogowy: **675165**
Kod EAN: 3838912064660

SITKO DO ODPŁYWÓW PRYSZNICOWYCH Ø 50 mm

Sposób montażu

- Sitko zapobiega przedostawaniu się zanieczyszczeń do syfonu brodzika
- Nadaje się do odpływów prysznicowych z rurą odpływową Ø 50 mm

Charakterystyka

- Kolor: szary

Numer katalogowy: **675166**
Kod EAN: 3838912064677

PODPORA RUSZTU

Sposób montażu

- Do stabilizacji rusztu w odpływie prysznicowym
- Do rusztów VIBE, ROUND, GALAXY, ENERGY, FUSION

Charakterystyka

- Kolor: szary

Numer katalogowy: **675172**
Kod EAN: 3838912064738

PODPORA RUSZTU

Sposób montażu

- Do stabilizacji rusztu w odpływie prysznicowym
- Dla rusztów STANDARD/CUSTOM

Charakterystyka

- Kolor: szary

Numer katalogowy: **675173**
Kod EAN: 3838912064745

SYFONY

137

Łatwy dostęp, przestrzenne uwzględnienie, prosta konserwacja i rozwiązania do różnych celów to cechy charakterystyczne programu syfonowego.

140 ZAWORY SPUSTOWE

142 SYFONY DO ZLEWOZMYWAKÓW - POJEDYNCZE

145 SYFONY DO ZLEWOZMYWAKÓW - PODWÓJNE

146 SPECJALNE WZORY SYFONÓW DO ZLEWOZMYWAKÓW

147 PRZEZNACZENIE SYFONY SANITARNE

SYFONY - NIEZAWODNOŚĆ I JAKOŚĆ

Kluczowe cechy programu syfonów to łatwa dostępność, uwzględnienie przestrzeni, łatwa konserwacja oraz rozwiązania przeznaczone do różnych celów. Syfony wykonane są z wysokiej jakości materiału PP i są bardzo odporne na wysoką temperaturę i środki czyszczące. Wysoki przepływ w syfonach w połączeniu z łatwym czyszczeniem zapewnia użytkownikowi długotrwałe, niezawodne i bezpieczne użytkowanie.

Aby ułatwić wybór odpowiedniego syfonu, można skorzystać z listy najważniejszych dostępnych elementów:

- Syfon umywalkowy pojedyńczy
- Syfon umywalkowy podwójny
- Syfon z okrągłym przelewem
- Syfon z prostokątnym przelewem
- Syfon do pralki
- Syfon z podłączeniem do zmywarki i pralki
- ⌀70 — Syfon z sitkiem Ø 70 mm do zlewozmywaków z otworem Ø 52 mm
- ⌀115 — Syfon z kratką Ø 115 mm do zlewozmywaków z otworem Ø 90 mm
- ⌀60 — sitko o średnicy Ø 60 mm
- ⌀70 — sitko o średnicy Ø 70 mm
- ⌀80 — sitko o średnicy Ø 80 mm
- ⌀115 — sitko o średnicy Ø 115 mm
- Syfon bez zaworu spustowego
- Syfon do umywalki
- Syfon do bidetu
- Syfon do pisuaru
- Syfon do wanny
- Syfon do brodzika
- Syfon do klimatyzacji
- Syfon podłogowy

ZAWÓR SPUSTOWY DO ZLEWU, SITKO Ø 70 mm

Sposób montażu

- Montaż na zlewozmywakach

Chrakterystyka

- Syfon do zlewozmywaków z materiału PP
- Kratka ze stali nierdzewnej

Dane techniczne

- Do zlewozmywaków z otworem Ø 52 mm
- Kratka ze stali nierdzewnej: Ø 70 mm
- Przyłącze: 38,10 mm (1 1/2")

Rysunek techniczny

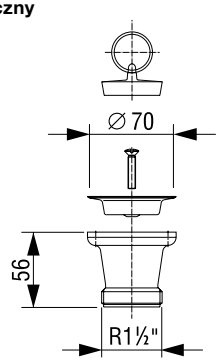

Numer katalogowy: **196932**
Kod EAN: 3838912561503
Pakowanie: 30 szt./karton

ø70

ZAWÓR SPUSTOWY DO ZLEWU, SITKO Ø 115 mm

Sposob montażu

- Montaż na zlewozmywakach pojedynczych

Chrakterystyka

- Syfon wykonany z materiału PP
- Kratka ze stali nierdzewnej

Dane techniczne

- Do zlewozmywaków z otworem Ø 90 mm
- Kratka ze stali nierdzewnej: Ø 115 mm
- Przyłącze: 38,10 mm (1 1/2")

Rysunek techniczny

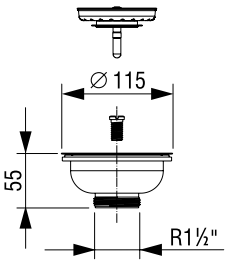

Numer katalogowy: **197042**
Kod EAN: 3838912656349
Pakowanie: 30 szt./karton

ø115

ZAWÓR SPUSTOWY DO UMYWALKI, SITKO Ø 60 mm

Sposob montażu

- Montaż na umywalkach

Chrakterystyka

- Syfon umywalkowy wykonany z materiału PP
- Kratka ze stali nierdzewnej

Dane techniczne

- Kratka ze stali nierdzewnej: Ø 60 mm
- Przyłącze: 38,10 mm (1 1/4")

Rysunek techniczny

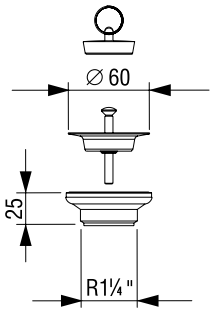

Numer katalogowy: **195660**
Kod EAN: 3838912147622
Pakowanie: 30 szt./karton

ø60

TULEJA DYSTANSOWA Z PRZELEWEM OKRĄGŁYM

Sposob montażu

- Montaż na umywalce z okrągłym przelewem

Chrakterystyka

- Syfon umywalkowy wykonany z materiału PP
- Kratka ze stali nierdzewnej

Rysunek techniczny

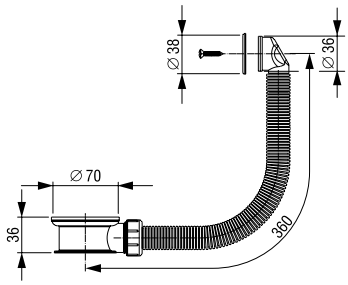

Numer katalogowy: **195360**
Kod EAN: 3838912121912
Pakowanie: 80 szt./karton

TULEJA DYSTANSOWA Z PRZELEWEM OKRĄGŁYM

Sposob montażu

- Montaż na umywalce z okrągłym przelewem

Chrakterystyka

- Syfon umywalkowy wykonany z materiału PP
- Kratka ze stali nierdzewnej

Rysunek techniczny

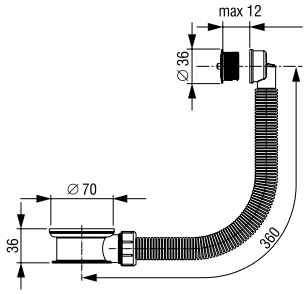

Numer katalogowy: **195336**
Kod EAN: 3838912120403
Pakowanie: 50 szt./karton

ZAWÓR ODPŁYWOWY DO ZLEWU, SITKO Ø 70 mm, PRZELEW ELASTYCZNY OKRĄGŁY

Sposob montażu

- Montaż na zlewozmywakach

Chrakterystyka

- Syfon zlewozmywakowy z materiału PP
- Kratka ze stali nierdzewnej
- Przelew okrągły

Dane techniczne

- Otwory na zlewozmywaku: Ø 52 mm
- Kratka ze stali nierdzewnej: Ø 70 mm
- Przyłącze: 38,10 mm (1 1/2")

Rysunek techniczny

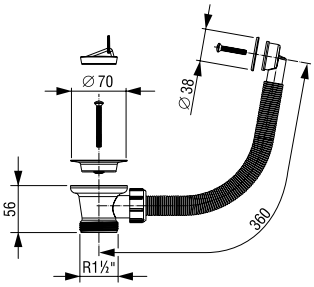

Numer katalogowy: **195340**
Kod EAN: 3838912120618
Pakowanie: 80 szt./karton

ZAWÓR ODPŁYWOWY DO ZLEWU, SITKO Ø 70 mm, PRZELEW ELASTYCZNY PROSTOKĄTNY

Sposob montażu

- Montaż na zlewozmywakach

Chrakterystyka

- Syfon zlewozmywakowy z materiału PP
- Kratka ze stali nierdzewnej
- Przelew prostokątny

Dane techniczne

- Otwory na zlewozmywaku: Ø 52 mm
- Kratka ze stali nierdzewnej: Ø 70 mm
- Przyłącze: 38,10 mm (1 1/2")

Rysunek techniczny

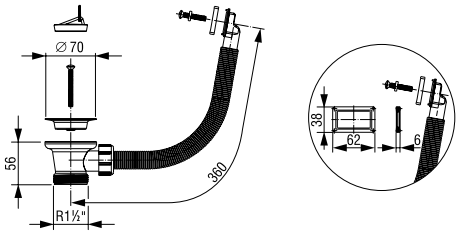

Numer katalogowy: **195341**
Kod EAN: 3838912120625
Pakowanie: 75 szt./karton

ZAWÓR ODPŁYWOWY DO ZLEWU, SITKO Ø 115 mm, PRZELEW ELASTYCZNY OKRĄGŁY

Sposob montażu

- Montaż na zlewozmywakach

Chrakterystyka

- Syfon wykonany z materiału PP
- Kratka ze stali nierdzewnej
- Przelew okrągły

Dane techniczne

- Otwory na zlewozmywak: Ø 90 mm
- Kratka ze stali nierdzewnej: Ø 115 mm
- Przyłącze: 38,10 mm (1 1/2")

Rysunek techniczny

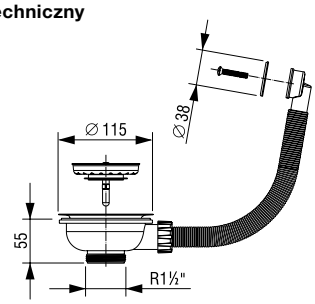

Numer katalogowy: **195342**
Kod EAN: 3838912120700
Pakowanie: 50 szt./karton

ZAWÓR ODPŁYWOWY DO ZLEWU, SITKO Ø 115 mm, PRZELEW ELASTYCZNY PROSTOKĄTNY

Sposob montażu

- Montaż na zlewozmywakach

Chrakterystyka

- Syfon wykonany z materiału PP
- Kratka ze stali nierdzewnej
- Przelew prostokątny

Dane techniczne

- Otwory na zlewozmywak: Ø 90 mm
- Kratka ze stali nierdzewnej: Ø 115 mm
- Przyłącze: 38,10 mm (1 1/2")

Rysunek techniczny

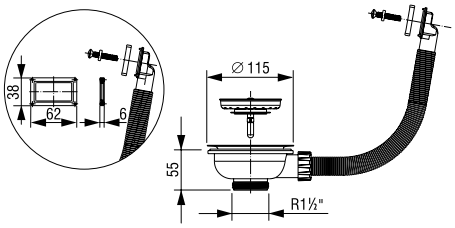

Numer katalogowy: **195343**
Kod EAN: 3838912120717
Pakowanie: 50 szt./karton

SYFON DO ZLEWU - POJEDYŃCZY, SITKO Ø 70 mm

Sposob montażu

- Montaż na zlewozmywakach pojedynczych

Chrakterystyka

- Syfon wykonany z materiału PP
- Kratka ze stali nierdzewnej
- Podłączenie do zmywarek

Dane techniczne

- Otwory na zlewozmywaku: Ø 52 mm
- Kratka ze stali nierdzewnej: Ø 70 mm
- Rura odpływowa: Ø 40 mm

Rysunek techniczny

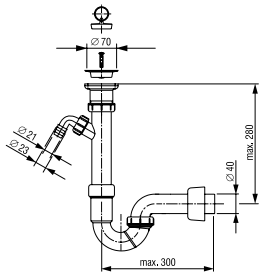

Numer katalogowy: **196976**
Kod EAN: 3838912595980
Pakowanie: 30 szt./karton

SYFON DO ZLEWU - POJEDYŃCZY, SITKO Ø 70 mm, ODPŁYW PIONOWY PROSTOKĄTNY

Sposob montażu

- Montaż na zlewozmywakach pojedynczych

Chrakterystyka

- Syfon wykonany z materiału PP
- Kratka ze stali nierdzewnej
- Przelew pionowy prostokątny
- Podłączenie do zmywarek

Dane techniczne

- Otwory na zlewozmywaku: Ø 52 mm
- Kratka ze stali nierdzewnej: Ø 70 mm
- Rura odpływowa: Ø 40/50 mm

Rysunek techniczny

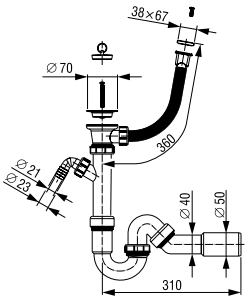

Numer katalogowy: **196760**
Kod EAN: 3838912495747
Pakowanie: 25 pcs/SPV

SYFON DO ZLEWU - POJEDYŃCZY, SITKO Ø 70 mm, PRZELEW OKRĄGŁY

Sposob montażu

- Montaż na zlewozmywakach pojedynczych

Chrakterystyka

- Syfon wykonany z materiału PP
- Kratka ze stali nierdzewnej
- Okrągły przelew
- Podłączenie do zmywarek

Dane techniczne

- Otwory na zlewozmywaku: Ø 52 mm
- Kratka ze stali nierdzewnej: Ø 70 mm
- Rura odpływowa: Ø 40 mm

Rysunek techniczny

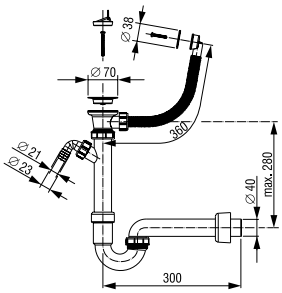

Numer katalogowy: **195344**
Kod EAN: 3838912120724
Pakowanie: 30 szt./karton

SYFON DO ZLEWU - POJEDYŃCZY, BEZ ZAWORU SPUSTOWEGO

Sposob montażu

- Montaż zaworu odpływowego zlewozmywaka

Chrakterystyka

- Syfon wykonany z materiału PP
- Przyłącze do zmywarek
- Bez zaworu odpływowego

Dane techniczne

- Przyłącze: 38,10 mm (1 1/2")
- Rura spustowa: Ø 40 mm

Rysunek techniczny

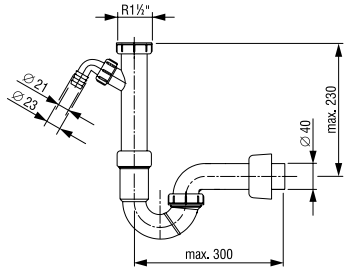

Numer katalogowy: **197057**
Kod EAN: 3838912662835
Pakowanie: 35 szt./karton

SYFON DO ZLEWU - POJEDYŃCZY, SITKO Ø 70 mm, PRZELEW PROSTOKĄTNY

Rysunek techniczny

- Montaż na zlewozmywakach pojedynczych

Chrakterystyka

- Syfon wykonany z materiału PP
- Kratka ze stali nierdzewnej
- Prostokątny przelew
- Podłączenie do zmywarek

Dane techniczne

- Otwory na zlewozmywaku: Ø 52 mm
- Kratka ze stali nierdzewnej: Ø 70 mm
- Rura odpływowa: Ø 40 mm

Rysunek techniczny

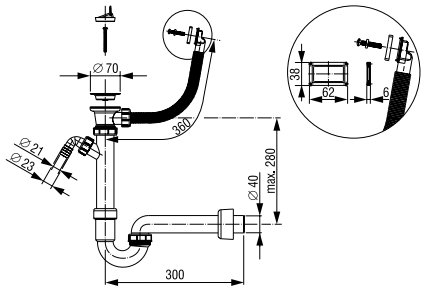

Numer katalogowy: **195334**
Kod EAN: 3838912120311
Pakowanie: szt./karton

SYFON DO ZLEWU - POJEDYŃCZY, BEZ ZAWORU SPUSTOWEGO

Sposob montażu

- Montaż zaworu odpływowego zlewozmywaka

Chrakterystyka

- Syfon wykonany z materiału PP
- Przyłącze do zmywarek

Dane techniczne

- Przyłącze: 38,10 mm (1 1/2")
- Rura spustowa: Ø 40/50 mm
- Bez zaworu odpływowego

Rysunek techniczny

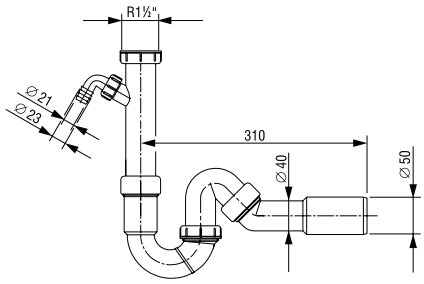

Numer katalogowy: **196547**
Kod EAN: 3838912487964
Pakowanie: 35 szt./karton

SYFON DO ZLEWU - POJEDYŃCZY, BEZ ZAWORU SPUSTOWEGO

Sposob montażu

- Montaż na zaworze odpływowym zlewu

Chrakterystyka

- Syfon wykonany z materiału PP
- Elastyczna rura odpływowa
- Przyłącze do zmywarek

Dane techniczne

- Przyłącze 38,10 mm (1 1/2")
- Rura odpływowa: Ø 40/50 mm
- Bez zaworu odpływowego

Rysunek techniczny

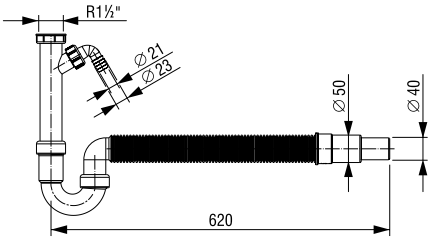

Numer katalogowy: **195990**
Kod EAN: 3838912161505
Pakowanie: 20 szt./karton

SYFON DO ZLEWU - POJEDYŃCZY, SITKO Ø 70 mm

Sposob montażu

- Montaż na zlewozmywakach pojedynczych

Chrakterystyka

- Syfon wykonany z materiału PP
- Kratka ze stali nierdzewnej
- Podłączenie do zmywarek

Dane techniczne

- Otwory na zlewozmywaku: Ø 52 mm
- Kratka ze stali nierdzewnej: Ø 70 mm
- Rura odpływowa: Ø 40 mm

Rysunek techniczny

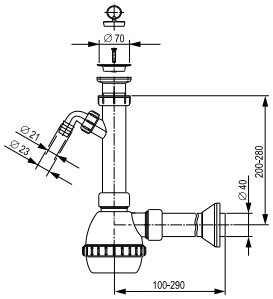

Numer katalogowy: **196026**
Kod EAN: 3838912235367
Pakowanie: 25 szt./karton

SYFON DO ZLEWU - POJEDYŃCZY, SITKO Ø 115 mm

Sposob montażu

- Montaż na zlewozmywakach pojedynczych

Chrakterystyka

- Syfon wykonany z materiału PP
- Kratka ze stali nierdzewnej
- Podłączenie do zmywarek

Dane techniczne

- Otwory na zlewozmywaku: Ø 90 mm
- Kratka ze stali nierdzewnej: Ø 115 mm
- Rura odpływowa: Ø 40 mm

Rysunek techniczny

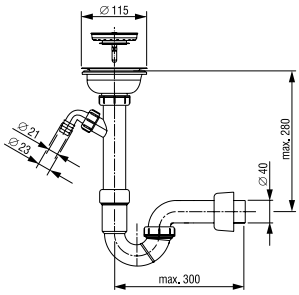

Numer katalogowy: **196492**
Kod EAN: 3838912481542
Pakowanie: 30 szt./karton

SYFON DO ZLEWU - POJEDYŃCZY, SITKO Ø 115 mm, PRZELEW PIONOWY PROSTOKĄTNY

Numer katalogowy: **195570**
Kod EAN: 3838912142900
Pakowanie: 25 szt./karton

Sposob montażu

- Montaż na zlewozmywakach pojedynczych

Chrakterystyka

- Syfon wykonany z materiału PP
- Kratka ze stali nierdzewnej
- Przelew pionowy prostokątny
- Podłączenie do zmywarek

Dane techniczne

- Otwory na zlewozmywaku: Ø 90 mm
- Kratka ze stali nierdzewnej: Ø 115 mm
- Rura odpływowa: Ø 40 mm

Rysunek techniczny

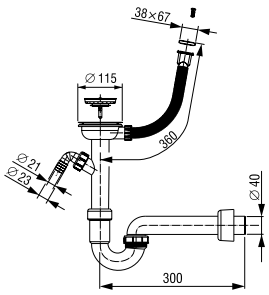

SYFON DO ZLEWU - POJEDYŃCZY, SITKO Ø 115 mm, PRZELEW OKRĄGŁY

Numer katalogowy: **195372**
Kod EAN: 3838912123602
Pakowanie: 25 szt./karton

Sposob montażu

- Montaż na zlewozmywakach pojedynczych

Chrakterystyka

- Syfon wykonany z materiału PP
- Kratka ze stali nierdzewnej
- Okrągły przelew
- Podłączenie do zmywarek

Dane techniczne

- Otwory na zlewozmywaku: Ø 90 mm
- Kratka ze stali nierdzewnej: Ø 115 mm
- Rura odpływowa: Ø 40 mm

Rysunek techniczny

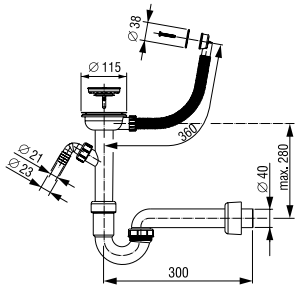

SYFON DO ZLEWU - POJEDYŃCZY, SITKO Ø 115 mm, PRZELEW PROSTOKĄTNY

Numer katalogowy: **195558**
Kod EAN: 3838912141927
Pakowanie: 20 szt./karton

Sposob montażu

- Montaż na zlewozmywakach pojedynczych

Chrakterystyka

- Syfon wykonany z materiału PP
- Kratka ze stali nierdzewnej
- Przelew prostokątny
- Podłączenie do zmywarek

Dane techniczne

- Otwory na zlewozmywaku: Ø 90 mm
- Kratka ze stali nierdzewnej: Ø 115 mm
- Rura odpływowa: Ø 40 mm

Rysunek techniczny

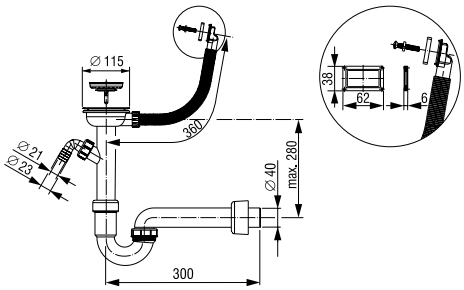

SYFON DO ZLEWU - PODWÓJNY, SITKO Ø 70 mm

Sposob montażu

- Montaż na zlewozmywakach podwójnych

Chrakterystyka

- Syfon wykonany z materiału PP
- Kratka ze stali nierdzewnej
- Podłączenie do zmywarek

Dane techniczne

- Otwory na zlewozmywaku: Ø 52 mm
- Kratka ze stali nierdzewnej: Ø 70 mm
- Rura odpływowa: Ø 40 mm

Rysunek techniczny

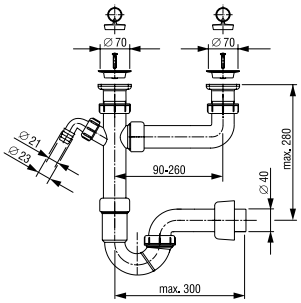

Numer katalogowy: **196975**
Kod EAN: 3838912595973
Pakowanie: 20 szt./karton

SYFON DO ZLEWU - PODWÓJNY, SITKO Ø 70 mm, PRZELEW PROSTOKĄTNY

Sposob montażu

- Montaż na zlewozmywakach podwójnych

Chrakterystyka

- Syfon wykonany z materiału PP
- Kratka ze stali nierdzewnej
- Przelew prostokątny
- Podłączenie do zmywarek

Dane techniczne

- Otwory na zlewozmywaku: Ø 52 mm
- Kratka ze stali nierdzewnej: Ø 70 mm
- Rura odpływowa: Ø 40 mm

Rysunek techniczny

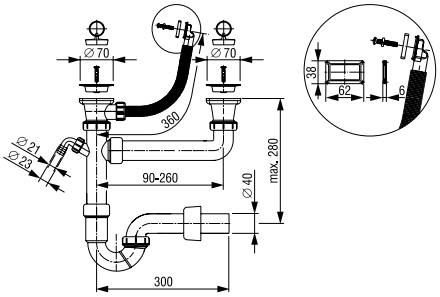

Numer katalogowy: **195345**
Kod EAN: 3838912120809
Pakowanie: 20 szt./karton

SYFON DO ZLEWU - PODWÓJNY, SITKO Ø 70 mm

Sposob montażu

- Montaż na zlewozmywakach podwójnych

Chrakterystyka

- Syfon wykonany z materiału PP
- Kratka ze stali nierdzewnej
- Podłączenie do zmywarek

Dane techniczne

- Otwory na zlewozmywaku: Ø 52 mm
- Kratka ze stali nierdzewnej: Ø 70 mm
- Rura odpływowa: Ø 40 mm

Rysunek techniczny

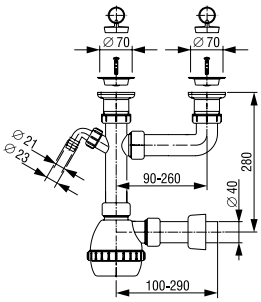

Numer katalogowy: **196972**
Kod EAN: 3838912595935
Pakowanie: 20 szt./karton

SYFON DO ZLEWU - PODWÓJNY, SITKO Ø 115 mm

Sposob montażu

- Montaż na zlewozmywakach podwójnych

Chrakterystyka

- Syfon wykonany z materiału PP
- Kratka ze stali nierdzewnej
- Podłączenie do zmywarek

Dane techniczne

- Otwory na zlewozmywaku: Ø 90 mm
- Kratka ze stali nierdzewnej: Ø 115 mm
- Rura odpływowa: Ø 40 mm

Rysunek techniczny

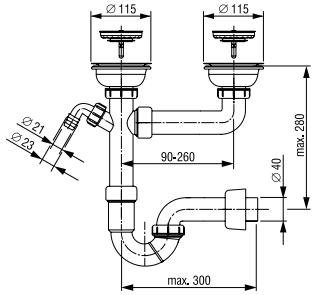

Numer katalogowy: **195284**
Kod EAN: 3838912115515
Pakowanie: 15 szt./karton

SYFON DO ZLEWU - PODWÓJNY, SITKO Ø 70 mm, PRZELEW PROSTOKĄTNY

Sposob montażu

- Montaż na zlewozmywakach podwójnych

Chrakterystyka

- 2 × prostokątny przelew
- Syfon z materiału PP
- Kratka ze stali nierdzewnej
- Podłączenie do zmywarek

Dane techniczne

- Otwory na zlewozmywaku: Ø 52 mm
- Kratka ze stali nierdzewnej: Ø 70 mm
- Rura odpływowa: Ø 40 mm

Rysunek techniczny

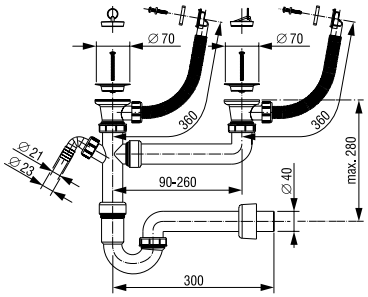

Numer katalogowy: **195346**
Kod EAN: 3838912120816
Pakowanie: 25 szt./karton

SYFON DO ZLEWU - PODWÓJNY, SITKO Ø 115 mm, PRZELEW PROSTOKĄTNY

Sposob montażu

- Montaż na zlewozmywakach podwójnych

Chrakterystyka

- Syfon wykonany z materiału PP
- Kratka ze stali nierdzewnej
- Podłączenie do zmywarek
- Przelew prostokątny

Dane techniczne

- Otwory na zlewozmywaku: Ø 90 mm
- Kratka ze stali nierdzewnej: Ø 115 mm
- Rura odpływowa: Ø 40 mm

Rysunek techniczny

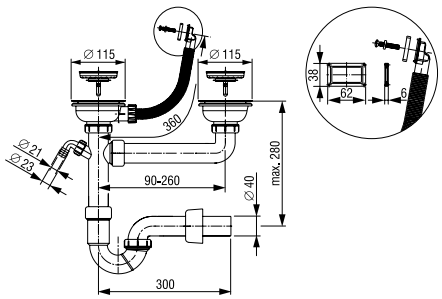

Numer katalogowy: **195559**
Kod EAN: 3838912142016
Pakowanie: 15 zt./karton

SYFON DO ZLEWU - POJEDYŃCZY, BEZ ZAWORU SPUSTOWEGO

Sposob montażu

- Montaż na pojedynczych zlewozmywakach

Chrakterystyka

- Syfon wykonany z materiału PP
- Podłączenie do zmywarek
- Bez zaworu odpływowego

Dane techniczne

- Rura spustowa: Ø 40 mm
- Przyłącze: 38,10 mm (1 1/2")

Rysunek techniczny

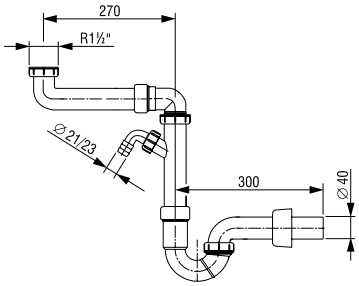

Numer katalogowy: **196549**
Kod EAN: 3838912487988
Pakowanie: 25 szt./karton

SYFON DO ZLEWU - PODWÓJNY, BEZ ZAWORU SPUSTOWEGO

Sposob montażu

- Montaż na podwójnych zlewozmywakach

Chrakterystyka

- Syfon wykonany z materiału PP
- Podłączenie do zmywarek
- Bez zaworu odpływowego

Dane techniczne

- Rura odpływowa: Ø 40 mm
- Przyłącze: 38,10 mm (1 1/2")

Rysunek techniczny

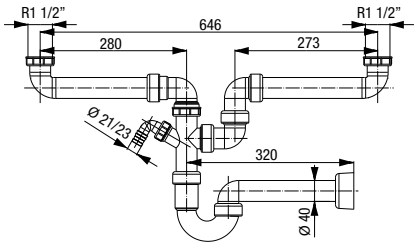

Numer katalogowy: **195151**
Kod EAN: 3838912006325
Pakowanie: 20 szt./karton

SYFON DO UMYWALKI, SITKO Ø 60 mm, ODPŁYW Ø 32 mm

Sposob montażu

- Do umywalek

Chrakterystyka

- Syfon z materiału PP
- Kratka ze stali nierdzewnej

Dane techniczne

- Kratka ze stali nierdzewnej: Ø 60 mm
- Rura odpływowa: Ø 32 mm

Rysunek techniczny

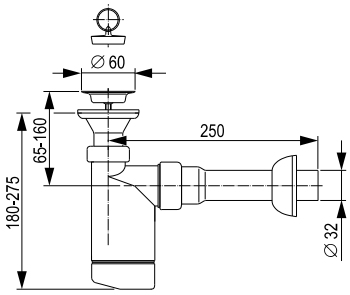

Numer katalogowy: **196613**
Kod EAN: 3838912490124
Pakowanie: 40 pcs/SPV

SYFON DO UMYWALKI, SITKO Ø 60 mm, ODPŁYW Ø 40 mm

Sposob montażu

- Do umywalek

Chrakterystyka

- Syfon umywalkowy z materiału PP
- Kratka ze stali nierdzewnej

Dane techniczne

- Kratka ze stali nierdzewnej: Ø 60 mm
- Rura odpływowa: Ø 40 mm

Rysunek techniczny

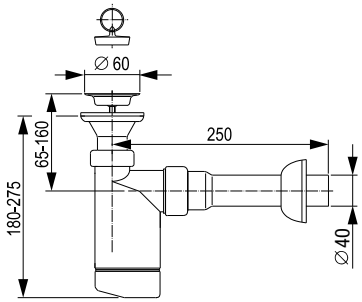

Numer katalogowy: **195273**
Kod EAN: 3838912115102
Pakowanie: 40 szt./karton

SYFON DO UMYWALKI, BEZ ZAWORU SPUSTOWEGO, ODPŁYW Ø 32 mm

Sposob montażu

- Do umywalek

Chrakterystyka

- Syfon z materiału PP
- Bez zaworu odpływowego

Dane techniczne

- Rura spustowa: Ø 32 mm

Rysunek techniczny

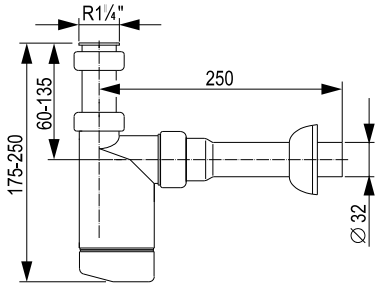

Numer katalogowy: **196614**
Kod EAN: 3838912490131
Pakowanie: 40 szt./karton

SYFON DO UMYWALKI, BEZ ZAWORU SPUSTOWEGO, ODPŁYW Ø 40 mm

Sposob montażu

- Do umywalek

Chrakterystyka

- Syfon umywalkowy z materiału PP
- Bez zaworu odpływowego

Dane techniczne

- Rura odpływowa: Ø 40 mm

Rysunek techniczny

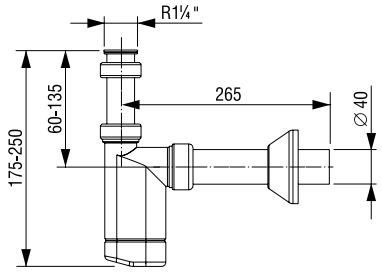

Numer katalogowy: **195668**
Kod EAN: 3838912147905
Pakowanie: 40 szt./karton

SYFON DO UMYWALKI, SITKO Ø 60 mm, ODPŁYW Ø 32 mm

Sposob montażu

- Do umywalek

Chrakterystyka

- Syfon umywalkowy z materiału PP
- Przyłącze do zmywarek
- Kratka ze stali nierdzewnej

Dane techniczne

- Kratka ze stali nierdzewnej: Ø 60 mm
- Rura odpływowa: Ø 32 mm

Rysunek techniczny

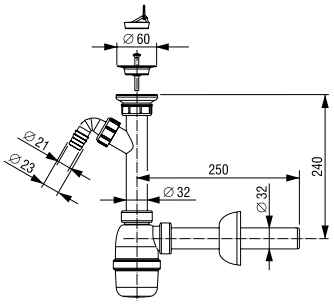

Numer katalogowy: **195607**
Kod EAN: 3838912145413
Pakowanie: 40 szt./karton

SYFON DO UMYWALKI, SITKO Ø 60 mm, ODPŁYW Ø 32 mm

Sposob montażu

- Do umywalek

Chrakterystyka

- Syfon umywalkowy z materiału PP
- Kratka ze stali nierdzewnej

Dane techniczne

- Kratka ze stali nierdzewnej: Ø 60 mm
- Rura odpływowa: Ø 32 mm

Rysunek techniczny

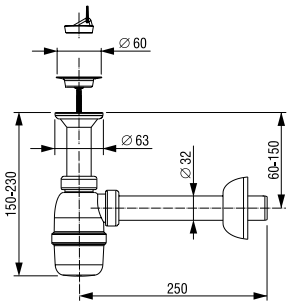

Numer katalogowy: **201647**
Kod EAN: 3838912119711
Pakowanie: 40 szt./karton

SYFON DO UMYWALKI, BEZ ZAWORU SPUSTOWEGO, ODPŁYW Ø 32 mm

Sposob montażu

- Do umywalek

Chrakterystyka

- Syfon umywalkowy z materiału PP
- Bez zaworu odpływowego

Dane techniczne

- Rura spustowa: Ø 32 mm

Rysunek techniczny

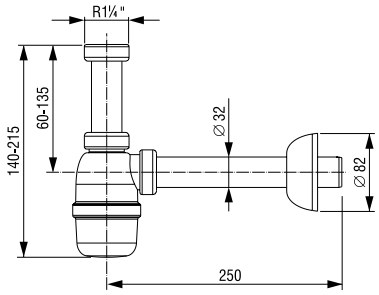

Numer katalogowy: **195349**
Kod EAN: 3838912121325
Pakowanie: 40 szt./karton

SYFON DO UMYWALKI, SITKO Ø 60 mm, ODPŁYW Ø 32 mm

Sposob montażu

- Do umywalek

Chrakterystyka

- Syfon umywalkowy z materiału PP
- Kratka ze stali nierdzewnej

Dane techniczne

- Kratka ze stali nierdzewnej: Ø 60 mm
- Rura odpływowa: Ø 32 mm

Rysunek techniczny

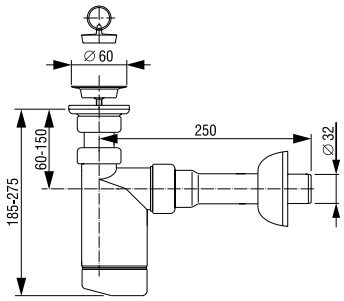

Numer katalogowy: **196617**
Kod EAN: 3838912490384
Pakowanie: 40 szt./karton

SYFON DO KLIMATYZACJI, ZEWNĘTRZNY

Sposob montażu

- Do podłączenia do klimatyzacji

Chrakterystyka

- Zamknięcie odpływu z kulką pływającą

Dane techniczne

- Odpływ: Ø 17/21 i Ø 32 mm

Rysunek techniczny

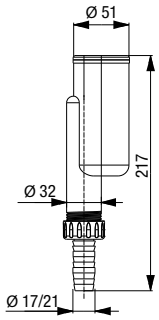

Numer katalogowy: **201585**
Kod EAN: 3838912007506
Pakowanie: 20 szt./karton

SYFON DO KLIMATYZACJI, PODTYNKOWY

Sposob montażu

- Do podłączenia do klimatyzacji

Chrakterystyka

- Montaż w ścianie
- Zamknięcie odpływu z kulką pływającą

Dane techniczne

- Odpływ: Ø 17/21 i Ø 32 mm

Rysunek techniczny

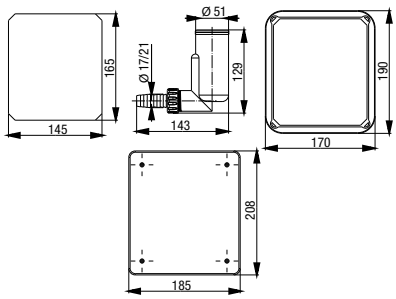

Numer katalogowy: **201586**
Kod EAN: 3838912007513
Pakowanie: 10 szt./karton

SYFON DO PRALKI, PODTYNKOWY, ODPŁYW Ø 50 mm

Sposob montażu

- Do podłączenia do pralek
- Montaż w ścianie

Chrakterystyka

- Syfon wykonany z materiału PP
- Panel dekoracyjny ze stali nierdzewnej

Dane techniczne

- Rura spustowa: Ø 50 mm

Rysunek techniczny

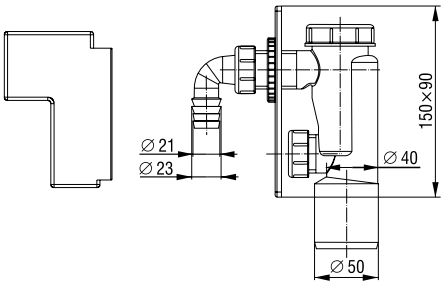

Numer katalogowy: **195546**
Kod EAN: 3838912140821
Pakowanie: 50 szt./karton

SYFON DO PISUARU, POŁĄCZENIE PIONOWE, ODPŁYW Ø 40 mm

Sposob montażu

- Do pisuaru

Chrakterystyka

- Pionowe podłączenie pisuaru
- Syfon z materiału PP
- Dostarczana uszczelka

Dane techniczne

- Rura odpływowa: Ø 40 mm

Rysunek techniczny

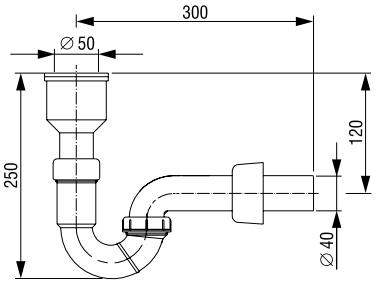

Numer katalogowy: **196030**
Kod EAN: 3838912235848
Pakowanie: 35 szt./karton

SYFON DO PISUARU, POŁĄCZENIE POZIOME, ODPŁYW Ø 50 mm

Sposob montażu

- Do pisuaru

Chrakterystyka

- Poziome podłączenie do pisuaru
- Syfon z materiału PP
- Dostarczana uszczelka

Dane techniczne

- Rura spustowa: Ø 50 mm

Rysunek techniczny

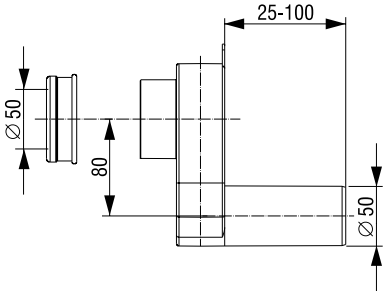

Numer katalogowy: **195477**
Kod EAN: 3838912133908
Pakowanie: 40 szt./karton

SYFON DO BIDETU, BEZ ZAWORU SPUSTOWEGO, ODPŁYW Ø 40 mm

Sposob montażu

- Do podłączenia bidetu

Chrakterystyka

- Syfon z materiału PP
- Bez zaworu odpływowego

Dane techniczne

- Rura spustowa: Ø 40 mm

Rysunek techniczny

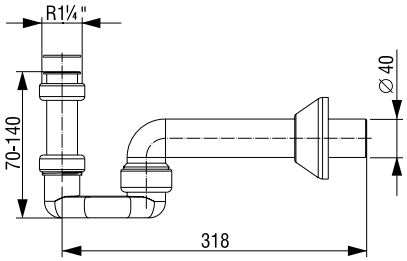

Numer katalogowy: **195414**
Kod EAN: 3838912128126
Pakowanie: 35 szt./karton

SYFON DO BIDETU, SITKO Ø 60 mm, ODPŁYW Ø 40 mm

Sposob montażu

- Do podłączenia bidetu

Chrakterystyka

- Syfon wykonany z materiału PP
- Kratka ze stali nierdzewnej

Dane techniczne

- Kratka ze stali nierdzewnej: Ø 60 mm
- Rura spustowa: Ø 40 mm

Rysunek techniczny

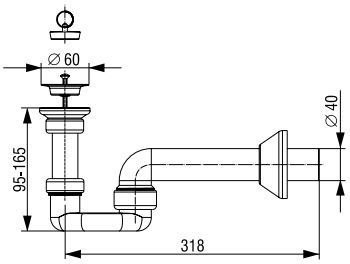

Numer katalogowy: **195537**
Kod EAN: 3838912140227
Pakowanie: 35 szt./karton

SYFON DO BIDETU, SITKO Ø 60 mm, ODPŁYW Ø 40 mm

Sposob montażu

- Do podłączenia bidetu

Chrakterystyka

- Syfon wykonany z materiału PP
- Kratka ze stali nierdzewnej

Dane techniczne

- Kratka ze stali nierdzewnej: Ø 60 mm
- Rura spustowa: Ø 40 mm

Rysunek techniczny

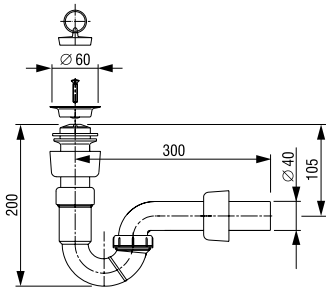

Numer katalogowy: **196029**
Kod EAN: 3838912235831
Pakowanie: 40 szt./karton

ZAWÓR SPUSTOWY DO PRYSZNICA, SITKO Ø 70 mm, ODPŁYW PIONOWY

Sposob montażu

- Do brodzików

Chrakterystyka

- Syfon wykonany z materiału PP
- Odpływ pionowy
- Kratka ze stali nierdzewnej

Dane techniczne

- Otwory w brodziku: Ø 50 mm
- Kratka ze stali nierdzewnej: Ø 70 mm
- Rura odpływowa: Ø 40 mm

Rysunek techniczny

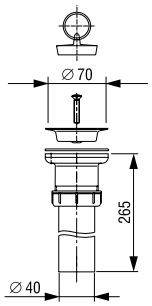

Numer katalogowy: **196950**
Kod EAN: 3838912582065
Pakowanie: 60 szt./karton

ø70

SYFON DO PRYSZNICA, OSŁONA OZDOBNA Ø 115 mm

Sposob montażu

- Do brodzików

Chrakterystyka

- Syfon wykonany z materiału PP
- Dekoracyjna pokrywa, chromowana Ø 115 mm
- Łatwy do czyszczenia syfon

Dane techniczne

- Otwory na brodzikach: Ø 90 mm
- Rura odpływowa: Ø 40/50 mm

Rysunek techniczny

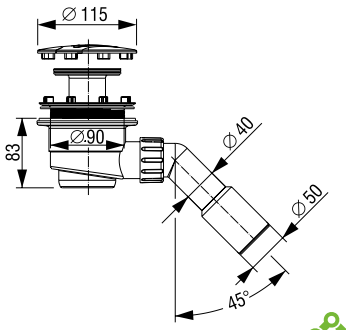

Numer katalogowy: **195682**
Kod EAN: 3838912148513
Pakowanie: 30 szt./karton

SYFON DO PRYSZNICA, OSŁONA OZDOBNA Ø 120 mm

Sposob montażu

- Do brodzików

Chrakterystyka

- Syfon wykonany z materiału ABS
- Dekoracyjna pokrywa ze stali nierdzewnej Ø 120 mm
- Łatwe czyszczenie syfonu

Dane techniczne

- Otwory na brodziku: Ø 90 mm
- Rura odpływowa Ø 40/50 mm
- Przepływ wody: 34 l/min

Rysunek techniczny

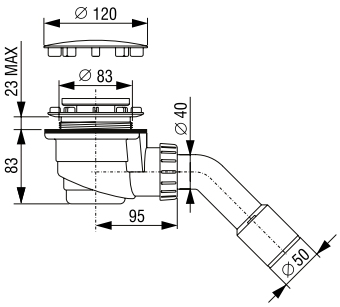

Numer katalogowy: **605926**
Kod EAN: 3838912028327
Pakowanie: 30 szt./karton
(595 x 395 x 425 mm)

SYFON DO PRYSZNICA, OSŁONA OZDOBNA Ø 82 mm

Sposob montażu

- Do brodzików

Chrakterystyka

- Syfon wykonany z materiału ABS
- Dekoracyjna pokrywa ze stali nierdzewnej Ø 82 mm
- Łatwe czyszczenie syfonu

Dane techniczne

- Otwory na brodziku: Ø 50 mm
- Rura odpływowa: Ø 40/50 mm
- Przepływ wody: 34 l/min

Rysunek techniczny

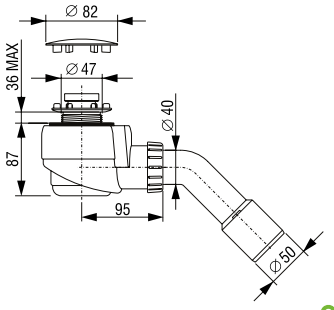

Numer katalogowy: **605923**
Kod EAN: 3838912028303
Pakowanie: 50 szt./karton
(595 x 395 x 425 mm)

SYFON DO PRYSZNICA, SITKO Ø 80 mm, ODPŁYW Ø 40/50 mm

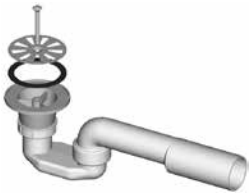

Sposob montażu

- Do brodzików

Chrakterystyka

- Syfon wykonany z materiału PP
- Kratka ze stali nierdzewnej

Dane techniczne

- Kratka ze stali nierdzewnej: Ø 80 mm
- Otwory na brodziku: Ø 60 mm
- Rura odpływowa: Ø 40/50 mm

Rysunek techniczny

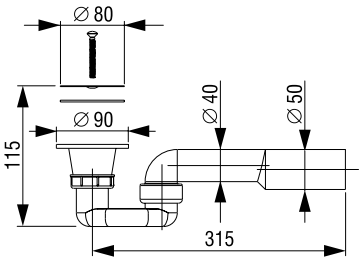

Numer katalogowy: **196840**
Kod EAN: 3838912498687
Pakowanie: 40 szt./karton

SYFON DO PRYSZNICA, SITKO Ø 75 mm, ODPŁYW Ø 40/50 mm

Sposob montażu

- Do brodzików

Chrakterystyka

- Syfon wykonany z materiału PP
- W chromie, ozdobna pokrywa: Ø 75 mm
- Łatwe czyszczenie syfonu

Dane techniczne

- Otwory na brodziku: Ø 50 mm
- Rura odpływowa: Ø 40/50 mm

Rysunek techniczny

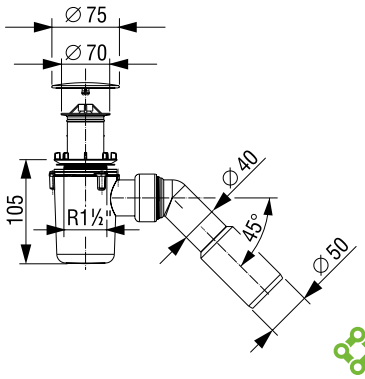

Numer katalogowy: **195363**
Kod EAN: 3838912122612
Pakowanie: 40 szt./karton

ZAWÓR SPUSTOWY DO PRZYSZNICA, SITKO Ø 70 mm, ODPŁYW Ø 40 mm

Sposob montażu

- Do brodzików

Chrakterystyka

- Syfon wykonany z materiału PP
- Kratka ze stali nierdzewnej

Dane techniczne

- Kratka ze stali nierdzewnej: Ø 70 mm
- Otwory w brodziku: Ø 50 mm
- Rura odpływowa: Ø 40 m

Rysunek techniczny

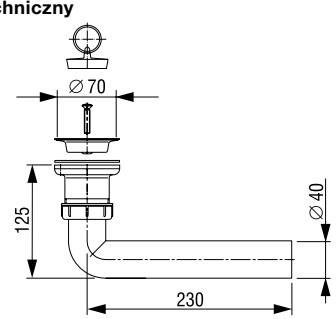

Numer katalogowy: **196031**
Kod EAN: 3838912238818
Pakowanie: 60 szt./karton

ø70

ZAWÓR SPUSTOWY DO PRZYSZNICA, SITKO Ø 70 mm, ODPŁYW Ø 40/50 mm

Sposob montażu

- Do brodzików

Chrakterystyka

- Syfon wykonany z materiału PP
- Kratka ze stali nierdzewnej
- Niska wysokość zabudowy

Dane techniczne

- Kratka ze stali nierdzewnej: Ø 70 mm
- Otwory na brodziku: Ø 50 mm
- Rura odpływowa: Ø 40/50 mm

Rysunek techniczny

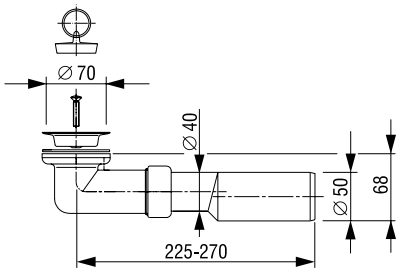

Numer katalogowy: **196687**
Kod EAN: 3838912493835
Pakowanie: 60 szt./karton

ø70

SYFON DO PRYSZNICA, SITKO Ø 70 mm, ODPŁYW Ø 40/50 mm

Sposob montażu

- Do brodzików

Chrakterystyka

- Syfon wykonany z materiału PP
- Kratka ze stali nierdzewnej
- Niska wysokość zabudowy

Dane techniczne

- Kratka ze stali nierdzewnej: Ø 70 mm
- Otwory na brodziku: Ø 50 mm
- Rura odpływowa: Ø 40/50 mm

Rysunek techniczny

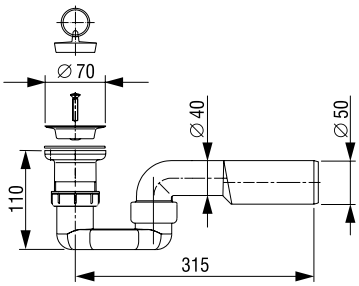

Numer katalogowy: **196028**
Kod EAN: 3838912235824
Pakowanie: 40 szt./karton

ø70

SYFON DO WANNY, AUTOMATYCZNY, H=450 mm, SITKO Ø 70 mm

Sposob montażu

- Do wanny

Chrakterystyka

- Syfon wykonany z materiału PP
- Kratka ze stali nierdzewnej
- Przycisk metalowy chromowany
- Korek odpływowy, metalowy, chromowany

Dane techniczne

- Kratka ze stali nierdzewnej: Ø 70 mm
- Otwory w wannie: Ø 50 mm
- Korek spustowy: Ø 45 mm
- Przyłącze z linką ciągnącą H = 450 mm
- Rura odpływowa: Ø 40/50 mm

Rysunek techniczny

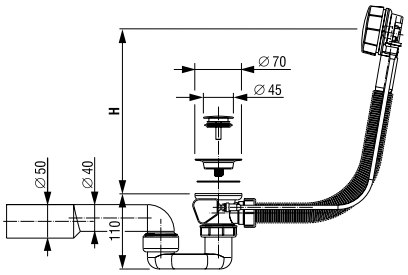

Numer katalogowy: **196663**
Kod EAN: 3838912492135
Pakowanie: 20 szt./karton

SYFON DO WANNY, AUTOMATYCZNY, H=650 mm, SITKO Ø 70 mm

Sposob montażu

- Do wanny

Chrakterystyka

- Syfon z materiału PP
- Kratka ze stali nierdzewnej
- Przycisk metalowy chromowany
- Korek spustowy, metalowy, chromowany

Dane techniczne

- Kratka ze stali nierdzewnej: Ø 70 mm
- Otwory w wannie: Ø 50 mm
- Korek spustowy: Ø 45 mm
- Przyłącze z linką ciągnącą H = 650 mm
- Rura odpływowa: Ø 40/50 mm

Rysunek techniczny

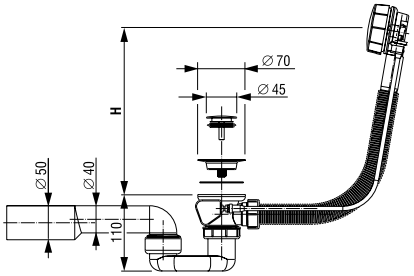

Numer katalogowy: **196915**
Kod EAN: 3838912502254
Pakowanie: 20 szt./karton

SYFON DO WANNY, H=650 mm, SITKO Ø 70 mm, ODPŁYW Ø 40 mm

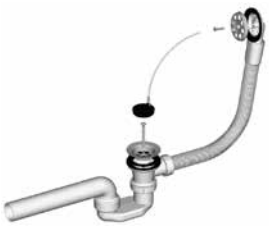

Sposob montażu

- Do wanny

Chrakterystyka

- Syfon z materiału PP
- Kratka ze stali nierdzewnej
- Z przelewem

Dane techniczne

- Kratka ze stali nierdzewnej: Ø 70 mm
- Otwory w wannie: Ø 50 mm
- Wysokość = 650 mm
- Rura odpływowa: Ø 40 mm

Rysunek techniczny

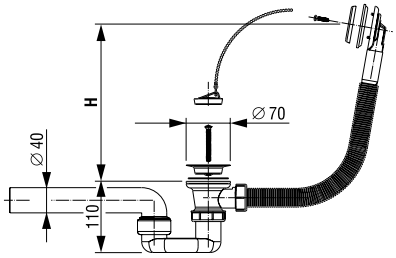

Numer katalogowy: **196504**
Kod EAN: 3838912483195
Pakowanie: 25 szt./karton

SYFON DO WANNY, AUTOMATYCZNY, H=650 mm, SITKO Ø 70 mm

Numer katalogowy: **196916**
Kod EAN: 3838912502261
Pakowanie: 20 szt./karton

Sposob montażu

- Do wanny

Chrakterystyka

- Syfon z materiału PP
- Przycisk metalowy, chromowany
- Kratka ze stali nierdzewnej
- Korek spustowy, tworzywo sztuczne, chromowany: Ø 70 mm

Dane techniczne

- Kratka ze stali nierdzewnej: Ø 70 mm
- Otwory w wannie: Ø 50 mm
- Złącze z linką ciągnącą H = 650 mm
- Rura odpływowa: Ø 40/50 mm

Rysunek techniczny

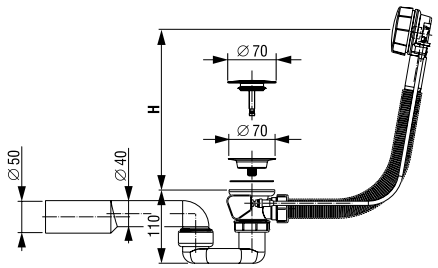

SYFON DO WANNY, AUTOMATYCZNY, H=450 mm, SITKO Ø 70 mm

Numer katalogowy: **196664**
Kod EAN: 3838912492142
Pakowanie: 20 szt./karton

Sposob montażu

- Do wanny

Chrakterystyka

- Syfon z materiału PP
- Przycisk metalowy, chromowany
- Kratka ze stali nierdzewnej
- Korek spustowy, tworzywo sztuczne, chromowany: Ø 70 mm

Dane techniczne

- Kratka ze stali nierdzewnej: Ø 70 mm
- Otwory w wannie: Ø 50 mm
- Złącze z linką ciągnącą H = 450 mm
- Rura odpływowa: Ø 40/50 mm

Rysunek techniczny

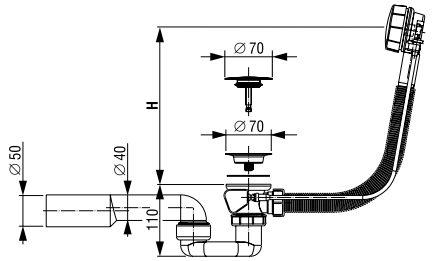

SYFON DO WANNY, H=450 mm, SITKO Ø 70 mm, ODPŁYW Ø 40/50 mm

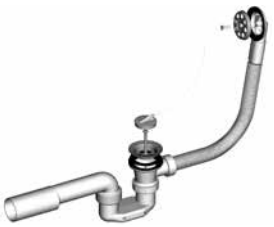

Numer katalogowy: **196753**
Kod EAN: 3838912495549
Pakowanie: 25 szt./karton

Sposob montażu

- Do wanny

Chrakterystyka

- Syfon z materiału PP
- Kratka ze stali nierdzewnej
- Z przelewem

Dane techniczne

- Kratka ze stali nierdzewnej: Ø 70 mm
- Otwory w wannie: Ø 50 mm
- Wysokość = 450 mm
- Rura odpływowa: Ø 40/50 mm

Rysunek techniczny

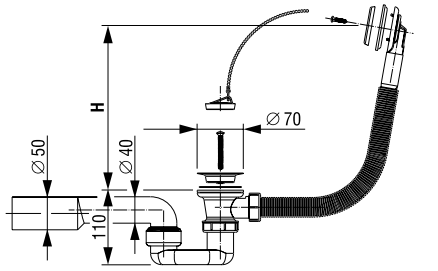

ZAWÓR SPUSTOWY DO WANNY, H=450 mm, SITKO Ø 70 mm, ODPŁYW Ø 40 mm

Sposob montażu

- Do wanny

Chrakterystyka

- Syfon z materiału PP
- Kratka ze stali nierdzewnej
- Z przelewem

Dane techniczne

- Kratka ze stali nierdzewnej: Ø 70 mm
- Otwory w wannie: Ø 50 mm
- Wysokość = 450 mm
- Rura odpływowa: Ø 40

Rysunek techniczny

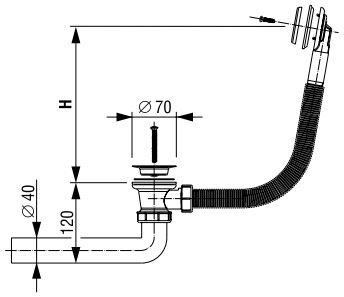

Numer katalogowy: **196962**
Kod EAN: 3838912592026
Pakowanie: 30 szt./karton

POZIOMY SYFON PODŁOGOWY DN50, KRATKA 105 X 105 mm, SUCHA ZAPORA

Sposob montażu

- Instalacje podłogowe

Chrakterystyka

- Podłogowy syfon odpływowy
- Regulacja wysokości syfonu
- Mocna kratka ze stali nierdzewniej
- Obudowa z materiału ABS
- Odpływ poziomy
- Sucha zapora syfonu

Dane techniczne

- Wysokość syfonu: od 86 do 120 mm
- Kratka: 105 x 105 mm
- Rura odpływowa ø 50 mm
- Przepływ wody: 50,5 l/min

Rysunek techniczny

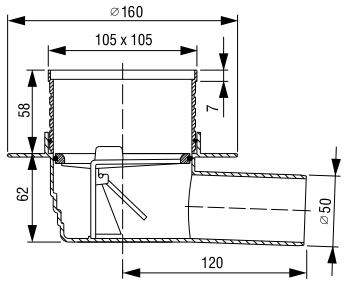

Numer katalogowy: **262770**
Kod EAN: 3838912018403
Pakowanie: 50 szt./karton

POZIOMY SYFON PODŁOGOWY DN50, KRATKA 105 X 105 mm

Sposob montażu

- Instalacje podłogowe

Chrakterystyka

- Syfon odpływowy
- Regulacja wysokości syfonu
- Mocna kratka ze stali nierdzewnej
- Obudowa z materiału ABS
- Odpływ poziomy

Dane techniczne

- Wysokość syfonu: od 86 do 120 mm
- Kratka: 105 x 105 mm
- Rura odpływowa: ø 50 mm
- Przepływ wody: 50,5 l/min

Rysunek techniczny

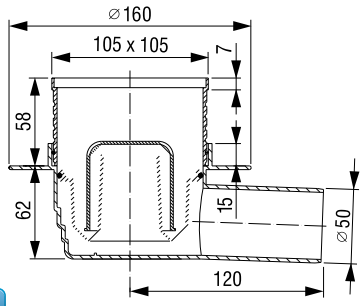

Numer katalogowy: **262771**
Kod EAN: 3838912018410
Pakowanie: 20 szt./karton

PIONOWY SYFON PODŁOGOWY DN50, KRATKA 105 X 105 mm

Sposob montażu

- Instalacje podłogowe

Charakterystyka

- Podłogowy syfon odpływowy
- Regulacja wysokości syfonu
- Mocna kratka ze stali nierdzewnej
- Obudowa z materiału ABS
- Odpływ pionowy
- Wodna bariera syfonu

Dane techniczne

- Kratka: 105 x 105 mm
- Rura odpływowa: Ø 50 mm
- Przepływ wody: 50,5 l/min

Rysunek techniczny

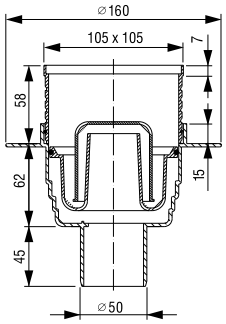

Numer katalogowy: **262776**
Kod EAN: 3838912018427
Pakowanie: 20 szt./karton

POZIOMY PRZEPŁYWOWY SYFON PODŁOGOWY DN50, KRATKA 105 X 105 mm

Sposob montażu

- Instalacje podłogowe

Chrakterystyka

- Przepływowy syfon podłogowy
- Regulacja wysokości syfonu
- Mocna kratka ze stali nierdzewnej
- Obudowa z materiału ABS
- Odpływ poziomy
- Wodna bariera syfonu

Dane techniczne

- Wysokość syfonu: od 86 do 120 mm
- Kratka: 105 x 105 mm
- Rura odpływowa: Ø 50 mm
- Rura dopływowa: Ø 50 mm
- Przepływ wody: 50,5 l/min

Rysunek techniczny

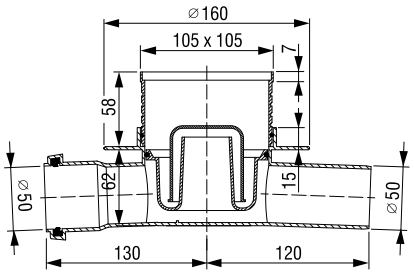

Numer katalogowy: **351003**
Kod EAN: 3838912133908
Pakowanie: 20 szt./karton

SYFON PODŁOGOWY, KRATKA 100 X 100 mm

Sposob montażu

- Instalacje podłogowe

Charakterystyka

- Przepływowy syfon podłogowy
- Regulowana wysokość syfonu
- Mocna kratka ze stali nierdzewnej
- Obudowa z materiału PP
- Odpływ poziomy
- Wodna bariera syfonu

Dane techniczne

- Wysokość syfonu: od 110 do 170 mm
- Kratka: 100 x 100 mm
- Rura dopływowa Ø 50 mm
- Rura odpływowa: Ø 50 mm

Rysunek techniczny

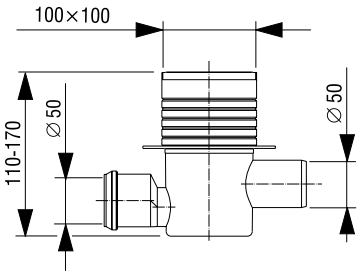

Numer katalogowy: **195245**
Kod EAN: 3838912111029
Pakowanie: 20 szt./karton

SYFON PODŁOGOWY, KRATKA 150 X 150 mm

Numer katalogowy: **195246**
Kod EAN: 3838912111104
Pakowanie: 20 szt./pudełko

Sposob montażu

- Instalacje podłogowe

Charakterystyka

- Do montażu w podłodze
- Przepływowy syfon podłogowy
- Regulacja wysokości syfonu
- Mocna kratka ze stali nierdzewnej
- Obudowa z materiału PP
- Odpływ horyzontalny
- Wodna bariera syfonu

Dane techniczne

- Wysokość syfonu: od 110 do 170 mm
- Kratka: 150 x 150 mm
- Rura dopływowa: Ø 50 mm
- Rura odpływowa: Ø 50 mm

Rysunek techniczny

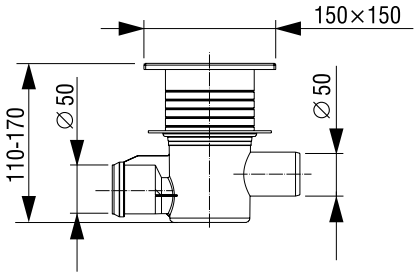

CZĘŚCI ZAMIENNE I RYSUNKI ZŁOŻENIOWE

25 LAT DOSTĘPNOŚCI CZĘŚCI

Na następnych stronach znajdziesz nasze części zamienne, wskazane wyraźnie na rysunkach złożeniowych różnych produktów. Wszystkie części zamienne można zamówić u naszych partnerów handlowych.
SCHWAB zapewnia dostęp do oryginalnych części zamiennych do wszystkich grup produktów, w tym przez:
– 25 lat dla spłuczek podtynkowych,
– 25 lat dla spłuczek natynkowych

177 CZĘŚCI ZAMIENNE DO SPŁUCZEK PODTYNKOWYCH
195 CZĘŚCI ZAMIENNE DO SPŁUCZEK NATYNKOWYCH

RYSUNKI ZŁOŻENIOWE I CZĘŚCI ZAMIENNE

SPŁUCZKI PODTYNKOWE UP	SPŁUCZKI NATYNKOWE
380 / XS	AP100
189 (189.0400)	AP102
399	AP120
387 / XT	AP122
182.0400	AP160
198 (198.0400)	AP170
187 (187.1200)	AP220 / WISA 500
	AP230 / WISA 336 DF
81.000/84.100/80.000	AP260 / WISA 470
80.000	AP270 / WISA 1000
180.XXX	AP410
183.XXX	AP412
184.XXX	AP240 / WISA 444 (OD WRZEŚNIA 1999)
185.XXX	AP164 PNEUMATIC (164.1701 / 64.090)
186.0400	AP122 MONOBLOCK
188.0400	AP210 / WISA 285
190.XXX	AP134 CH (134.1401)
192.0400	
JOG 9012	AP 152.21XX
TORNADO 9022	AP 150.23XX (50.300)/150.21XX (50.303)
	AP 155.23XX (55.300)/155.21XX (55.303)
WISA 2000 (DO 1996)	AP 150.1901 (50.000)
WISA 2002 (DO 1996)	
WISA QUADRO	WISA 250
WISA 2100 TOP	WISA 300
WISA 2136 (SPŁUKIWANIE PODWÓJNE)	WISA 350 UC
WISA 2136 (SPŁUKIWANIE TYPU START-STOP)	WISA 900
WISA 2100	WISA 450
	WISA 600
	WISA 750
	WISA 790
	WISA 800 (DO 1999)
	WISA 800/800 DF (OD 1999)
	WISA 870
	WISA 1036 DF
	WISA 1170
	WISA 1250 / FLAVION
	UNIWERSALNY ZAWÓR NAPEŁNIAJĄCY WISA

ZAWÓR SPUSTOWY WISA DWUDZIELNY 3/6 LITRÓW

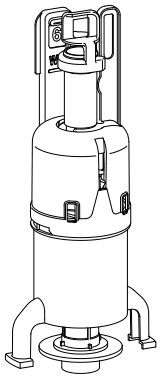

Kod EAN	Numer katalogowy	Opis
8050801525FM	8711778218505	Zawór spustowy do spłuczek WISA XS/XT, SCHWAB 380 / 387
8711778178533	8050801522	Zawór spustowy DFF do WISA XS/XT, SCHWAB 380 / 387 (do artykułów o numerach katalogowych: 8050404111, 8050404410, 4060404111, 4050404410
8711778174504	8050801527	Zawór spustowy do spłuczek WISA XS 4/2 L, SCHWAB 380 4/2 L
8711778164833	1411988440	Uszczelka zaworu spustowego gumowa 65 mm, otwór 28.5, czarna

ZAWÓR SPUSTOWY WISA DO SPŁUCZEK ZE SPŁUKIWANIEM POJEDYŃCZYM

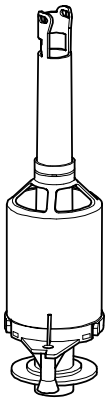

Kod EAN	Numer katalogowy	Opis
8711778017108	8050800500	Zawór spustowy do spłuczek WISA 350/295/770, SCHWAB 210 / 240
8711778017146	8050800504	Zawór spustowy do spłuczek WISA 570/670/790/870, SCHWAB 220
8711778017160	8050800507	Zawór spustowy do spłuczek WISA 600/1070/1170, SCHWAB 270
8711778042926	8035820147	Zawór spustowy do spłuczek WISA 800
8711778017153	8050800506	Zawór spustowy do spłuczek WISA 2000/2002
8711778038837	8050800511	Zawór spustowy do spłuczek WISA 2100 UP
8711778046665	8050800512	Zawór spustowy do spłuczek WISA
8711778095670	8050800527	Zawór spustowy do spłuczek WISA 470, SCHWAB 260
8711778052680	8050800514	Zawór spustowy do spłuczek WISA 1040
8711778164833	1411988440	Uszczelka zaworu spustowego gumowa 65 mm, otwór 28,5, czarna
8711778164857	1411988436	Uszczelka zaworu spustowego gumowa do lipca 1987, 65 mm, otwór 23.5 mm, stara wersja

ZAWÓR SPUSTOWY WISA DWUDZIELNY Z FUNKCJĄ 3/6 LITRÓW

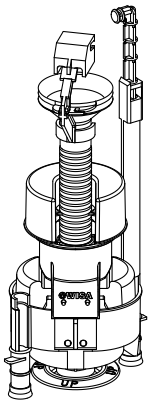

Kod EAN	Numer katalogowy	Opis
8711778221628	8050800201	Zestaw do konwersji WISA 1036 biały
8711778066373	8050801523	Zawór spustowy do spłuczek WISA 2136 DF i Quadro
8711778117945	8035390111	Gumowa uszczelka do zaworów WISA DFs
8711778072183	8050801504	Zawór spustowy do WISA 800 DF
8711778054165	8050421408	Zestaw adaptacyjny WISA 2100 - 2136 DF, bez przycisku spłukującego
8711778221598	8050800101	Zestaw do konwersji WISA 336 biały

ZAWÓR SPUSTOWY PNEUMATYCZNY

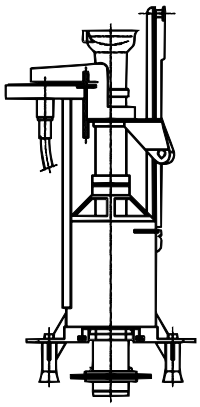

Kod EAN	Numer katalogowy	Opis
8711778070417	8050800525	Zawór spustowy pneumatyczny do WISA 2100 UP, zawiera wężyk
8711778105799	8050800529	Zawór spustowy pneumatyczny do WISA 470, zawiera wężyk
8711778164833	1411988440	Uszczelka zaworu spustowego gumowa 65 mm, otwór 28,5, czarna
8711778107922	1418988432	Membrana

ZESTAW ADAPTACYJNY DO PODWÓJNEGO SPŁUKIWANIA

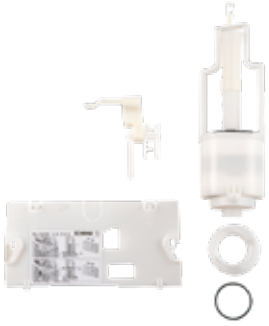

Charakterystyka

- Do modelu 180.000 od roku 1996

Cechy szczególne produktu

- Nie nadaje się do modeli spłuczek 80.000 i 180.000/N

Przycik spłukujący należy zamówić osobno

VIVA

Biały
Numer katalogowy **227556**
Kod EAN: 3838912030009

Matowy chrom
Numer katalogowy: **227602**
Kod EAN: 3838912034311

Numer katalogowy: **361871**
Kod EAN: 3838912036926

ZESTAW ADAPTACYJNY DO SPŁUKIWANIA PNEUMATYCZNEGO

Charakterystyka

- Do spłuczek podtynkowych 180.XXX i UP 182

Płytkę pokrywową i przycisk należy zamówić oddzielnie

Numer katalogowy: **363788**
Kod EAN: 4016817024937

Zestaw adaptacyjny do spłukiwania pneumatycznego

Charakterystyka

- Do użycia ze stelażem UP 198
- Umożliwia zastosowanie przycisku nożnego

Rysunek techniczny

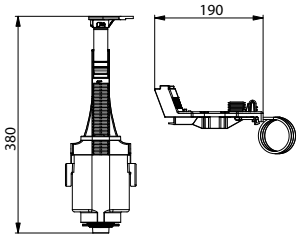

Numer katalogowy: **636043**
Kod EAN: 3838912039910

Przycisk nożny pneumatyczny

Charakterystyka

- Do użycia z zestawem adaptacyjnym do UP 198 i stelażem UP 198
- Wymaga zastosowania pokrywy otworu rewizyjnego (nr kat. 636044)

Cechy szczególne produktu

- Pozwala zachować pełną higienę i uruchomiś spłukiwanie bez użycia rąk

Numer katalogowy: **606495**
Kod EAN: 3838912029225

Sprężyny do przycisków spłukujących

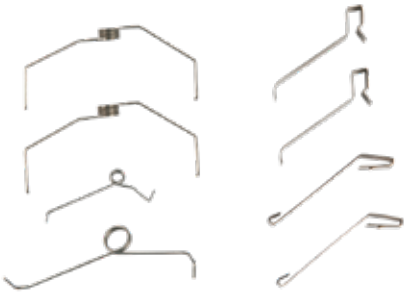

Numer katalogowy: **361658**
Kod EAN: 3838912033611
Sprężyny do przycisków spłukujących Gala, Viva, Riva, Riva Duo, Targa, Onda, Line, Riva Mini, Riva Duo Mini, Point, Point Duo

Numer katalogowy: **323303**
Kod EAN: 3838912033628
Sprężyny do przycisków spłukujących Circle, Caro, Dots, Dots Duo, Ovate, Ovate Duo

Części zamienne do przycisków spłukujących

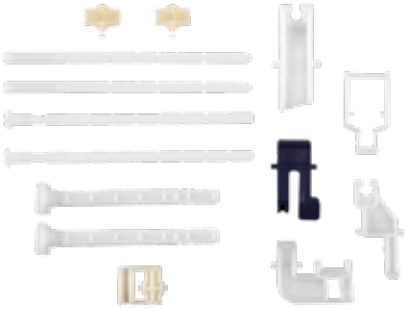

Numer katalogowy: **228582**
Kod EAN: 3838912033529
Części zamienne do przycisków spłukujących Gala, Viva, Riva, Riva Duo, Targa, Onda, Line, Riva Mini, Riva Duo Mini, Point, Point Duo

Numer katalogowy: **323299**
Kod EAN: 3838912033604
Części zamienne do przycisków spłukujących Circle, Caro, Dots, Dots Duo, Ovate, Ovate Duo

Zestaw przedłużający do przycisków

Charakterystyka

- Do konstrukcji o długości 90–180 mm
- Pasuje do przycisków spłukujących Gala, Viva, Riva, Riva Duo, Targa, Onda, Line, Riva Mini, Riva Duo Mini, Tecta

W skład zestawu wchodzą

- Przedłużone wkręty montażowe i popychacz

Numer katalogowy: **363978**
Kod EAN: 3838912032126

Zestaw przedłużający do przycisków

Charakterystyka

- Do konstrukcji o długości 80–150 mm
- Pasuje do przycisków spłukujących Caro, Circle, Dots, Ovate

W skład zestawu wchodzą

- Przedłużone wkręty montażowe i popychacz

Numer katalogowy: **665728**
Kod EAN: 3838912043603

Uszczelka do przycisku spustowego

W skład zestawu wchodzą

- Uszczelka do przycisku spustowego podtynkowego 363822

Numer katalogowy: **363806**
Kod EAN: 4016817026047

Zestaw uszczelek do zaworu napełniającego 243292

- **W skład zestawu wchodzą**
- 5 O-ringów
- 5 uszczelek cylindrycznych

Numer katalogowy: **364321**
Kod EAN: 3838912033512

Uszczelka 90/100

Charakterystyka

- Do kolana odpływowego DN 90

Numer katalogowy: **366290**
Kod EAN: 3838912037428

Zestaw przyłączeniowy do wc podłogowego

Rysunek techniczny

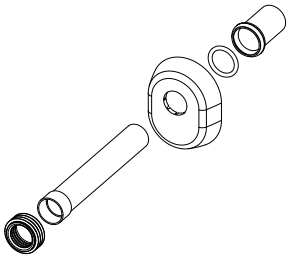

Numer katalogowy: **GR-S105-0250**
Kod EAN: 8681282655045
Pakowanie: 32 szt./karton

Kolano spustowe

W skład zestawu wchodzą

- Gumowa uszczelka wargowa

Rysunek techniczny

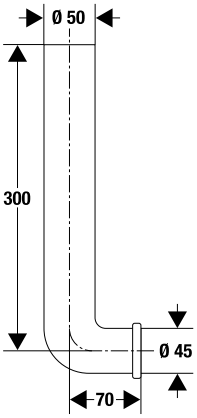

Numer katalogowy: **382059**
Kod EAN: 3838912033710

Kolano spustowe

W skład zestawu wchodzą

- Gumowa uszczelka wargowa

Rysunek techniczny

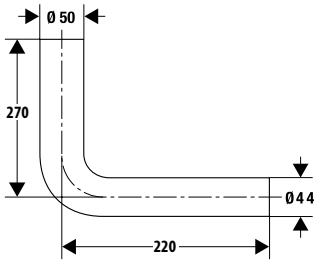

Numer katalogowy: **607359**
Kod EAN: 3838912029720

Przedłużka kolana spustowego

Charakterystyka

- Rura z kielichem

Rysunek techniczny

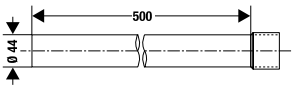

Numer katalogowy: **1409111201**
Kod EAN: 8711778003934

Zapasowa membrana do zaworów serii 400 / 747

Opis produktu

- Do użycia z zaworami Fluidmaster.
- Łatwa wymiana.
- Wydłuża żywotność zaworu.

Numer katalogowy: **242MP071**
Kod EAN: 0039961702432
Pakowanie: 10 szt./karton

Kolano spustowe 550 x 300 mm

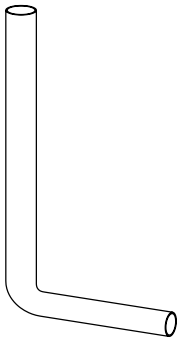

Charakterystyka

- Tworzywo: PVC
- 90°
- Ø 50 x 44 mm
- Kolor: biały

Rysunek techniczny

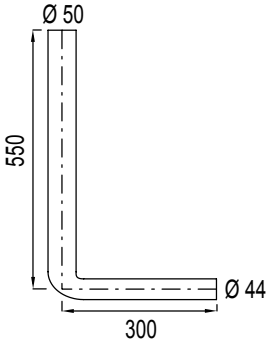

Numer katalogowy: **1409111701**
Kod EAN: 8711778003873

Zabezpieczenie otworu rewizyjnego spłuczki

Sposób montażu

- Do spłuczek podtynkowych z serwomechanizmem

Charakterystyka

- Tworzywo: chrom – nikiel - stal
- Do zamknięcia otworu rewizyjnego spłuczki
- Do spłuczki UP 184

W skład zestawu wchodzą

- Komplet elmementów koniecznych do montażu produktu

Rysunek techniczny

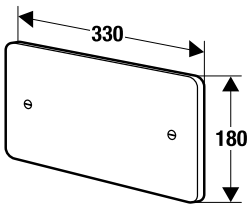

Numer katalogowy: **363758**
Kod EAN: 4016817023831

GALA

GALA

Biały
Numer katalogowy: **223792**
Kod EAN: 3838912036605

Matowy chrom
Numer katalogowy: **227702**
Kod EAN: 3838912034625

Sposób montażu

- Do spłuczek podtynkowych

Charakterystyka

- Tworzywo: wysokiej jakości plastik
- Spłukiwanie typu start-stop
- Kolor: biały, matowy chrom
- Do spłuczki podtynkowej 182 UP

Cechy szczególne produktu

- Łatwy montaż i serwis

W skład zestawu wchodzą

- Komplet materiałów do montażu produktu

Rysunek techniczny

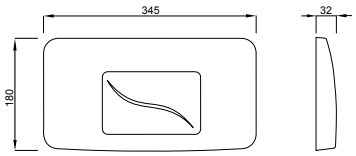

Pakowanie: 5 szt./karton

GALA S

(przykręcane po bokach)

Biały
Numer katalogowy: **345845**
Kod EAN: 3838912036414

Sposób montażu

- Do spłuczek podtynkowych

Charakterystyka

- Tworzywo: wysokiej jakości plastik
- Spłukiwanie typu start-stop
- Kolor: biały
- Do spłuczki podtynkowej 182 UP

Cechy szczególne produktu

- Łatwy montaż i serwis
- Przykręcane po bokach (zabezpieczenie przed kradzieżą)

W skład zestawu wchodzą

- Komplet materiałów do montażu produktu

Rysunek techniczny

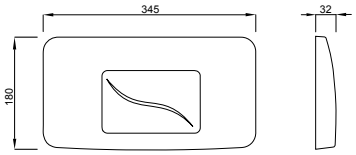

Pakowanie: 5 szt./karton

RIVA / RIVA DUO

RIVA

Biały
Numer katalogowy: **229013**
Kod EAN: 3838912030214

Sposób montażu

- Do spłuczek podtynkowych

Charakterystyka

- Tworzywo: wysokiej jakości plastik
- Spłukiwanie typu start-stop (RIVA)
- Spłukiwanie dwudzielne (RIVA DUO)
- Kolor: biały, matowy chrom, błyszczący chrom
- Do spłuczki podtynkowej 182 UP

Cechy szczególne produktu

- Łatwy montaż i serwis

W skład zestawu wchodzą

- Komplet materiałów do montażu produktu

RIVA DUO

Biały
Numer katalogowy: **227179**
Kod EAN: 3838912030023

Matowy chrom
Numer katalogowy: **227678**
Kod EAN: 3838912030429

Błyszczący chrom
Numer katalogowy: **227559**
Kod EAN: 3838912030108

Rysunek techniczny

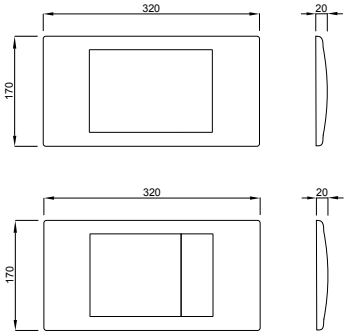

Pakowanie: 5 szt./karton

RIVA DUO MINI

RIVA DUO MINI

Gloss chrome
Ord. no.: **227730**
Kod EAN: 3838912029409

Sposób montażu

- Do spłuczek podtynkowych

Charakterystyka

- Tworzywo: wysokiej jakości plastik
- RIVA DUO MINI: spłukiwanie podwójne
- Do spłuczki podtynkowej 188 UP

W skład zestawu wchodzą

- Komplet materiałów do montażu produktu

Rysunek techniczny

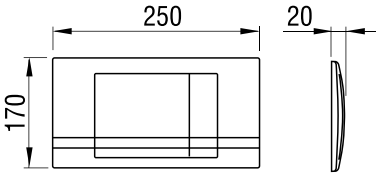

Pakowanie: 5 szt./karton

VIVA

VIVA

Biały
Numer katalogowy: **227556**
Kod EAN: 3838912030009

Matowy chrom
Numer katalogowy: **227602**
Kod EAN: 3838912034311

Sposób montażu

- Do spłuczek podtynkowych

Charakterystyka

- Tworzywo: wysokiej jakości plastik
- Spłukiwanie dwudzielne
- Kolor: biały, matowy chrom
- Do spłuczki podtynkowej 182 UP

Cechy szczególne produktu

- Łatwy montaż i serwis

W skład zestawu wchodzą

- Komplet materiałów do montażu produktu

Rysunek techniczny

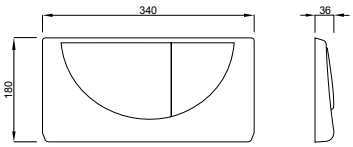

Pakowanie: 5 szt./karton

VISTA / VISTA DUO

(przykręcane po bokach)

VISTA DUO
Numer katalogowy: **228585**
Kod EAN: 3838912034816

Sposób montażu

- Do spłuczek podtynkowych

Charakterystyka

- Tworzywo: chrom-nikiel-stal
- Spłukiwanie dwudzielne (VISTA DUO)
- Kolor: biały, matowy chrom
- Do spłuczki podtynkowej 182 UP

Cechy szczególne produktu

- Łatwy montaż i serwis
- Przykręcane po bokach (zabezpieczenie przed kradzieżą)
- Odpowiedni do pomieszczeń (pół) publicznych

W skład zestawu wchodzą

- Komplet materiałów do montażu produktu

Rysunek techniczny

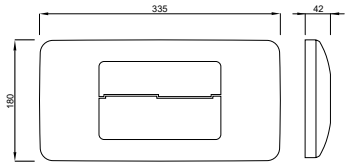

Pakowanie: 5 szt./karton

POINT DUO

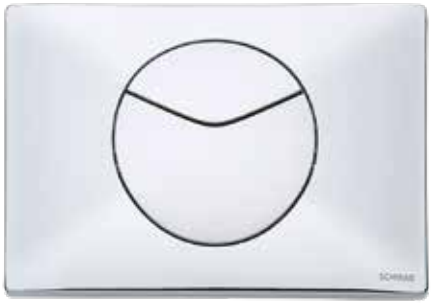

POINT DUO

Gloss chrome
Ord. no.: **227753**
Kod EAN: 3838912034700

Charakterystyka

- Tworzywo: wysokiej jakości plastik
- POINT DUO: spłukiwanie dwudzielne
- Do spłuczki podtynkowej 188 UP

W skład zestawu wchodzą

- Komplet materiałów do montażu produktu

Rysunek techniczny

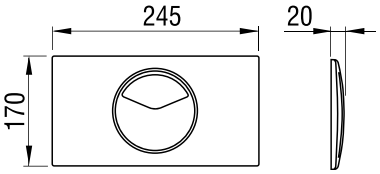

Pakowanie: 5 szt./karton

TARGA

TARGA

Biały
Numer katalogowy: **227605**
Kod EAN: 3838912030221

Błyszczący chrom
Numer katalogowy: **227719**
Kod EAN: 3838912030306

Sposób montażu

- Do spłuczek podtynkowych

Charakterystyka

- Tworzywo: wysokiej jakości plastik
- Spłukiwanie dwudzielne
- Kolor: biały, błyszczący chrom
- Do spłuczki podtynkowej 187 UP

Cechy szczególne produktu

- Łatwy montaż i serwis
- Aktywacja górna i przednia

W skład zestawu wchodzą

- Komplet materiałów do montażu produktu

Rysunek techniczny

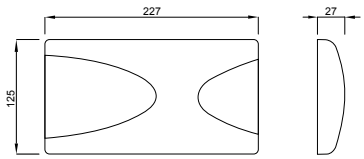

Pakowanie: 4 szt./karton

ONDA

ONDA

Biały
Numer katalogowy: **227693**
Kod EAN: 3838912031914

Błyszczący/Matowy chrom
Numer katalogowy: **227747**
Kod EAN: 3838912032003

Sposób montażu

- Do spłuczek podtynkowych

Charakterystyka

- Tworzywo: wysokiej jakości plastik
- Spłukiwanie dwudzielne
- Kolor: biały, błyszczący/matowy chrom
- Do spłuczki podtynkowej 187 UP

Cechy szczególne produktu

- Łatwy montaż i serwis
- Aktywacja górna i przedniaj
- W skład zestawu wchodzą
- Komplet materiałów do montażu produktu

Rysunek techniczny

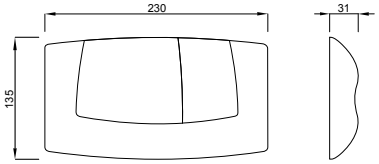

Pakowanie: 5 szt./karton

LINE

LINE

Biały
Numer katalogowy: **360160**
Kod EAN: 3838912032010

Matowy chrom
Numer katalogowy: **360164**
Kod EAN: 3838912032027

Błyszczący chrom
Numer katalogowy: **360161**
Kod EAN: 3838912032102

Sposób montażu

- Do spłuczek podtynkowych

Charakterystyka

- Tworzywo: wysokiej jakości plastik
- Spłukiwanie dwudzielne
- Kolor: biały, matowy chrom, błyszczący chrom
- Do spłuczki podtynkowej 187 UP

Cechy szczególne produktu

- Łatwy montaż i serwis
- Aktywacja górna i przednia

W skład zestawu wchodzą

- Komplet materiałów do montażu produktu

Rysunek techniczny

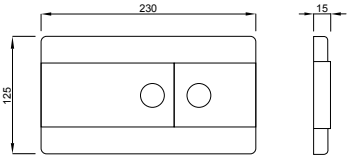

Pakowanie: 4 szt./karton

TORNADO SOLO

TORNADO SOLO

Biały
Numer katalogowy: **196739**
Kod EAN: 3838912495303

Błyszczący chrom
Numer katalogowy: **196767**
Kod EAN: 3838912496065

Matowy chrom
Numer katalogowy: **196768**
Kod EAN: 3838912496072

Sposób montażu

- Do spłuczek podtynkowych

Charakterystyka

- Tworzywo: wysokiej jakości plastik
- Spłukiwanie typu start-stop
- Kolor: biały, matowy chrom, błyszczący chrom
- Do spłuczki podtynkowej TORNADO

Cechy szczególne produktu

- Łatwy montaż i serwis

W skład zestawu wchodzą

- Komplet materiałów do montażu produktu

Rysunek techniczny

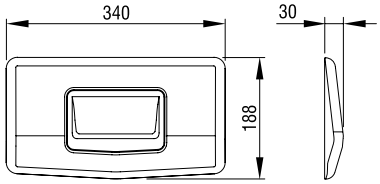

Pakowanie: 4 szt./karton

TORNADO STOP

TORNADO STOP

Biały
Numer katalogowy: **195385**
Kod EAN: 3838912126016

Błyszczący chrom
Numer katalogowy: **195518**
Kod EAN: 3838912137128

Matowy chrom
Numer katalogowy: **195519**
Kod EAN: 3838912137203

Sposób montażu

- Do spłuczek podtynkowych

Charakterystyka

- Tworzywo: wysokiej jakości plastik
- Spłukiwanie typu start-stop
- Kolor: biały, matowy chrom, błyszczący chrom
- Do spłuczki podtynkowej TORNADO

Cechy szczególne produktu

- Łatwy montaż i serwis

W skład zestawu wchodzą

- Komplet materiałów do montażu produktu

Rysunek techniczny

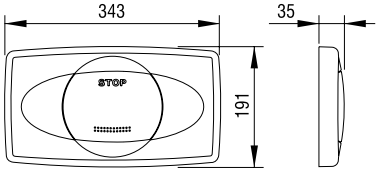

Pakowanie: 4 szt./karton

TORNADO DUO

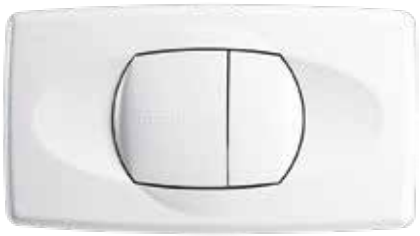

TORNADO DUO

Biały
Numer katalogowy: **195387**
Kod EAN: 3838912126108

Błyszczący chrom
Numer katalogowy: **195520**
Kod EAN: 3838912137517

Matowy chrom
Numer katalogowy: **195521**
Kod EAN: 3838912137524

Sposób montażu

- Do spłuczek podtynkowych

Charakterystyka

- Tworzywo: wysokiej jakości plastik
- Spłukiwanie dwudzielne
- Kolor: biały, matowy chrom, błyszczący chrom
- Do spłuczki podtynkowej TORNADO

Cechy szczególne produktu

- Łatwy montaż i serwis

W skład zestawu wchodzą

- Komplet materiałów do montażu produktu

Rysunek techniczny

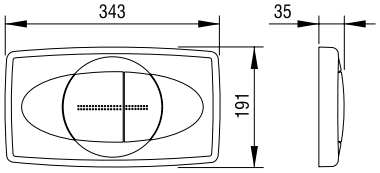

Pakowanie: 5 szt./karton

380 / XS

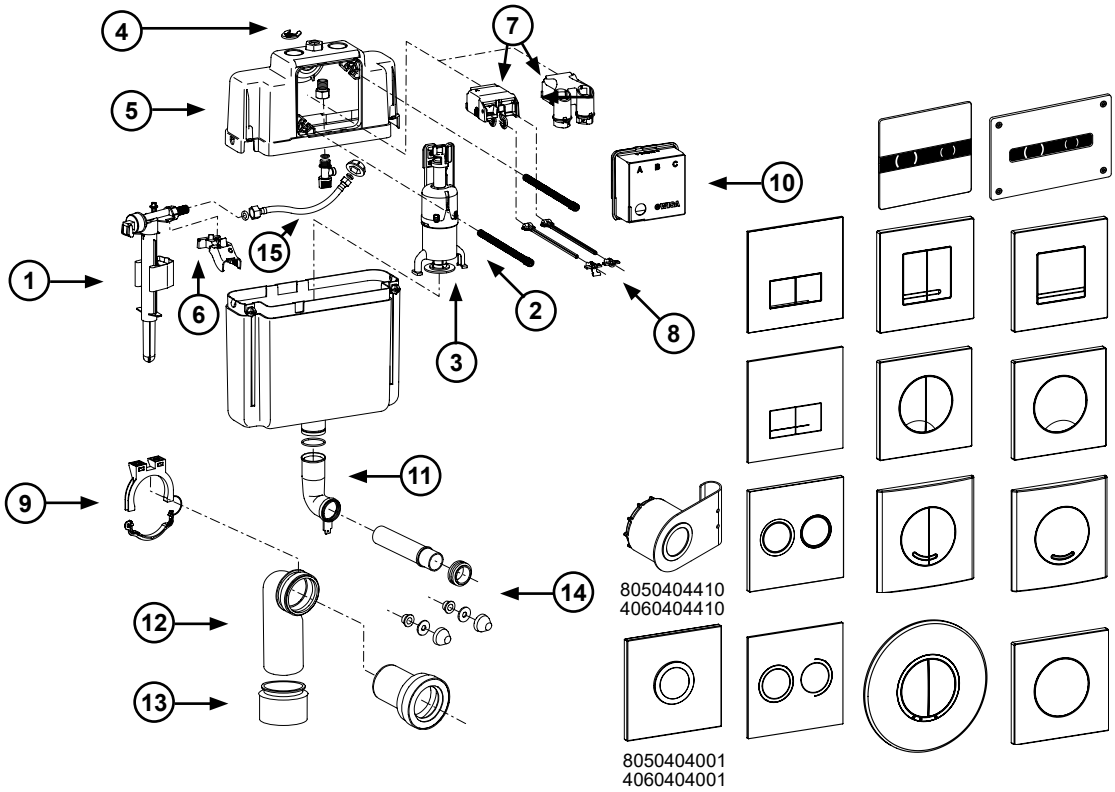

Poz.	Art. nr	Opis
1	8035432572	Uniwersalny hydrauliczny zawór pływakowy napełniający 3/8”
2	8050801525FM	Mechanizm spłukujący z uszczelką gumową
	8050801522	Mechanizm spłukujący DFF (w połączeniu z art. nr 8050404111, 8050404410, 4060404111, 4060404410)
	8050801527	Mechanizm spłukujący 4/2 L
3	1411988440	Uszczelka gumowa mechanizmu spłukującego 28 x 65 x 3
	8050390037	Zestaw gumowych uszczelek mechanizmu spłukującego 28 x 65 x 3 (5 szt.)
4	8050887175	Nakrętka zaciskowa
5	8050887113	Pokrywa spłuczki
6	8050887079	Wspornik zaworu napełniającego
7	8050390034	Uchwyt z haczykami sterującymi, panele mechaniczne
	8050390032	Uchwyt z haczykami sterującymi, panele penumatyczne
	8050390052	Uchwyt DFF z haczykami sterującymi (w połączeniu z art. nr 8050404111, 8050404410, 4060404111, 4060404410)
	8050390051	Uchwyt SF z haczykami sterującymi (w połączeniu z art. nr 8050404001, 4060404001)
8	8050390108	Zestaw kołków mocujących i popychaczy do paneli FI
	8050390109	Zestaw kołków mocujących i popychaczy do przycisków spłukujących DF
9	8050887097	Uchwyt kolana odpływowego
10	8050887145	Zabezpieczenie otworu rewizyjnego na czas prac murarskich
11	8050887355	Rura spustowa z podparciem
	8050390061	Zestaw uszczelek gumowych do rury spustowej i kolana odpływowego 90 mm
12	8050390090	Kolano odpływowe PE 90 x 90 mm
13	8050390091	Złączka przejściowa 90 x 110 mm
14	8050390080	Zestaw przyłączeniowy muszli ustępowej L=230 mm
	8050390081	Zestaw przyłączeniowy muszli ustępowej L=300 mm
15	8050802329	Wąż elastyczny do podłączenia wody
	8050802325	Wąż elastyczny do podłączenia wody Eurocone
	8050802326	Wąż elastyczny do podłączenia wody 1/2”

189

od 2010 r. do podwójnego spłukiwania lub spłukiwania start-stop

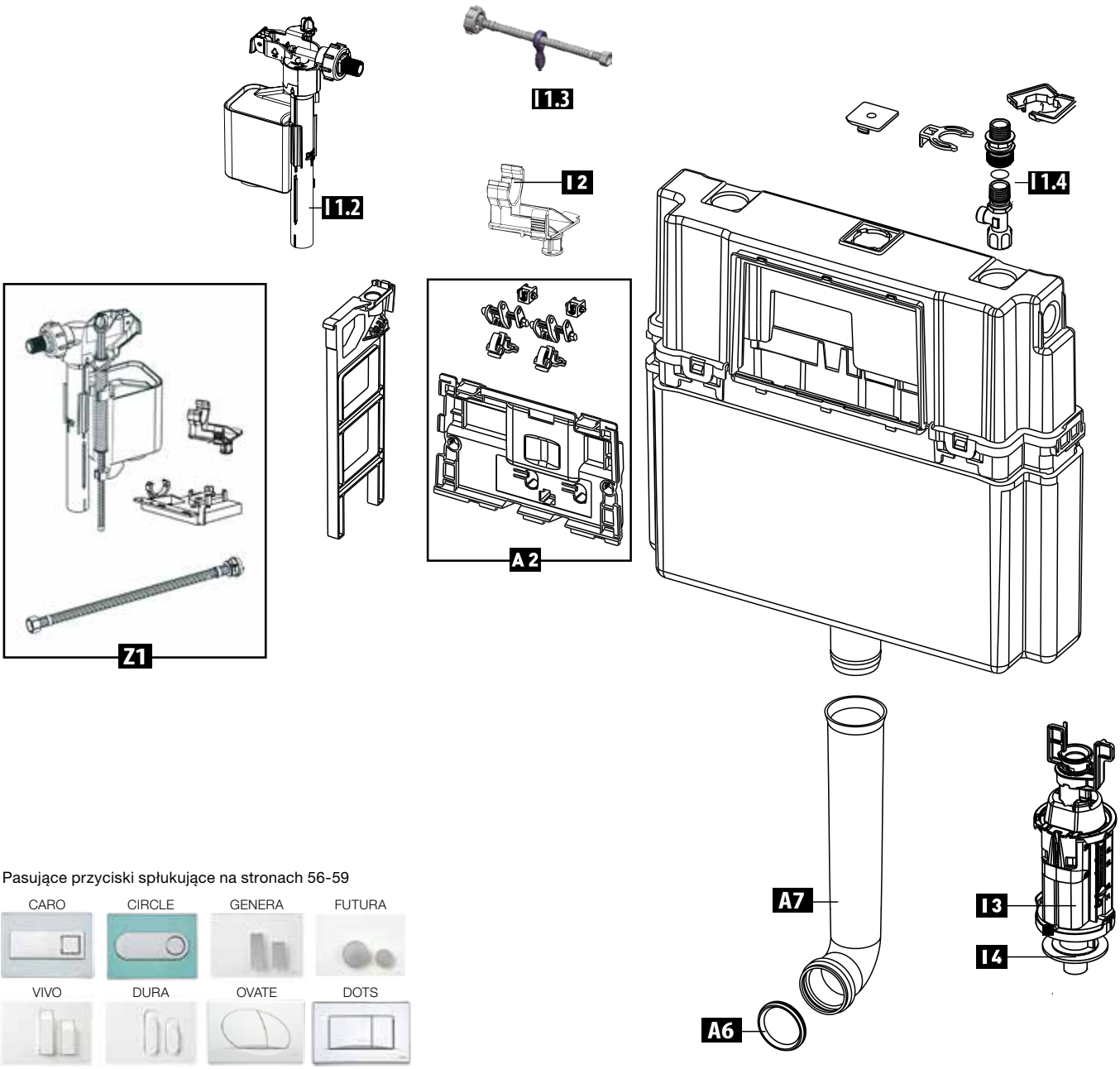

Pasujące przyciski spłukujące na stronach 56-59

Poz.	Art. nr	Kod EAN	Opis	Informacje dodatkowe
A 2	354264	3838912032409	Płytka ochronna	z łącznikami między popychaczami, a zaworem spustowym
A 6	352277	3838912032522	Gumowa uszczelka wargowa	do kolana spustowego
A 7	382059	3838912033710	Kolano spustowe	bez podparcia, L=300 mm
I 1.2	628458	3838912038012	Zawór napełniający od 02/2014	
I 1.3	628459	3838912038104	Wężyk przyłączeniowy od 02/2014	bez zaworu kątowego
I 1.4	674879	3838912063267	Zawór kątowy do stelaży	
I 2	358719	3838912032423	Uchwyt zaworu napełniajacego	
I 3	358717	3838912032508	Zawór spustowy	komplet z uszczelką
I 4	243275	3838912033918	Uszczelka zaworu spustowego	
Z 1	675100	3838912064486	Zawór napełniajacy 180, 182, 188, 189	

* Produkt dostępny na specjalne zamówienie

189A

od 2021 r. do podwójnego spłukiwania lub spłukiwania start-stop

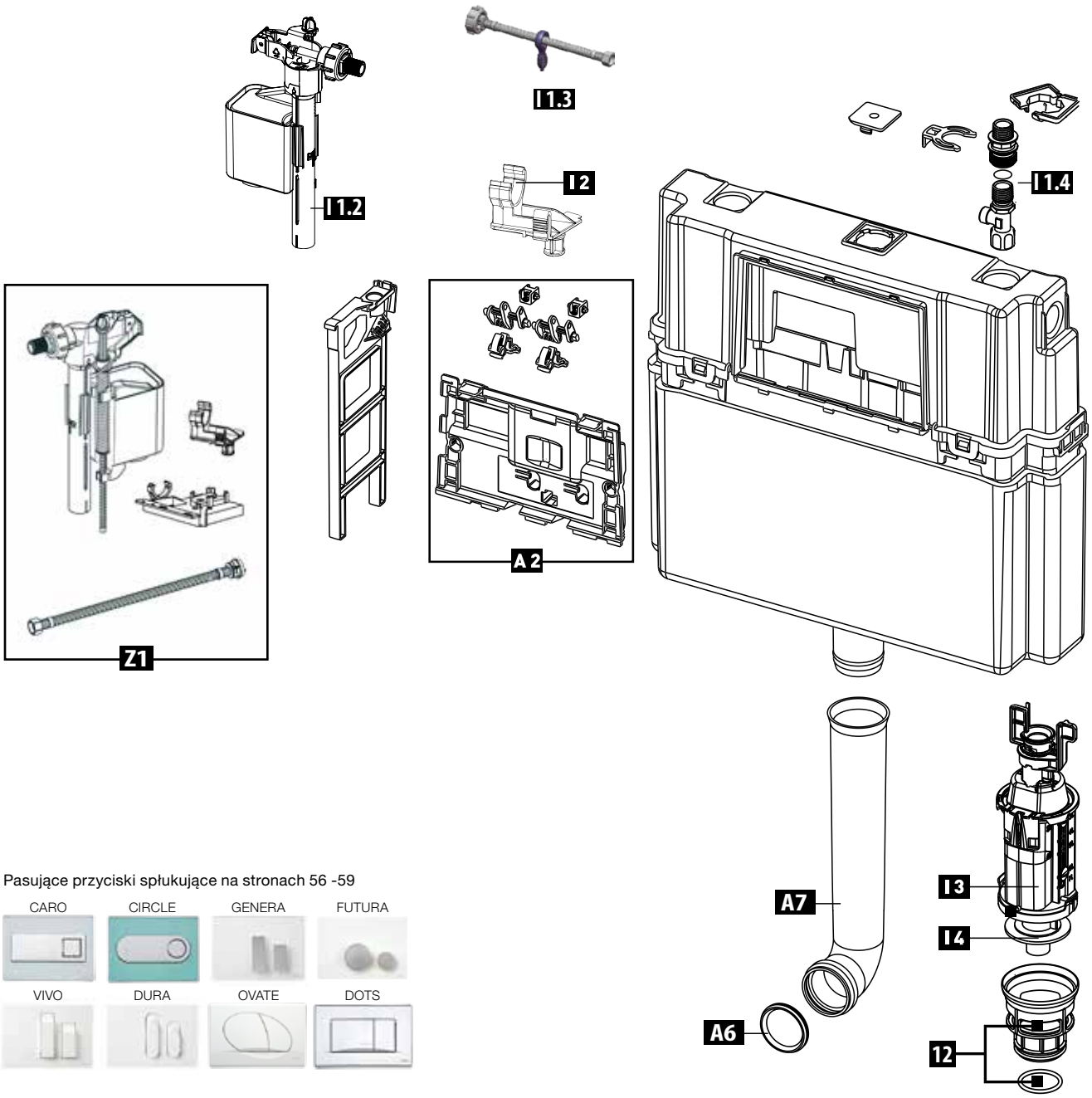

Pasujące przyciski spłukujące na stronach 56 -59

Poz.	Art. nr	Kod EAN	Opis	Informacje dodatkowe
A 2	354264	3838912032409	Płytka ochronna	z łącznikami między popychaczami, a zaworem spustowym
A 6	352277	3838912032522	Gumowa uszczelka wargowa	do kolana spustowego
A 7	382059	3838912033710	Kolano spustowe bez podparcia, L=300 mm	
I 1.2	628458	3838912038012	Zawór napełniajacy od 02/2014	
I 1.3	628459	3838912038104	Wężyk przyłączeniowy od 02/2014	bez zaworu kątowego
I 1.4	674879	3838912063267	Zawór kątowy do stelaży	
I 2	358719	3838912032423	Uchwyt zaworu napełniajacego	
I 3	358717	3838912032508	Zawór spustowy	komplet z uszczelką
I 4	243275	3838912033918	Uszczelka zaworu spustowego	
Z 1	675100	3838912064486	Zawór napełniajacy 180, 182, 188, 189	
12	674914	3838912063434	Uchwyt zaworu spłukującego, WC 189A, 189 DWC	

399

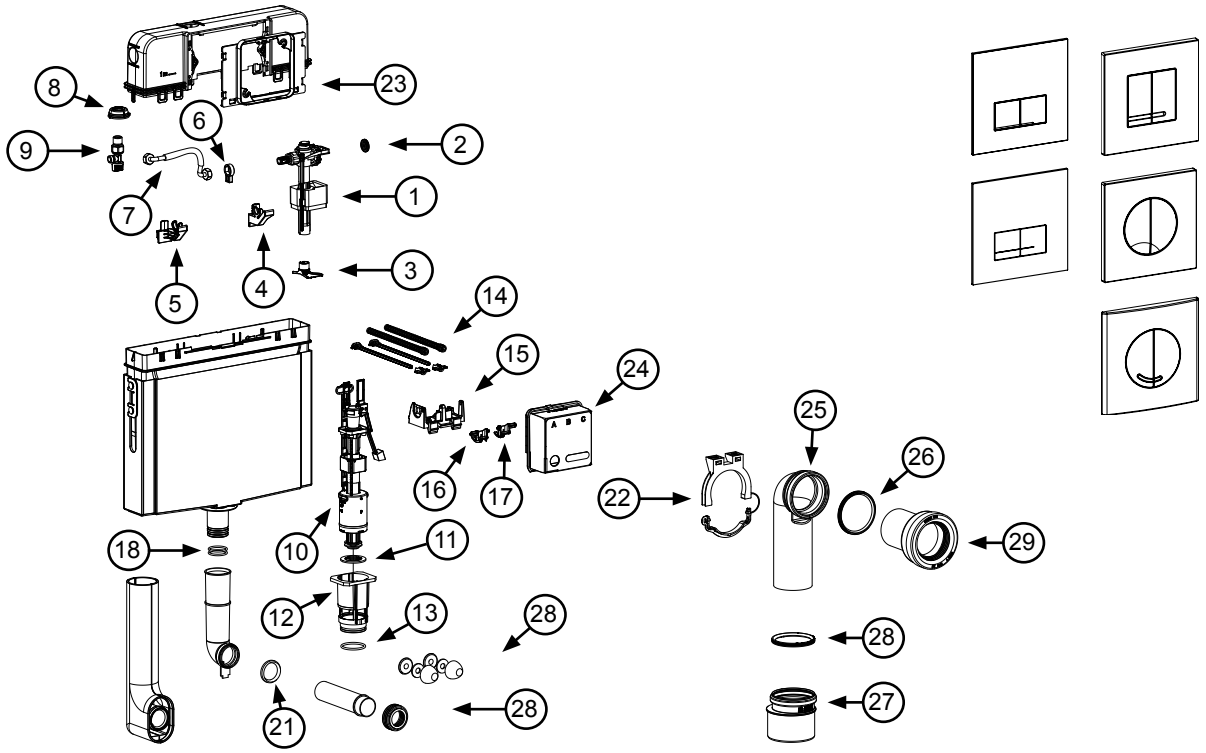

Poz.	Art. nr	Opis
1	747EBSCW	Zawór napełniający
2	2-231	Membrana gumowa
3	GR0714	Dyfuzor
4	GR0691-5002	Uchwyt zaworu prawy
5	GR0700-5002	Uchwyt zaworu lewy
6	GR0663-9010	Klucz do nakrętek
7	GR0232	Wąż elastyczny do podłączenia wody
8	1409988419	Rozeta na przyłącze wody
9	8050802365	Zawór kulowy
10	B01-5002	Mechanizm spłukujący
11	BG0017S	Uszczelka gumowa zaworu spłukującego 59 x 23,4 x 4,2 mm
12	BG0005	Gniazdo mechanizmu spłukującego
13	BG0033	Gniazdo zaworu spłukującego O-Ring
14	8050390109	Zestaw kołków mocujących i popychaczy do przycisków spłukujących
15	GR0891	Mostek
16	GR0889	Dzwignia dużego spłukiwania
17	GR0890	Dziwgnia małego spłukiwania
18	GR0053	O-ring zbiornika
21	603988425	Gumowa uszczelka kolana spustowego
22	8050887097	Uchwyt kolana odpływowego
23	GR0888	Mocowanie zabezpieczenia otworu rewizyjnego
24	8050887145	Zabezpieczenie otworu rewizyjnego na czas prac murarskich
25	GR0029	Kolano odpływowe PE 90 x 90 cm
26	GR0006	Uszczelka kolana odpływowego
27	8050390091	Złączka przejściowa PE 90/110
28	8050390061	Uszczelka złączki przejściowej
29	8050390080	Zestaw przyłączeniowy muszli ustępowej standard L=230mm
	8050390081	Zestaw przyłączeniowy muszli ustępowej standard L=300mm

387 / XT

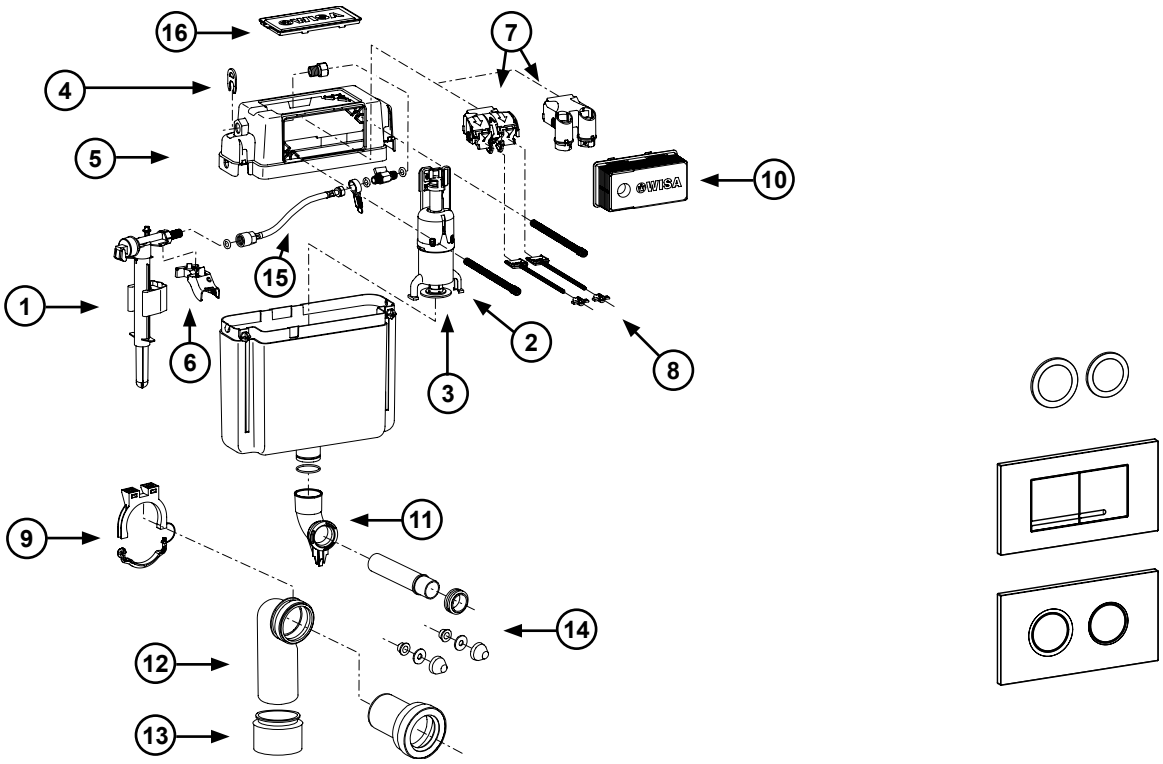

Poz.	Art. nr	Opis
1	8035432572	Uniwersalny hydrauliczny zawór pływakowy napełniający 3/8”
2	8050801525FM	Mechanizm spłukujący z uszczelką gumową
	8050801522	Mechanizm spłukujący DFF (w połączeniu z art. nr 8050404111, 8050404410, 4060404111,4060404410)
3	1411988440	Uszczelka gumowa mechanizmu spłukującego 28 x 65 x 3
	8050390037	Zestaw uszczelek gumowych mechanizmu spłukującego 28 x 65 x 3 (5 szt.)
4	8050887175	Nakrętka zaciskowa
5	8050887119	Pokrywa spłuczki
6	8050887079	Wspornik zaworu napełniającego
7	8050390031	Uchwyt z haczykami sterującymi, panele mechaniczne
	8050390032	Uchwyt z haczykami sterującymi, panele penumatyczne
	050390052	Uchwyt DFF z haczykami sterującymi (w połączeniu z art.nr 8050404111, 8050404410, 4060404111,4060404410)
	8050390051	Uchwyt SF z haczykami sterującymi (w połączeniu z art. nr 8050404001, 4060404001)
8	8050390111FM	Zestaw kołków mocujących i popychaczy do przycisków spłukujących DF
9	8050887097	Uchwyt kolana odpływowego
10	8050887169	Zabezpieczenie otworu rewizyjnego górnego / przedniego na czas prac murarskich
11	8050887349	Kolano spustowe
	8050390061	Zestaw uszczelek gumowych do rury spustowej i kolana odpływowego 90 mm
12	8050390090	Kolano odpływowe PE 90 x 90 mm
13	8050390091	Złączka przejściowa 90 x 110 mm
14	8050390080	Zestaw przyłączeniowy muszli ustępowej L=230 mm
	8050390081	Zestaw przyłączeniowy muszli ustępowej L=300 mm
15	8050802332	Wąż elastyczny do podłączenia wody
16	8050887104	Zabezpieczenie otworu rewizyjnego spłuczki

182.0400

produkowana od 1999, P-IX 8155/I ze spłukiwaniem dwudzielnym lub spłukiwaniem typu start-stop

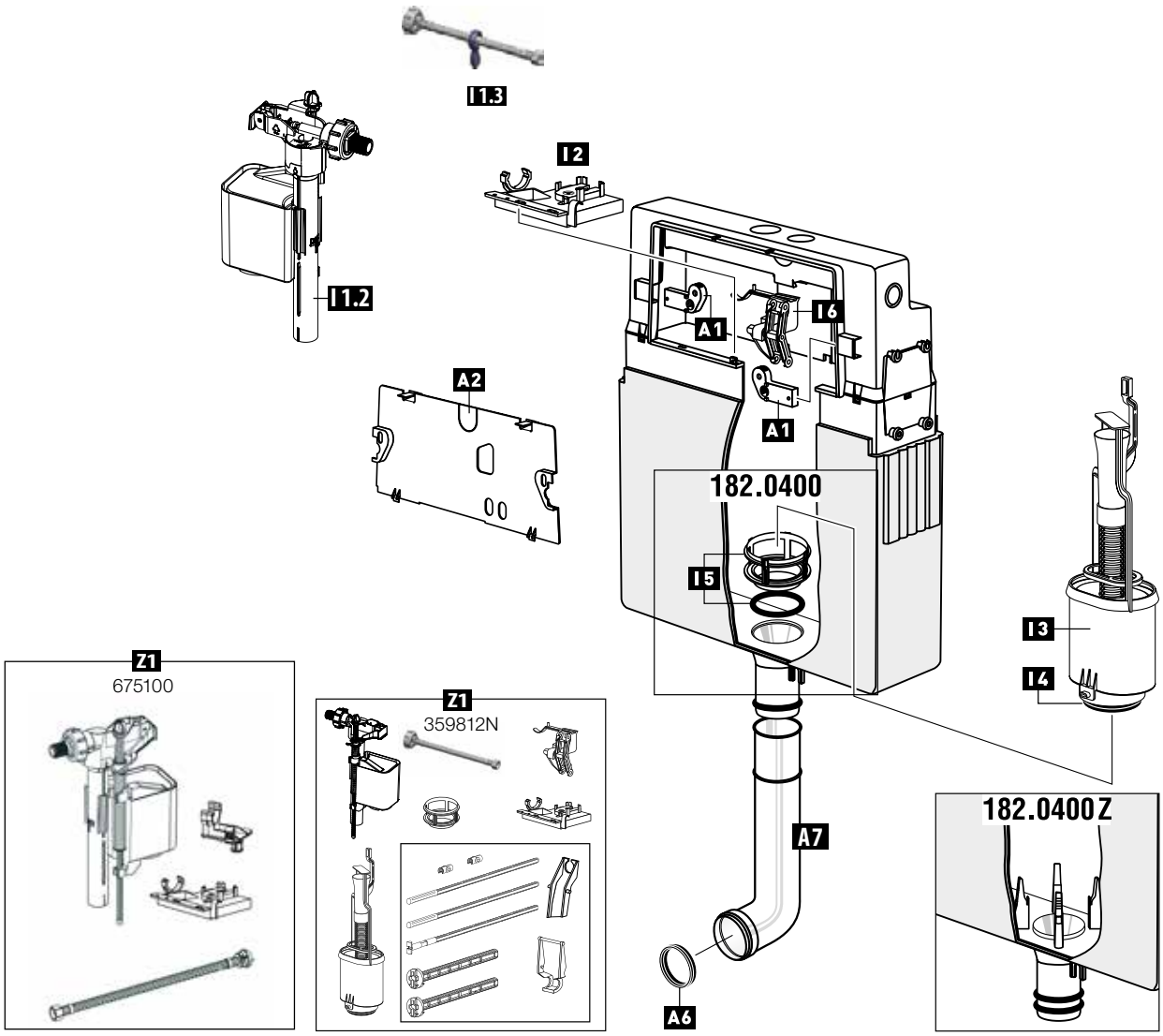

Pasujące przyciski spłukujące na stronach 170 -172

GALA VIVA RIVA RIVA DUO

Poz.	Art. nr	Kod EAN	Opis	Informacje dodatkowe
A 1	363802	4016817025378	Zaczepy mocujące	1 para
A 2	235139	3838912035226	Płytka ochronna	
A 6	352277	3838912032522	Gumowa uszczelka wargowa	do kolana spustowego
A 7	359793	3838912038715	Kolano spustowe z podparciem, L=300 mm	
A 7	382059	3838912033710	Kolano spustowe bez podparcia, L=300 mm	
I 1.2	628458	3838912038012	Zawór napełniający od 02/2014	
I 1.3	628459	3838912038104	Wężyk przyłączeniowy od 02/2014 bez zaworu kątowego	
I 2	239889	3838912036001	Mostek	
I 3	228578	3838912034809	Zawór spustowy	z uszczelką
I 4	351517	3838912033901	Uszczelka zaworu	
I 5	352281	3838912036520	Gniazdo zaworu	z O-ring
I 6	231613	3838912035103	Wspornik	z dźwignią
Z 1	359812N	3838912064431	Zestaw części zamiennych, do spłuczek 182, 188	do 02/2014
Z 1	675100	3838912064486	Zawór napełniajacy 180, 182, 188, 189	

* Produkt dostępny na specjalne zamówienie

198

produkowana od 2013, ze spłukiwaniem dwudzielnym lub spłukiwaniem typu start-stop

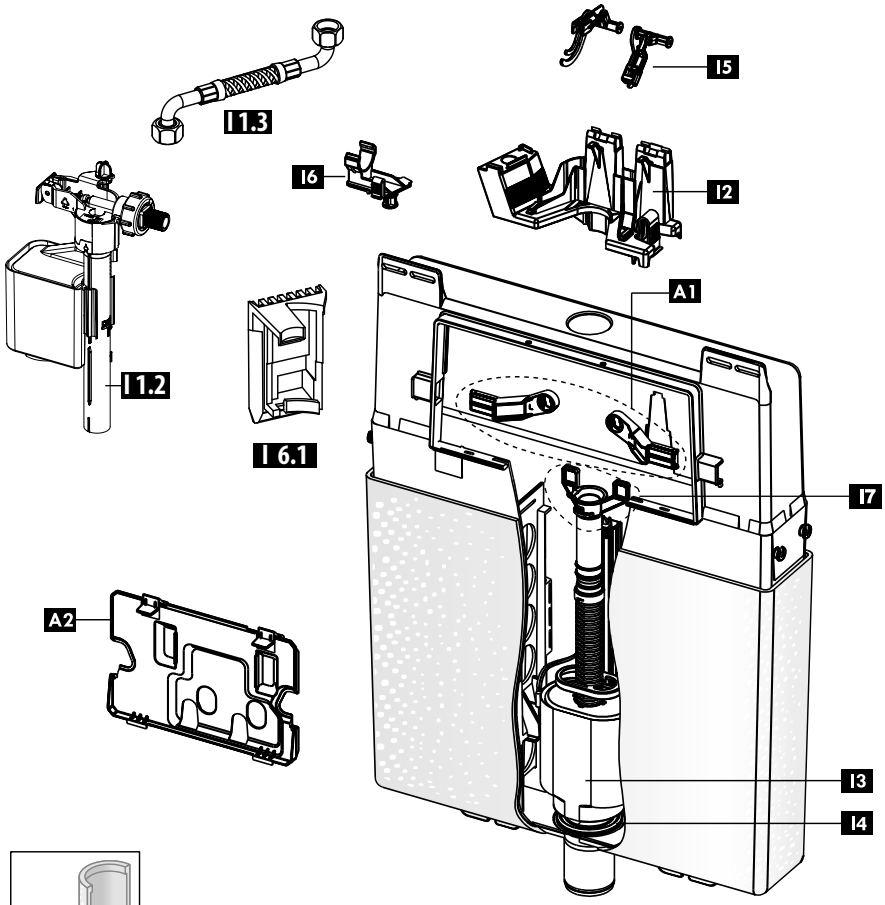

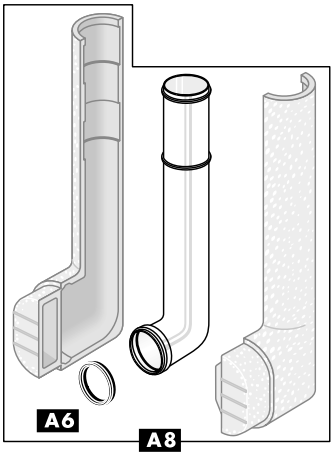

Pasujące przyciski spłukujące na stronach 56-59

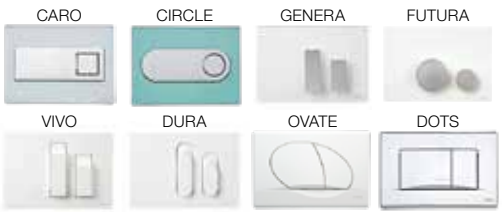

Poz.	Art. nr	Kod EAN	Opis	Informacje dodatkowe
A 1	608825 *	3838912030719	Zaczepy mocujące	1 para
A 2	608826 *	3838912030726	Płytka ochronna	
A 6	352277	3838912032522	Gumowa uszczelka wargowa	do kolana spustowego
A 8	GR-S113-0250	8681282655052	Kolano spustowe	
I 1.2	628458	3838912038012	Zawór napełniajacy od 02/2014	
I 1.3	628460 *	3838912038111	Wężyk przyłączeniowy od 02/2014	bez zaworu kątowego
I 2	608828 *	3838912030801	Mostek	
I 3	608829 *	3838912030818	Zawór spustowy	komplet z uszczelką
I 4	351517	3838912033901	Uszczelka zaworu spustowego	
I 5	608830 *	3838912030825	Jednostka aktywująca	
I 6	358719	3838912032423	Uchwyt do 02/2014	
I 6.1	632569 *	3838912020727	Uchwyt od 02/2014	
I 7	675027	3838912064424	WIESZAK GALILEO 1	

* Produkt dostępny na specjalne zamówienie

199

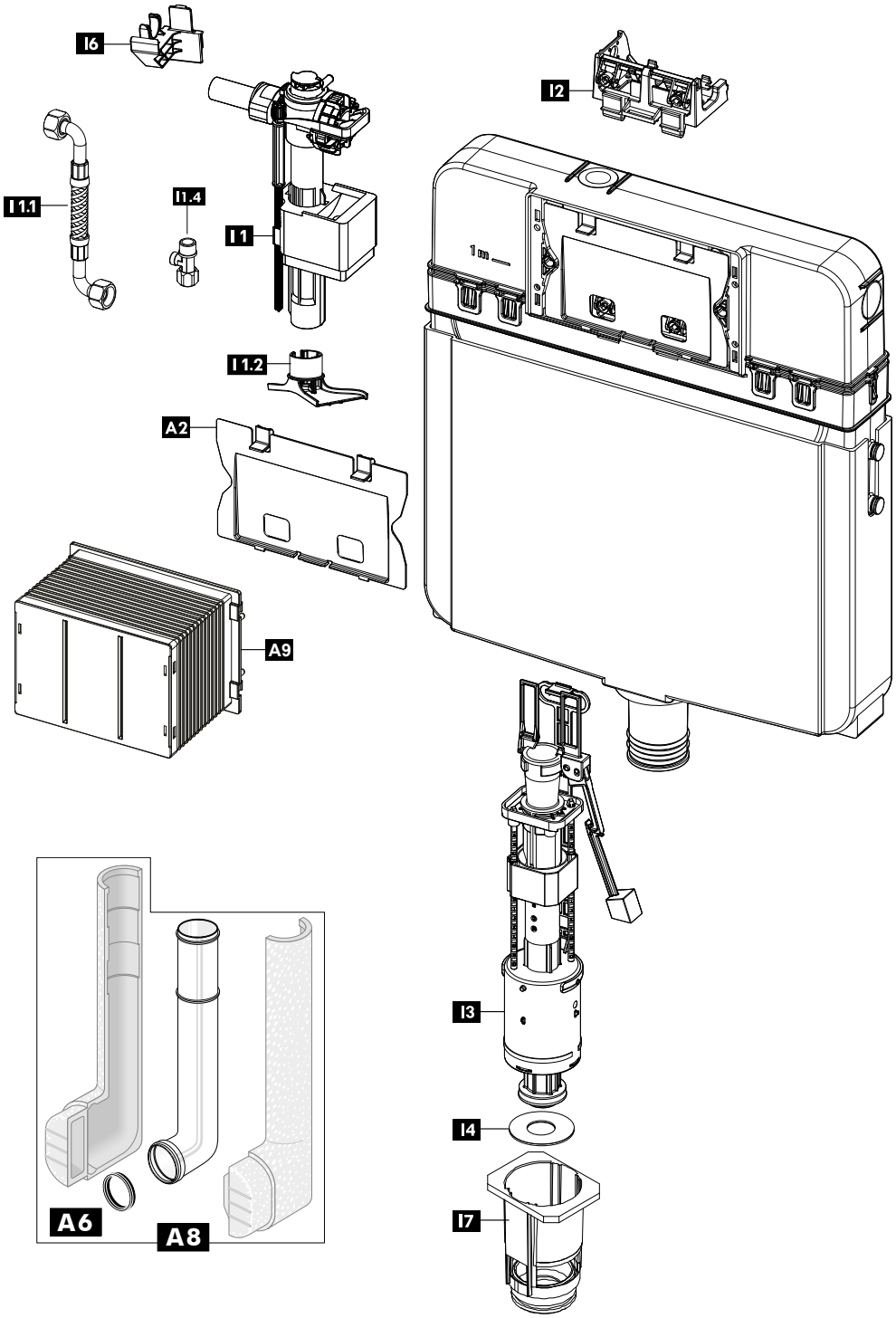

Poz.	Art. nr	Kod EAN	Opis
A 2	GR0688S	8681282687114	Płytka ochronna
A 6	352277	3838912032522	Uszczelka kolana spustowego
A 8	GR-S113-0250	8681282655052	Kolano spustowe
I 1	747E-036-P20	3838912063496	Zawór napełniający
I 1.1	GR0232S	8681282687220	Wężyk przyłączeniowy
I 1.2	GR0714	8681282600168	Dyfuzor
I 1.4	366293	3838912063243	Zawór Stop
I 2	GR-S20S	8681282687336	Mostek
I 3	GR-S350-0250	8681282600182	Zawór spustowy
I 4	GR-S391-0250	8681282658008	Uszczelka zaworu spustowego
I 6	GR-S182	8681282606887	Uchwyt
I7	GR-S190	8681282606979	Uchwyt zaworu spłukującego 199

187 (187.1200)

produkowana od 2001, P-IX 8155/I, uruchamiana z przodu lub z góry, z dwudzielnym spłukiwaniem

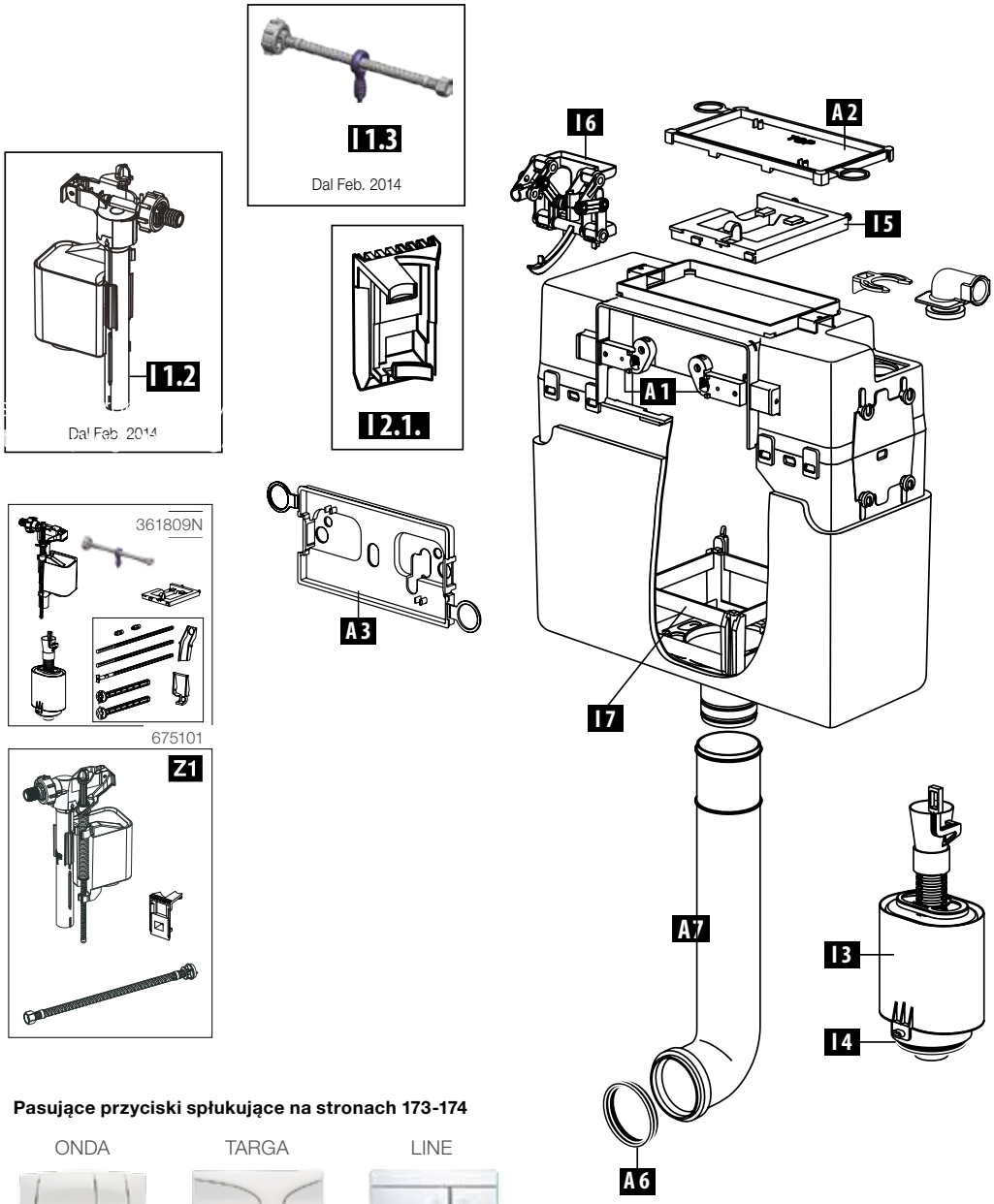

Pasujące przyciski spłukujące na stronach 173-174

ONDA TARGA LINE

Poz.	Art. nr	Kod EAN	Opis	Informacje dodatkowe
A 1	363802	4016817025378	Zaczepy mocujące	1 para
A 2	239333	3838912035813	Płytka ochronna górnego otworu rewuzyjnego	
A 3	239334	3838912035820	Płytka ochronna przedniego otworu rewizyjnego	
A 6	352277	3838912032522	Gumowa uszczelka wargowa	do kolana spustowego
A 7	359793	3838912038715	Kolano spustowe z podparciem L=300 mm	
A 7	382059	3838912033710	Kolano spustowe bez podparcia L=300 mm	
I 1.2	628458	3838912038012	Zawór napełniajacy od 02/2014	
I 1.3	628462	3838912038210	Wężyk przyłączeniowy od 02/2014	bez zaworu kątowego
I 2.1	632569	3838912020727	Uchwyt od 02/2014	do zaworu napełniającego
I 3	239233	3838912035707	Zawór spustowy komplet z uszczelką	
I 4	351517	3838912033901	Uszczelka zaworu spustowego	
I 5	239298	3838912035721	Mostek	
I 6	355986	3838912037824	Jednostka aktywująca	
I 7	365137*	3838912037220	Mechanizm zamykający	
Z 1	361809N	3838912064448	Zestaw części zamiennych, do spłuczek 187	do 02/2014
Z 1	675101	3838912064493	Zawór napełniajacy 187	

* Produkt dostępny na specjalne zamówienie

81.000/84.100/80.000

(od 1983 r., konwersja do spłukiwania typu start-stop)
(brak możliwości adaptacji funkcji dwudzielnego spłukiwania)

Mod. 81.000
1973 – 1976, P-IX 2171/I
Spłukiwanie mechaniczne, uruchamiane z przodu

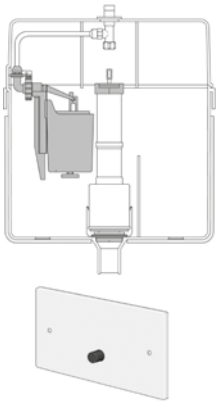

Mod. 81.000
1976 – 1977, P-IX 2355/I
Spłukiwanie mechaniczne, uruchamiane z przodu

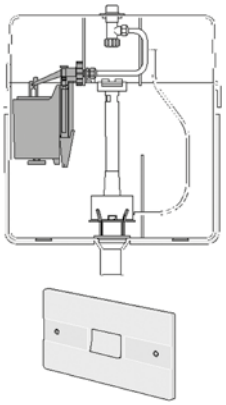

Mod. 81./80.000
1978 – 1983, P-IX 2171/I
Spłukiwanie mechaniczne, uruchamiane z przodu

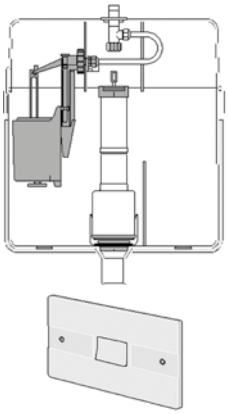

Mod. 84.100
1976 – 1980,P-IX 2355/I
Przycisk spłukujący do aktywacji dłonią lub stopą

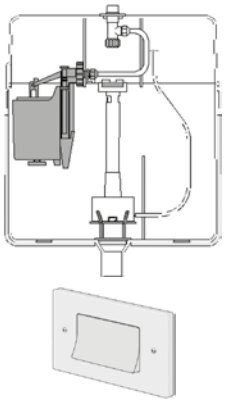

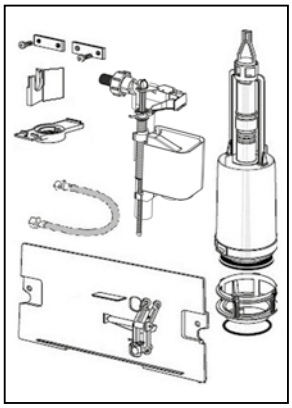

Zestaw adaptacyjny do spłukiwania typu start-stop

Numer katalogowy: **385768N**
Kod EAN: 3838912064462

Należy zamówić nowy przycisk spłukujący. Stary przycisk nie jest kompatybilny z zestawem adaptacyjnym.

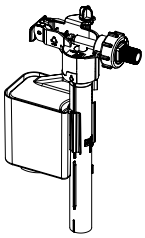

Zawór napełniajacy HDV

Numer katalogowy: **628458**
Kod EAN: 3838912038012

Przycisk spłukujący

GALA

Biały
Numer katalogowy: **223792**
Kod EAN: 3838912036605

Matowy chrom
Numer katalogowy: **227702**
Kod EAN: 3838912034625

80.000

(od 1983 do 1996, P-IX-2171/1 ze spłukiwaniem typu start-stop)
(brak możliwości adaptacji funkcji dwudzielnego spłukiwania)

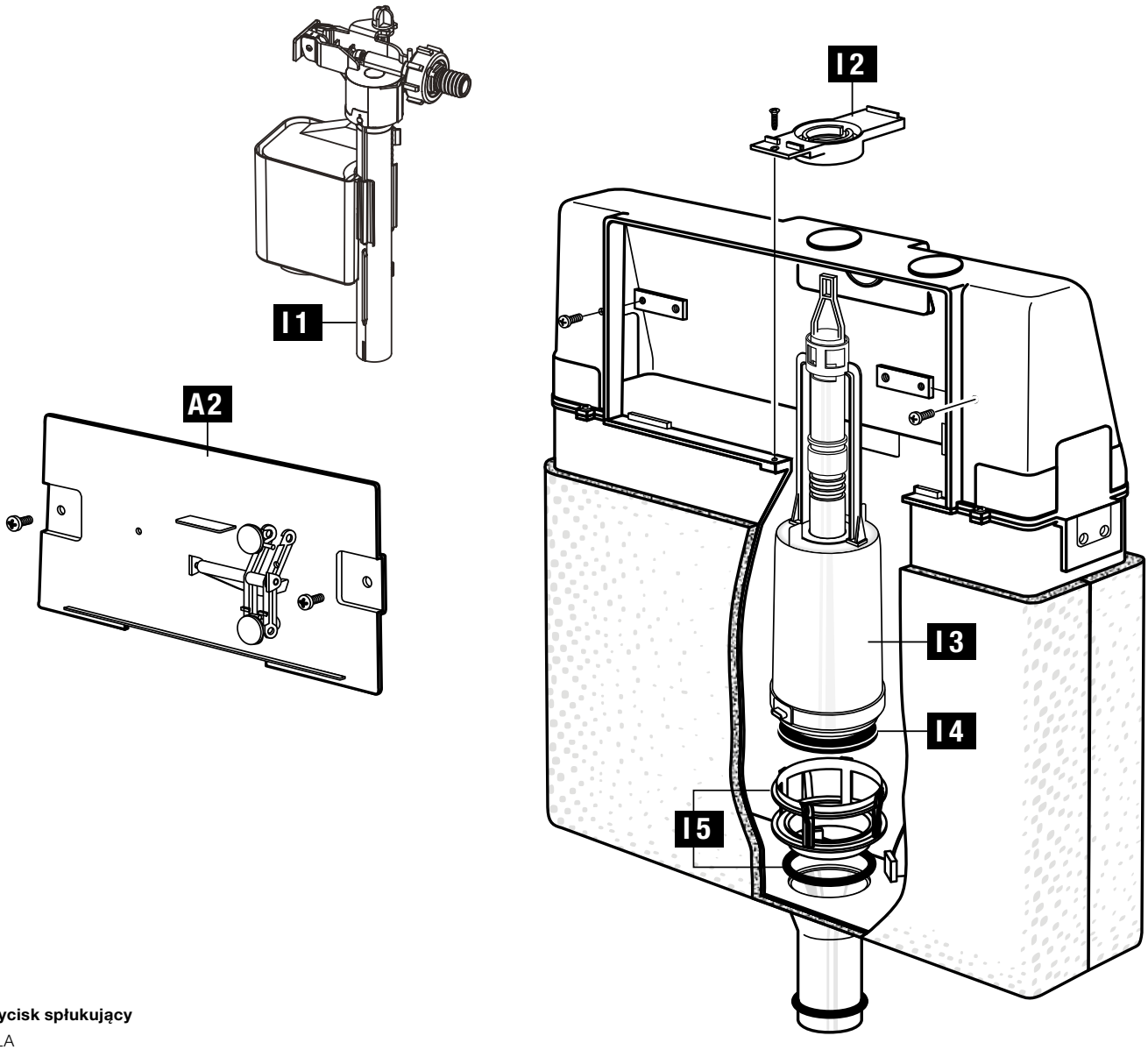

Przycisk spłukujący

GALA

Poz.	Art. nr	Kod EAN	Opis
A2	360818	3838912036810	Przezroczysta pokrywa do 80.000
I1	628458	3838912038012	Zawór napełniajacy
I2	360710	3838912036711	Mostek do 80.000
I3	231695	3838912035110	Zawór spustowy do 80.000, komplet z uszczelką
I4	351517	3838912033901	Uszczelka zaworu
I5	352281	3838912036520	Gniazdo zaworu spustowego z O-ring

180.XXX

od 1992 do 1997, P-IX 3462/I (Mod. 180.000), od 1997 do 1998, P-IX 8155/I (Mod. 180.000), od 1999, P-IX 8155/I (Mod. 180.0400)
ze spłukiwaniem typu start-stop
(w celu adaptacji funkcji dwudzielnego spłukiwania, patrz strona 164)

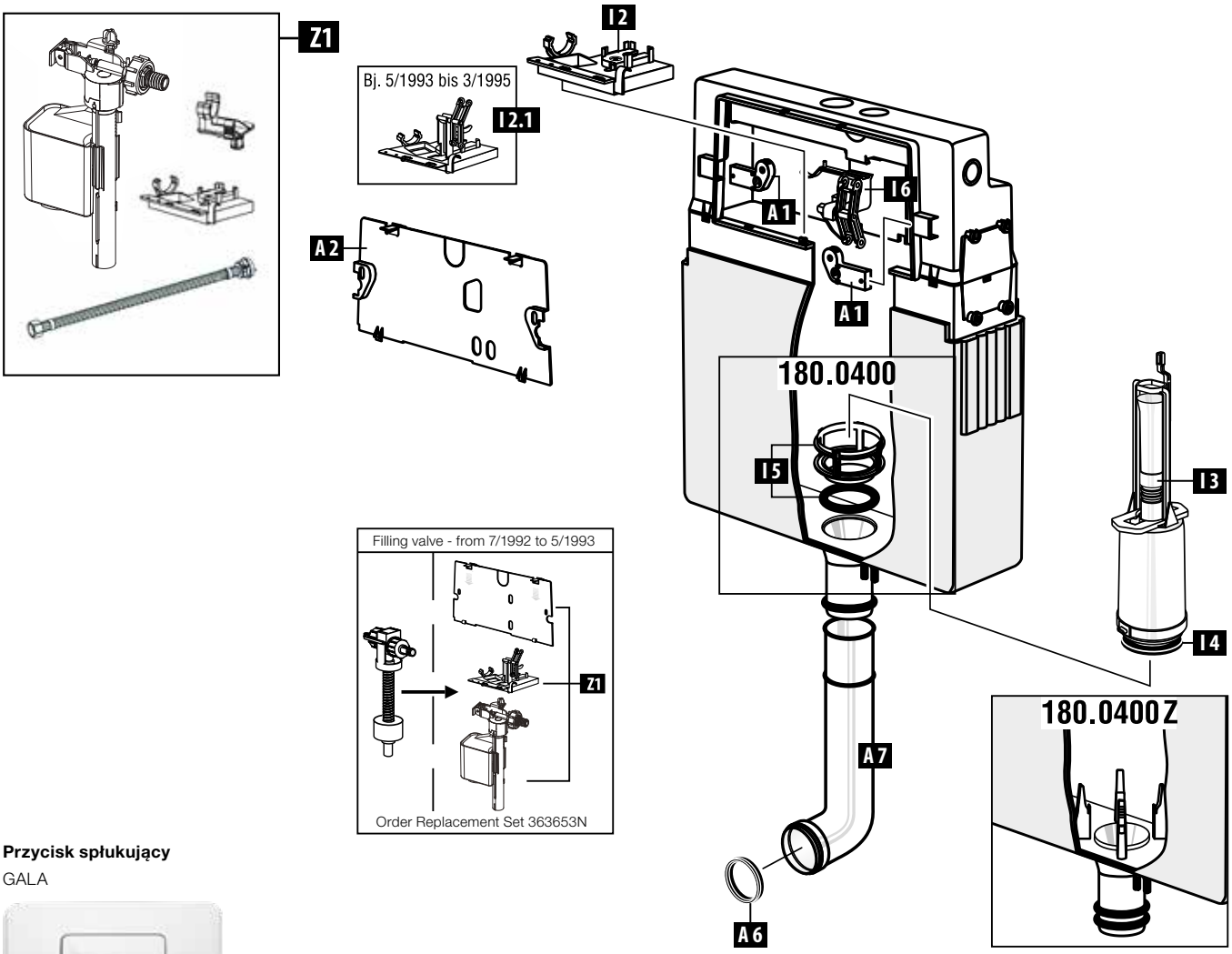

Przycisk spłukujący
GALA

Poz.	Art. nr	Kod EAN	Opis	Informacje dodatkowe
A 1	363802	4016817025378	Zaczepy mocujące	1 para
A 2	363817	4016817026313	Płytka ochronna	
A 6	352277	3838912032522	Gumowa uszczelka wargowa	do kolana spustowego
A 7	359793	3838912038715	Kolano spustowe z podparciem	L=300 mm
A 7	382059	3838912033710	Kolano spustowe bez podparcia	L=300 mm
I 2	239889	3838912036001	Mostek	od 3/1995
I 2.1	359814	3838912036629	Mostek	z dźwignią 5/1993-3/1995
I 3	228560	3838912034724	Zawór spustowy	z uszczelką
I 4	351517	3838912033901	Uszczelka zaworu	
I 5	352281	3838912036520	Gniazdo zaworu	z O-ring
I 6	231613	3838912035103	Wspornik	z dźwignią
Z 1	363653N	3838912064455	Zawór napełniajacy	do 02/2014
Z 1	675100	3838912064486	Zawór napełniajacy 182, 188, 180, 189	

* Produkt dostępny na specjalne zamówienie

183.XXX

od 1992 do 1997, P-IX 3462/I (Mod. 183.000), 1997 do 1998, P-IX 8155/I (Mod. 183.000) od 1999, P-IX 8155/I (Mod. 183.0400), aktywacja elektropneumatyczna

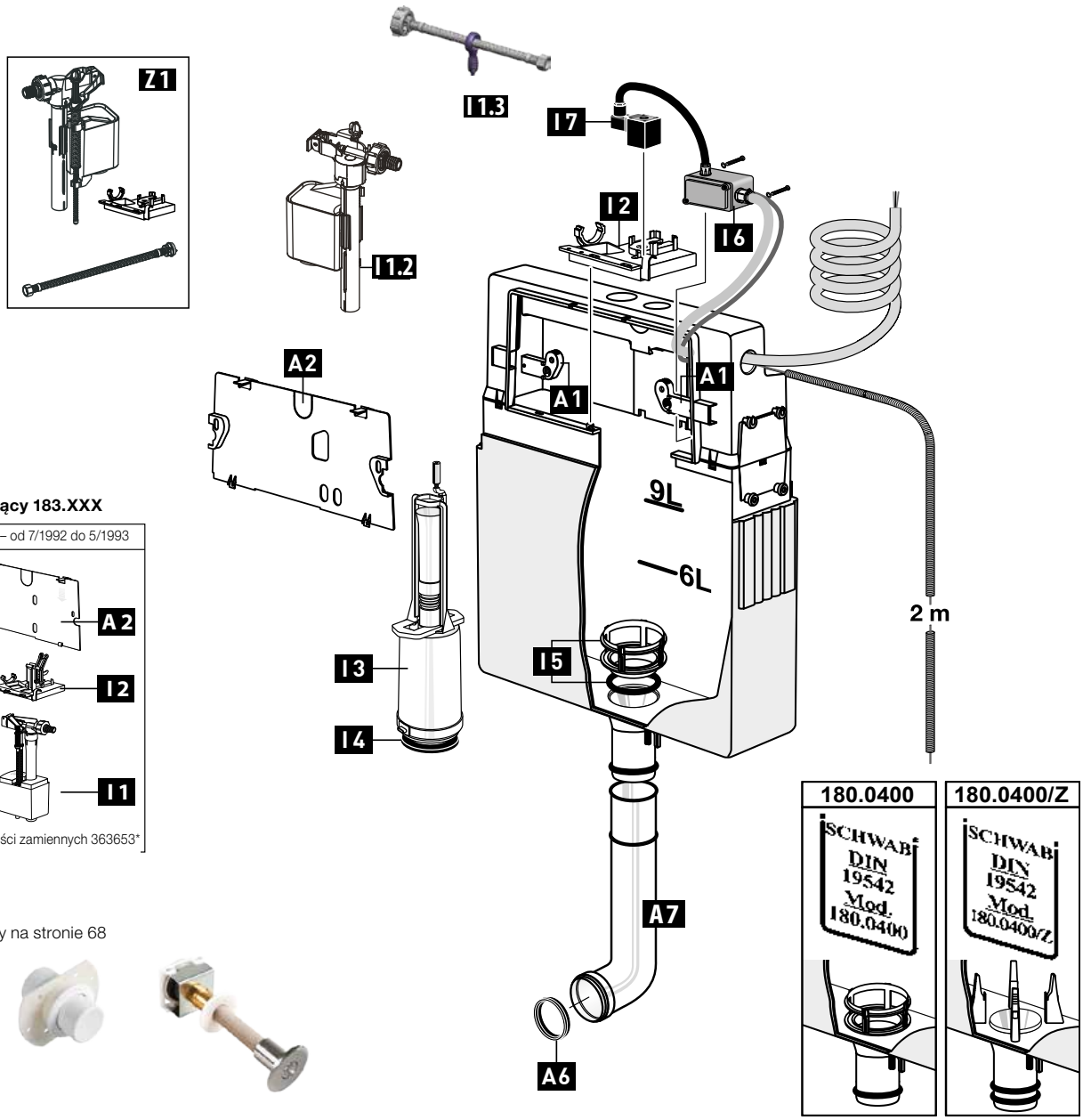

Zawór napełniający 183.XXX

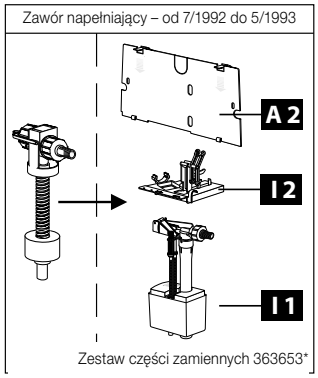

System spłukujący na stronie 68

Pos.	Art. nr.	EAN-Code	Description	Details
A 1	363802	4016817025378	Zaczepy mocujące	1 para
A 2	363817	4016817026313	Płytka ochronna	
A 6	352277	3838912032522	Gumowa uszczelka wargowa	do kolana spustowego
A 7	359793	3838912038715	Kolano spustowe z podparciem	L=300 mm
A 7	382059	3838912033710	Kolano spustowe bez podparcia	L=300 mm
I 1.2	628458	3838912038012	Zawór napełniający od 02/2014	
I 1.3	628459	3838912038104	Wężyk przyłączeniowy od 02/2014	bez zaworu kątowego
I 2	363827	3838912036100	Mostek	
I 3	364323	3838912037206	Zawór spustowy	komplet z uszczelką
I 4	351517	3838912033901	Uszczelka zaworu	
I 5	352281	3838912036520	Gniazdo zaworu	z O-ring
I 6	365850	4016817026023	Puszka rozgałęźna	z przełącznikiem fali
I 7	366276	3838912037411	Dźwignia elektromagnetyczna	
Z 1	675102	3838912064509	Zawór napełniajacy 183, 186	
Z 1	363653N	3838912064455	Zawór napełniajacy 180	do 02/2014

184.XXX

od 1992 to 1997, P-IX 3462/I (Mod. 184.000), 1997 do 1998, P-IX 8155/I (Mod. 184.000) od 1999, P-IX 8155/I (Mod. 184.0400), aktywacja pneumatyczna

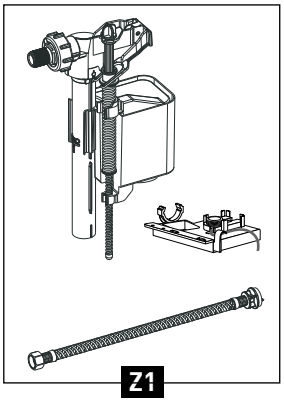

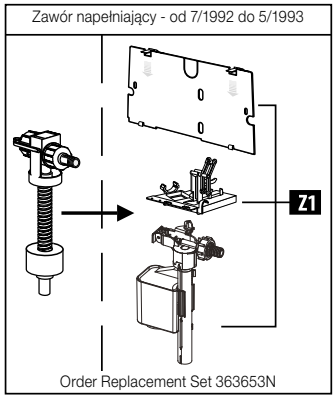

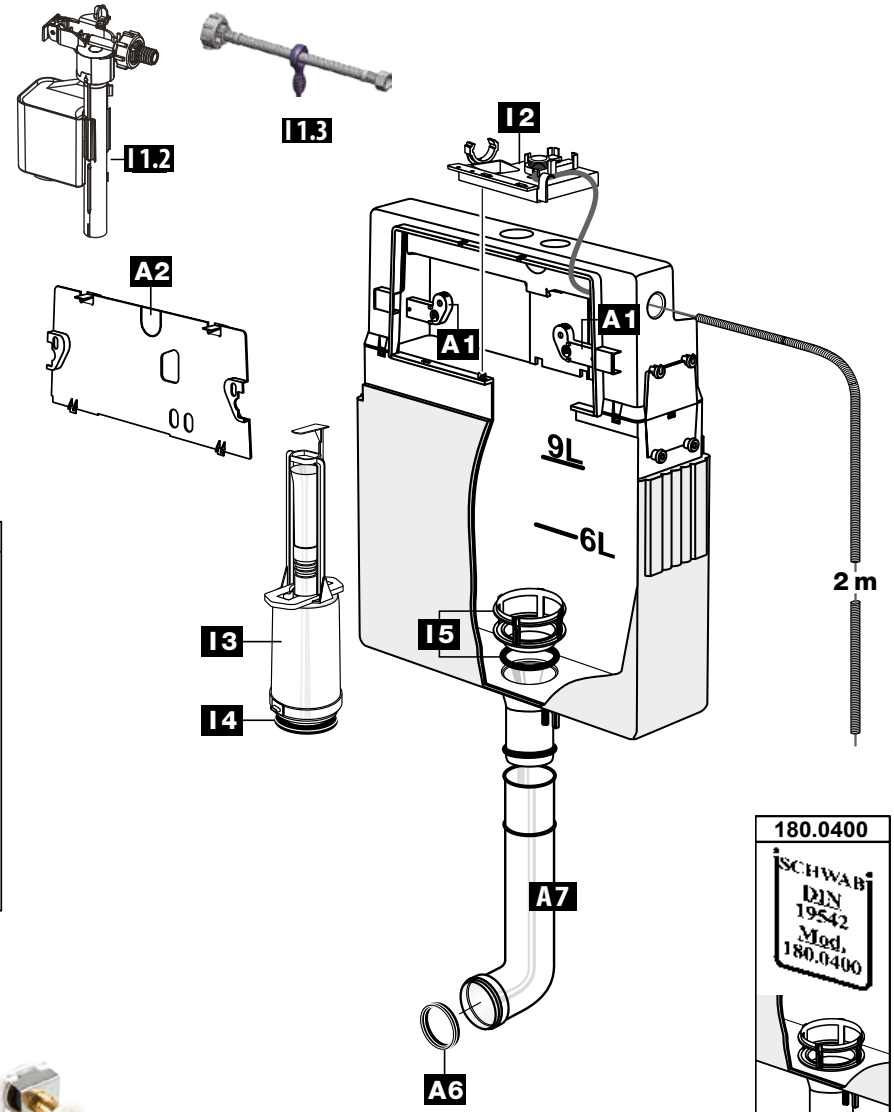

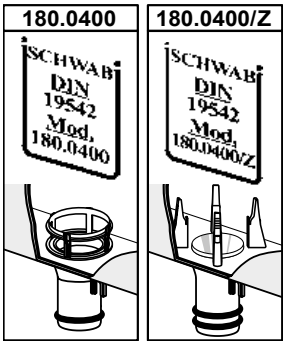

System spłukujący na stronie 68

Poz.	Art. nr	Kod EAN	Opis	Informacje dodatkowe
A 1	363802	4016817025378	Zaczepy mocujące	1 para
A 2	363817	4016817026313	Płytka ochronna	
A 6	352277	3838912032522	Gumowa uszczelka wargowa	do kolana spustowego
A 7	359793	3838912038715	Kolano spustowe z podparciem, L=300 mm	
A 7	382059	3838912033710	Kolano spustowe bez podparcia, L=300 mm	
I 1.2	628458	3838912038012	Zawór napełniający od 02/2014	
I 1.3	628459	3838912038104	Wężyk przyłączeniowy od 02/2014 bez zaworu kątowego	
I 2	362231	3838912037008	Mostek	z miechem i wężykiem powietrznym
I 3	362239	3838912037015	Zawór spustowy	zestaw z uszczelką
I 4	351517	3838912033901	Uszczelka zaworu	
I 5	352281	3838912036520	Gniazdo zaworu z O-ring	
Z 1	675103	3838912064516	Zawór napełniajacy 184	
Z 1	363653N	3838912064455	Zawór napełniajacy 180	do 02/2014

185.XXX

od 1993 do 1997, P-IX 3671/I (Mod. 185.000), 1997 do 1998, P-IX 8155/I (Mod. 185.000) od 1999, P-IX 8155/I (Mod. 185.1600), spłukiwanie uruchamiane z góry / ze spłukiwaniem typu start-stop

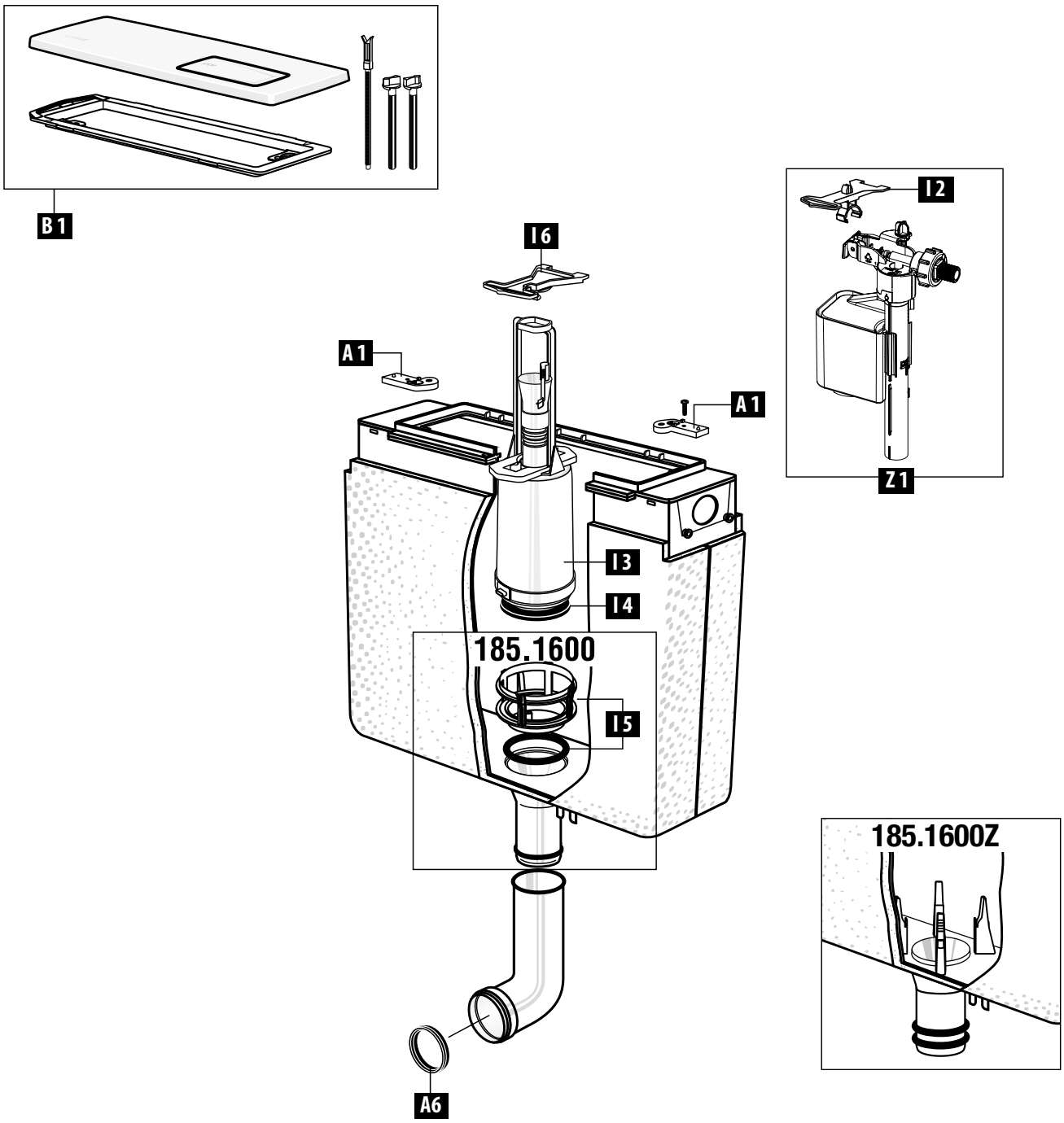

Poz.	Art. nr	Kod EAN	Opis	Informacje dodatkowe
A 1	363802	4016817025378	Zaczepy mocujące	1 para
A 6	352277	3838912032522	Gumowa uszczelka wargowa	do kolana spustowego
I 2	363793	4016817025019	Mostek	z uchwytem podtrzymującym zawór
I 3	360711	3838912036728	Zawór spustowy	komplet z uszczelką (bez dźwigni)
I 4	351517	3838912033901	Uszczelka zaworu	
I 5	352281	3838912036520	Gniazdo zaworu	z O-ring
I 6	363818	4016817026344	Mostek	do zaworu spustowego
B 1	241331	3838912036209	Przycisk spłukujący Tecta	biały
B 1	241303	3838912036124	Przycisk spłukujący Tecta	matowy chrom
Z 1	675105	3838912064530	Zawór napełniajacy 185	

* Produkt dostępny na specjalne zamówienie

186.0400

od 2002, ze spłukiwaniem dwudzielnym, ze spłukiwaniem sterowanym podczerwienią

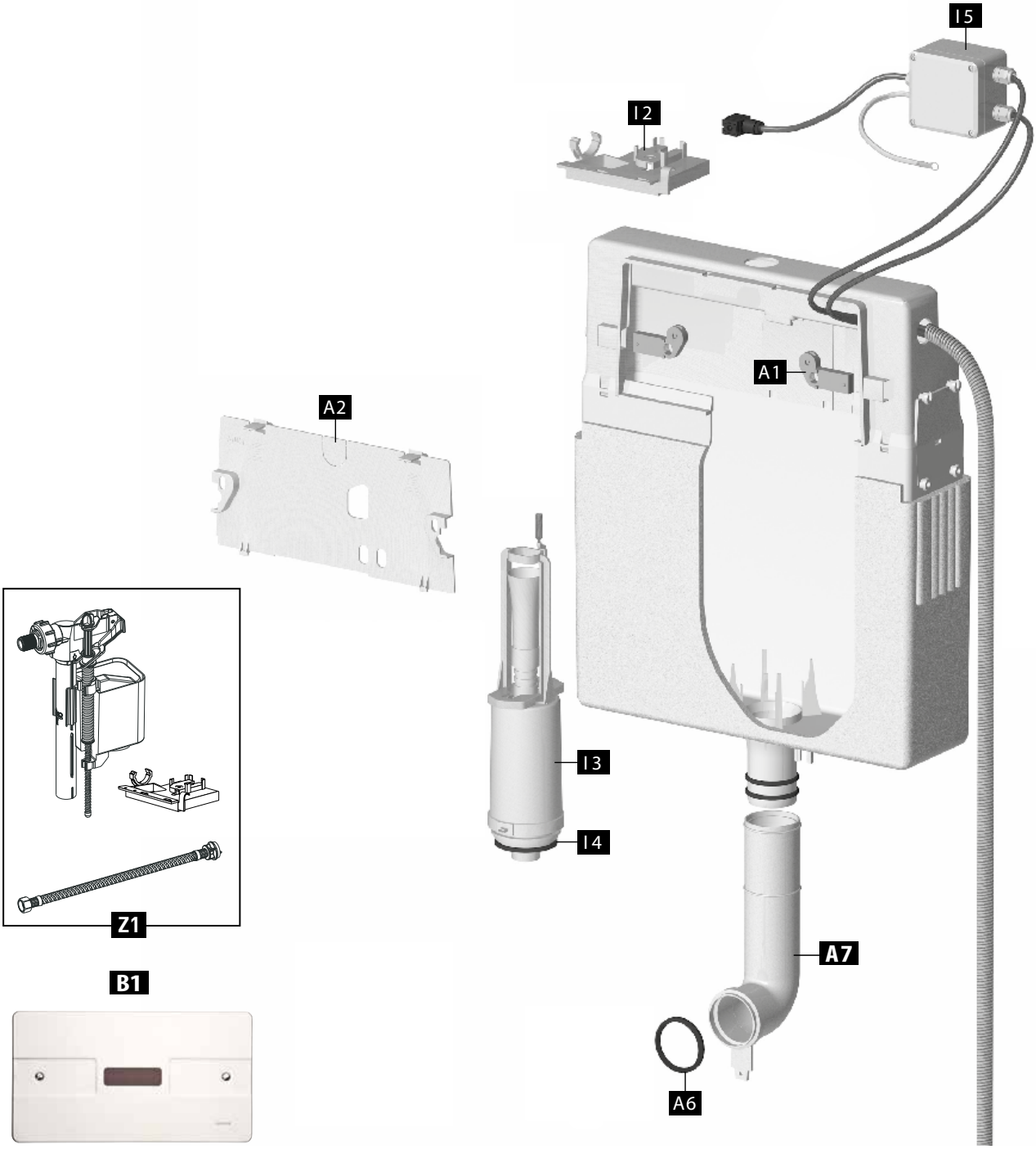

Poz.	Art. nr	Kod EAN	Opis	Informacje dodatkowe
A 1	363802	4016817025378	Zaczepy mocujące	1 para
A 2	385770*	3838912025722	Płytka ochronna	
A 6	352277	3838912032522	Gumowa uszczelka wargowa	do kolana spustowego
A 7	359793	3838912038715	Kolano spustowe z podparciem, L=300 mm	
A 7	382059	3838912033710	Kolano spustowe bez podparcia, L=300 mm	
I 2	363827	3838912036100	Mostek	
I 3	363829	4016817026634	Zawór spustowy	komplet z uszczelką
I 4	351517	3838912033901	Uszczelka zaworu	
I 5	363828*	4016817030655	Zasilacz 230 V	Komplet z dźwignią elektromagnetyczną
B 1	367327*	3838912032201	Ecovital IR – WC- spłukiwanie	230 V, podwójne spłukiwanie
Z 1	675102	3838912064509	Zawór napełniajacy 183, 186	

* Produkt dostępny na specjalne zamówienie

188.0400

od 2008, P-IX 8155/I, ze spłukiwaniem dwudzielnym lub typu start-stop

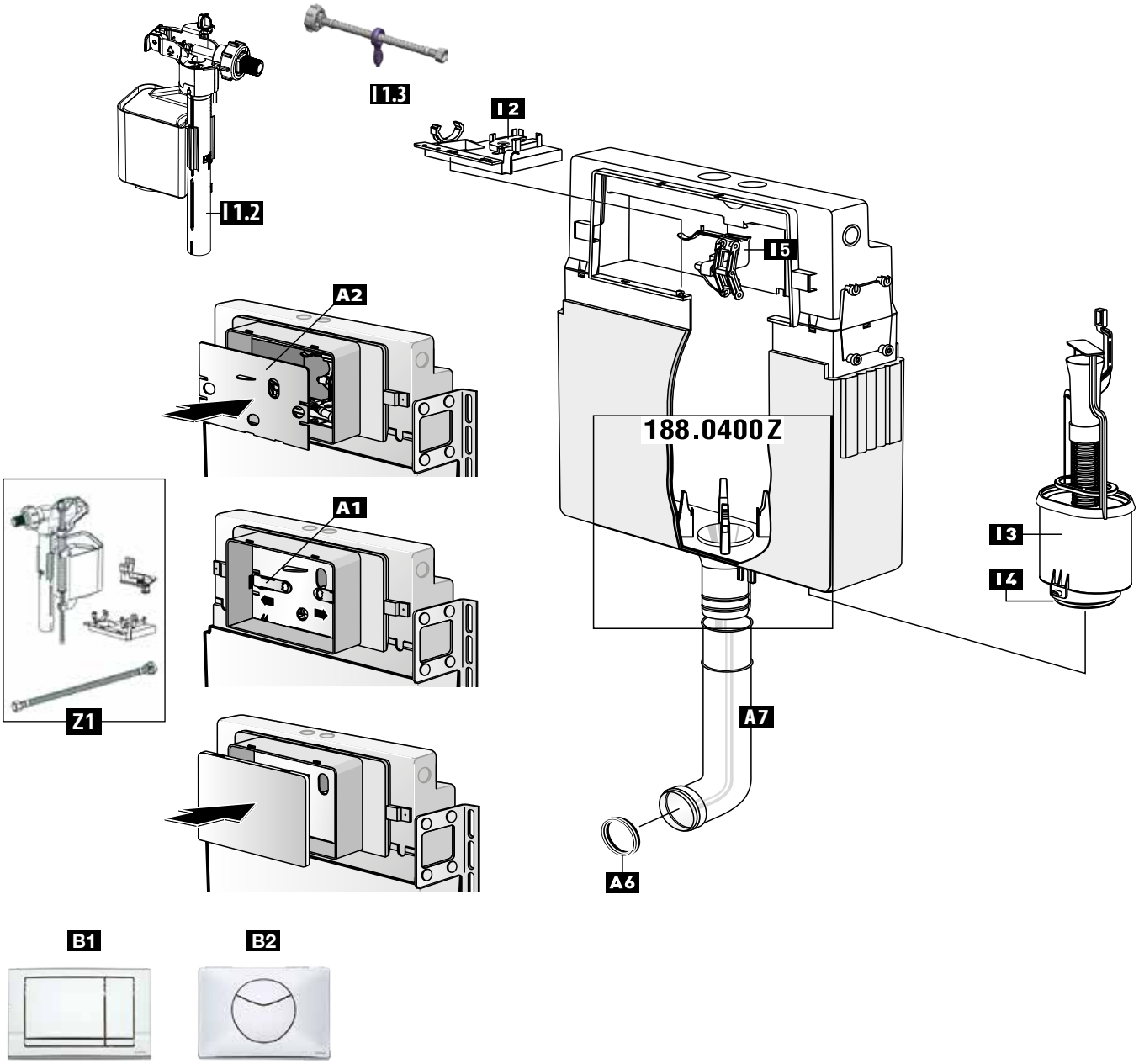

Poz.	Art. nr	Kod EAN	Opis	Informacje dodatkowe
A 1	367256	4016817030679	Zaczepy mocujące	1 para
A 2	363843	3838912029324	Płytka ochronna	
A 6	352277	3838912032522	Gumowa uszczelka wargowa	do kolana spustowego
A 7	359793	3838912038715	Kolano spustowe z podparciem, L=300 mm	
A 7	382059	3838912033710	Kolano spustowe bez podparcia, L=300 mm	
I 1.2	628458	3838912038012	Zawór napełniający od 02/2014	
I 1.3	628459	3838912038104	Wężyk przyłączeniowy od 02/2014 bez zaworu kątowego	
I 2	239889	3838912036001	Mostek	
I 3	228578	3838912034809	Zawór spustowy komplet z uszczelką	
I 4	351517	3838912033901	Uszczelka zaworu	
I 5	231613	3838912035103	Wspornik	z dźwignią
B1	227730	3838912029409	Przycisk spłukujący RIVA DUO błyszczący chrom	spłukiwanie dwudzielne
B2	227753	3838912034700	Przycisk spłukujący POINT DUO błyszczący chrom	spłukiwanie dwudzielne
Z 1	675100	3838912064486	Zawór napełniajacy 182, 188, 180, 189	

* Produkt dostępny na specjalne zamówienie

190.XXX

od 1997 (Mod. 190.000), od 1999 do 2003 (Mod. 190.0400) ze spłukiwaniem typu start-stop

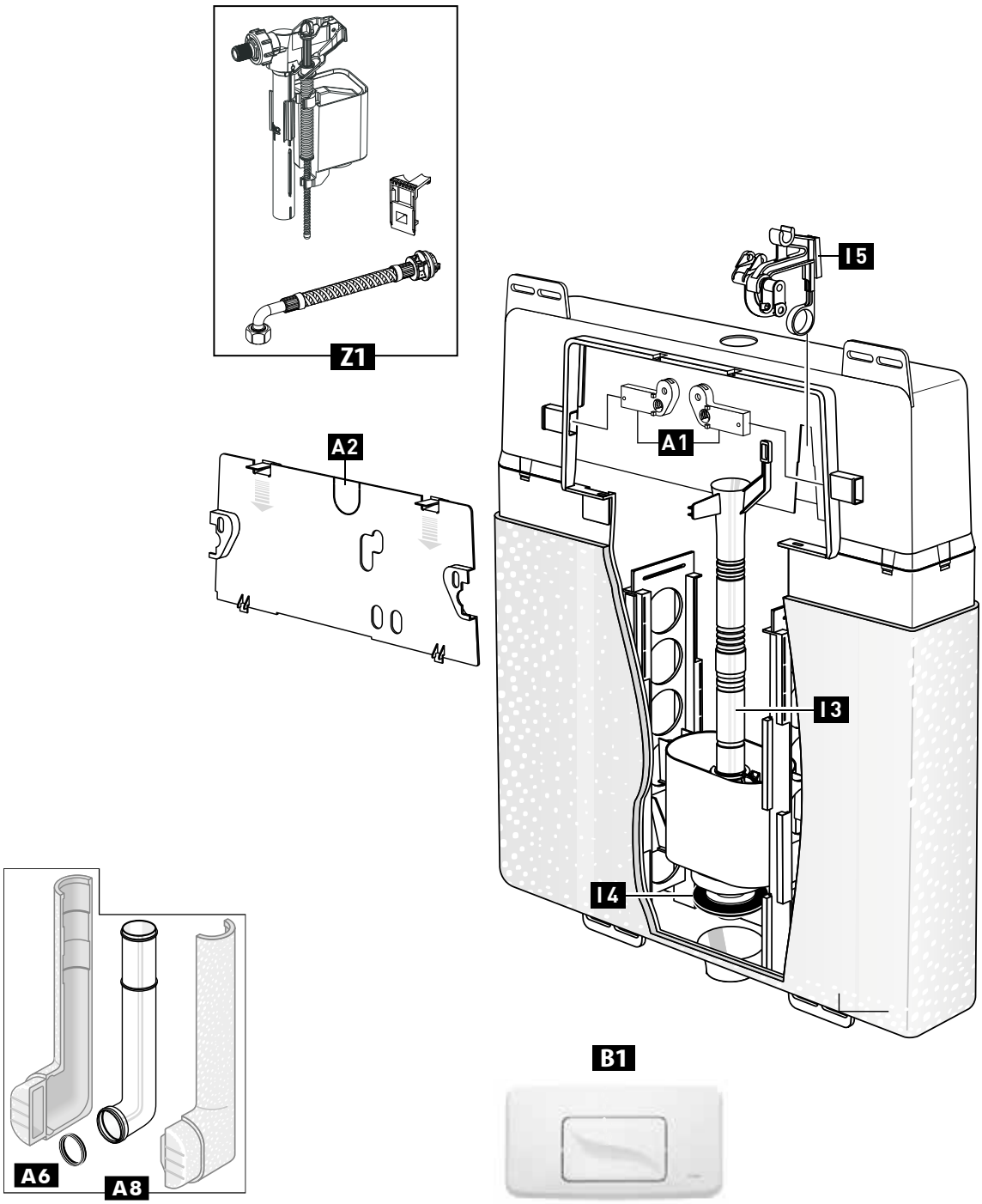

Pos.	Art. nr.	EAN-Code	Description	Details
A 1	363802	4016817025378	Zaczepy mocujące	1 para
A 2	239337	3838912032515	Płytka ochronna	
A 6	352277	3838912032522	Gumowa uszczelka wargowa	do kolana spustowego
A 8	GR-S113-0250	8681282655052	Kolano spustowe	z izolacją
I 3	239336	3838912032614	Zawór spustowy	komplet z uszczelką
I 4	351517	3838912033901	Uszczelka zaworu	
I 5	234116	3838912035202	Wspornik z dźwignią	
B 1	223792*	3838912036605	Przycisk spłukujący GALA biały	spłukiwanie typu start-stop
B 1	227702*	3838912034625	Przycisk spłukujący GALA matowy chrom	spłukiwanie typu start-stop
B 1	345845*	3838912036414	Przycisk spłukujący GALA-S biały	spłukiwanie typu start-stop
Z 1	675104	3838912064523	Zawór napełniajacy 190, 192	

* Produkt dostępny na specjalne zamówienie

192.0400

od 2003, ze spłukiwaniem dwudzielnym lub typu start-stop

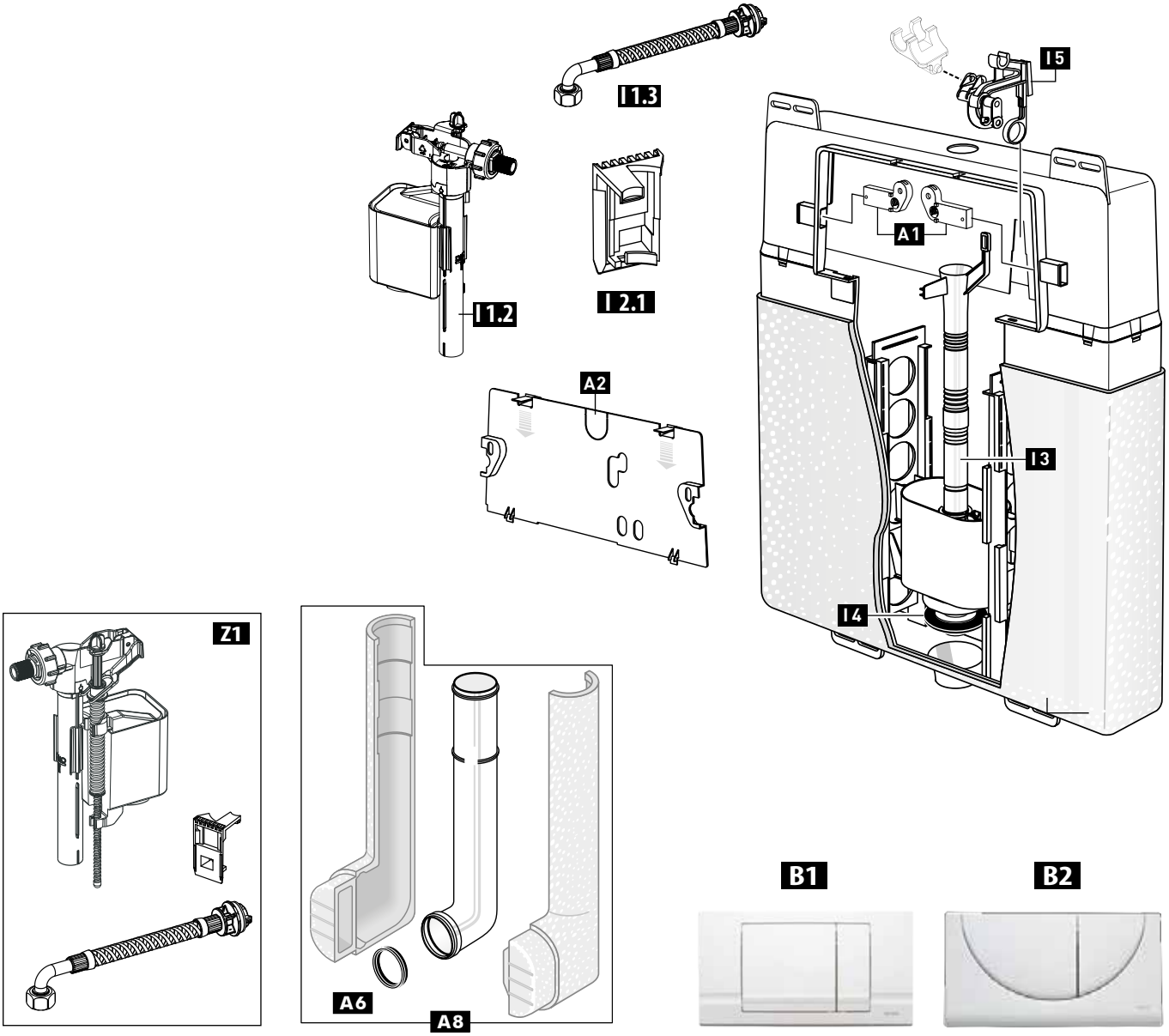

Poz.	Art. nr	Kod EAN	Opis	Informacje dodatkowe
A 1	363802	4016817025378	Zaczepy mocujące	1 para
A 2	239337	3838912032515	Płytka ochronna	
A 6	352277	3838912032522	Gumowa uszczelka wargowa	do kolana spustowego
A 8	GR-S113-0250	8681282655052	Kolano spustowe	z izolacją
I 1.2	628458	3838912038012	Zawór napełniający od 02/2014	
I 1.3	628460*	3838912038111	Wężyk przyłączeniowy od 02/2014	bez zaworu kątowego
I 2.1	632569*	3838912020727	Uchwyt od 02/2014	do zaworu napełniającego
I 3	239336	3838912032614	Zawór spustowy	komplet z uszczelką
I 4	351517	3838912033901	Uszczelka zaworu	
I 5	239963	3838912032621	Wspornik	z dźwignią i adapterm do dwudzielnego spłukiwania
B 1	227713	3838912030122	Przycisk spłukujący RIVA DUO błyszczący chrom	spłukiwanie dwudzielne
B 2	227556	3838912030009	Przycisk spłukujący VIVA DUO biały	spłukiwanie dwudzielne
B 2	227602	3838912034311	Przycisk spłukujący VIVA DUO matowy chrom	spłukiwanie dwudzielne
B 2	227203	3838912030016	Przycisk spłukujący VIVA DUO błyszczący chrom	spłukiwanie dwudzielne
Z 1	675104	3838912064523	Zawór napełniajacy 190, 192	

* Produkt dostępny na specjalne zamówienie

JOG 9012

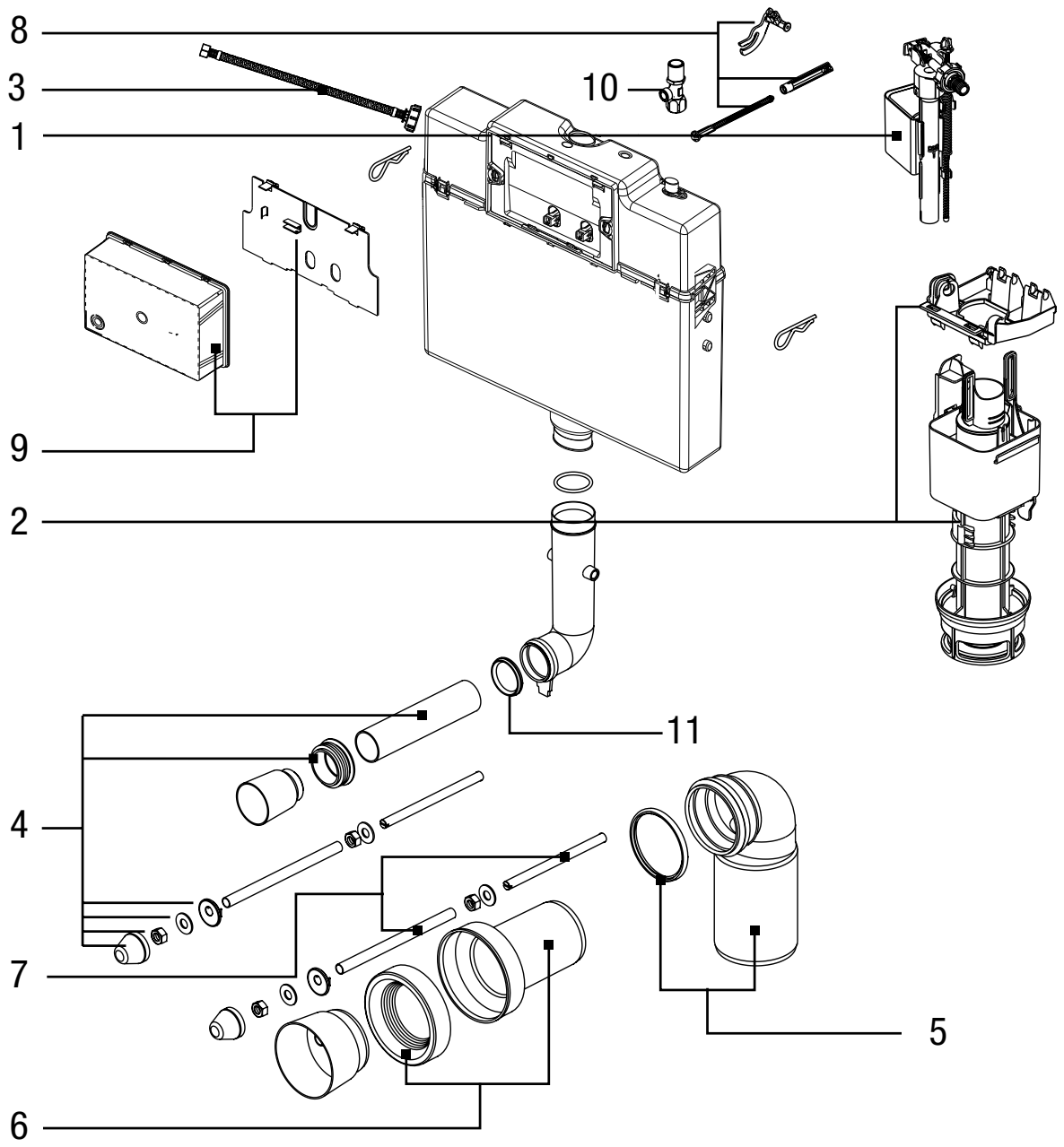

Poz.	Art. nr	Kod EAN	Opis
1	628458	3838912038012	Zawór napełniajacy
2	195028	3838912001924	Zawór spustowy Jog i Tornado Duo
3	628459	3838912038104	Wężyk przyłączeniowy bez zaworu kątowego
4	328537	3838912033321	Zestaw prostek przyłączeniowych z polietylenu, DN 90, L=180 mm
5	382065	3838912033420	Kolano DN 100
6	195277	3838912115218	Rura odpływowa ø 90
6	195809	3838912154323	Rura odpływowa ø 90 x 260
7	195027	3838912001917	Pręty gwintowane i węże ochronne
7	195026	3838912001900	Pręty gwintowane i węże ochronne SM
8	321077	3838912019622	Nowa dźwignia wyzwalająca z drążkiem
8	195281	3838912115324	Dźwignia
9	195044	3838912002624	Zabezpieczenie otworu rewizyjnego
10	674879	3838912063267	Zawór kątowy do stelaży 1/2” - 3/8”
11	352277	3838912032522	Gumowa uszczelka wargowa do kolana spustowego

TORNADO 9022

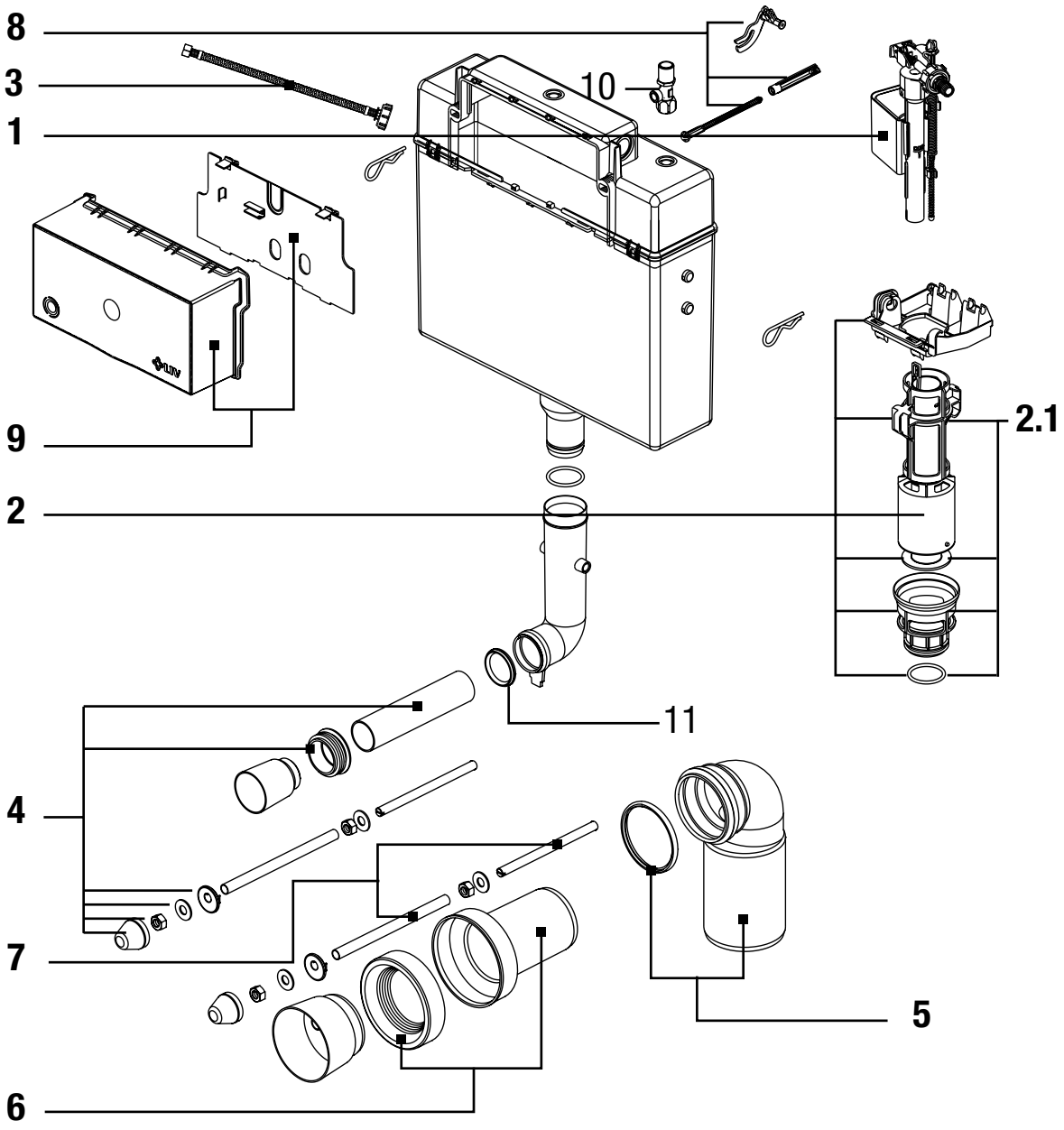

Poz.	Art. nr	Kod EAN	Opis
1	628458	3838912038012	Zawór napełniajacy
2	195028	3838912001924	Zawór spustowy Jog i Tornado Duo
2.1	195280	3838912115317	Zawór spustowy Tornado
3	628459	3838912038104	Wężyk przyłączeniowy bez zaworu kątowego
4	328537	3838912033321	Zestaw prostek przyłączeniowych z polietylenu, DN 90, L=180 mm
5	382065	3838912033420	Kolano DN 100
6	195277	3838912115218	Rura odpływowa ø 90
6	195809	3838912154323	Rura odpływowa ø 90 x 260
7	195027	3838912001917	Pręty gwintowane i węże ochronne
7	195026	3838912001900	Pręty gwintowane i węże ochronne SM
8	195281	3838912115324	Dźwignia
9	195043	3838912002617	Zabezpieczenie otworu rewizyjnego Tornado
10	674879	3838912063267	Zawór kątowy do stelaży 1/2” - 3/8”
11	352277	3838912032522	Gumowa uszczelka wargowa do kolana spustowego

WISA 2000 (DO 1996)

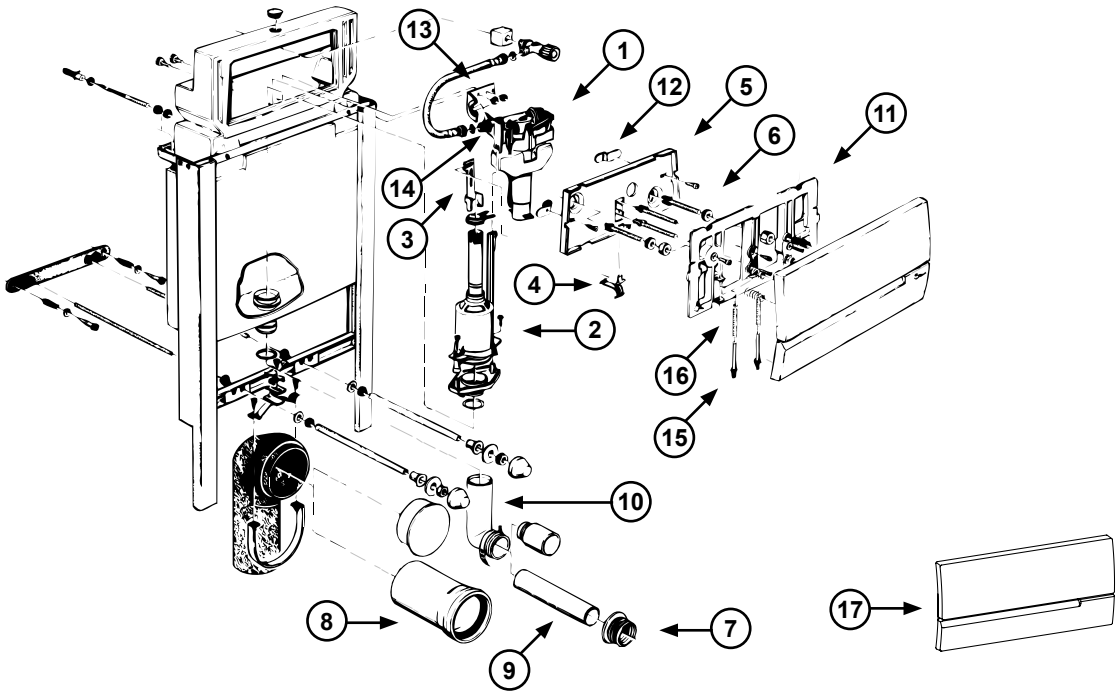

Poz.	Art. nr	Opis
1	8035432572	Uniwersalny hydrauliczny zawór pływakowy napełniający 3/8”
2	8050800506	Mechanizm spłukujący WISA 2000 z uszczelką gumową
	1411988440	Uszczelka gumowa mechanizmu spłukującego 28 x 65 x 3
	8050390037	Zestaw uszczelek gumowych mechanizmu spłukującego 28 x 65 x 3 (5 szt.)
	8050883106	Mocowanie
3	8050883265	Zaczep zaworu WISA 2000
4	8050883263	Dźwignia WISA 2000/02
5	8050883262	Płytka zamykająca WISA 2000/02
6	8050800041	Śruby mocujące WISA 2000/02
7	8050880349	Manszeta połączeniowa do miski WC
8	1409985880	Rura przedłużająca do kolana odpływowego 110 mm biała
9	8050887369	Przedłużenie rury spustowej 45mm białe, L=230 mm
10	1409985881	Kolano spustowe WISA 2000/02
11	8050883260	Ramka naścienna do montażu przycisku spłukującego WISA 2000/02
12	8050390040	Mocowanie płytki zamykającej
13	1403883266	Uchwyt stalowy mocujący zawór spustowy
14	8050883261	Płytka mocująca zawór spustowy
15	1401980442	Sprężyna dociskowa
16	8050882851	Kołek dociskowy
17	8050420300	Przycisk spłukujący WISA 2000/02 - 2019/2020 biały
	8050420307	Przycisk spłukujący WISA 2000/02 - 2019/2020 pergamon
	8050420319	Przycisk spłukujący WISA 2000/02 - 2019/2020 matowy chrom

Ostatnia produkcja 2000

WISA 2002 (DO 1996)

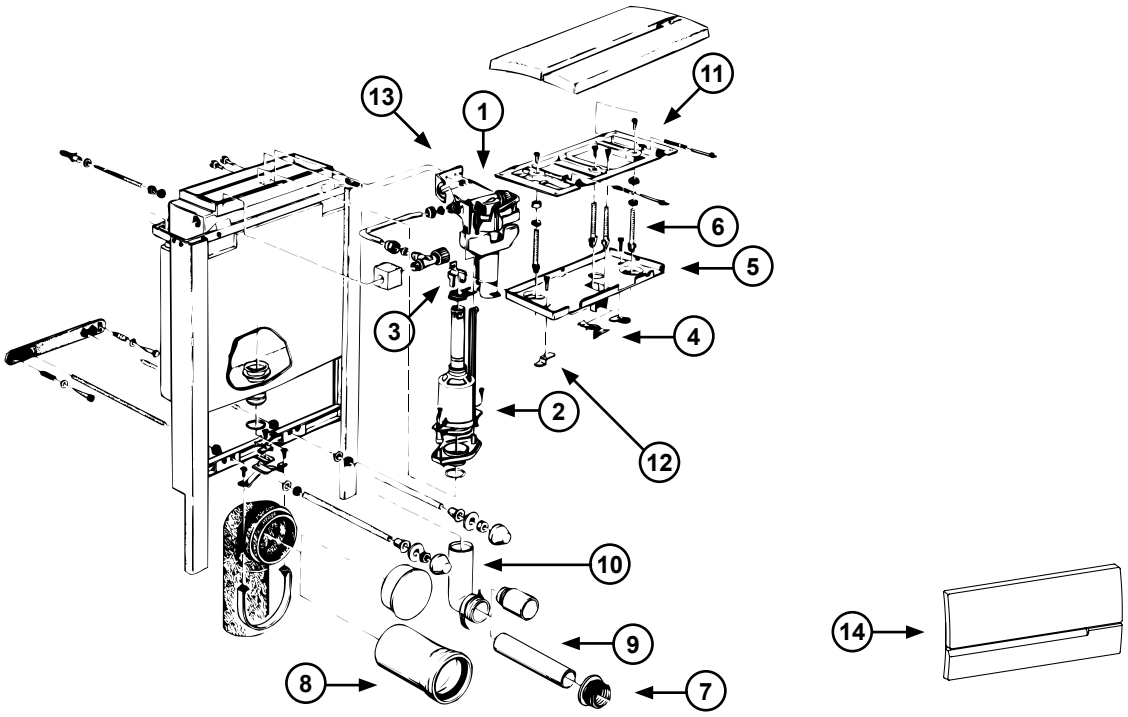

Poz.	Art. nr	Opis
1	8035432572	Uniwersalny hydrauliczny zawór pływakowy napełniający 3/8”
2	8050800506	Mechanizm spłukujący WISA 2000 z uszczelką gumową
	1411988440	Uszczelka gumowa mechanizmu spłukującego 28 x 65 x 3
	8050390037	Zestaw uszczelek gumowych mechanizmu spłukującego 28 x 65 x 3 (5 szt.)
	8050883106	Mocowanie
3	8050883269	Zaczep zaworu WISA 2002
4	8050883263	Dźwignia WISA 2000/02
5	8050883262	Płytka zamykająca WISA 2000/02
6	8050800041	Śruby mocujące WISA 2000/02
7	8050880349	Manszeta połączeniowa do miski WC
8	1409985880	Rura przedłużająca do kolana odpływowego 110 mm biała
9	8050887369	Przedłużenie rury spustowej 45mm białe, L=230 mm
10	1409985881	Kolano spustowe WISA 2000/02
11	8050883260	Ramka do przycisku spłukującego WISA 2000/02
12	8050390040	Mocowanie płytki zamykającej
13	1403883266	Uchwyt stalowy mocujący zawór spustowy
14	8050420300	Przycisk spłukujący WISA 2000/02 - 2019/2020 biały
	8050420307	Przycisk spłukujący WISA 2000/02 - 2019/2020 pergamon
	8050420319	Przycisk spłukujący WISA 2000/02 - 2019/2020 matowy chrom

Ostatnia produkcja 2000

WISA QUADRO

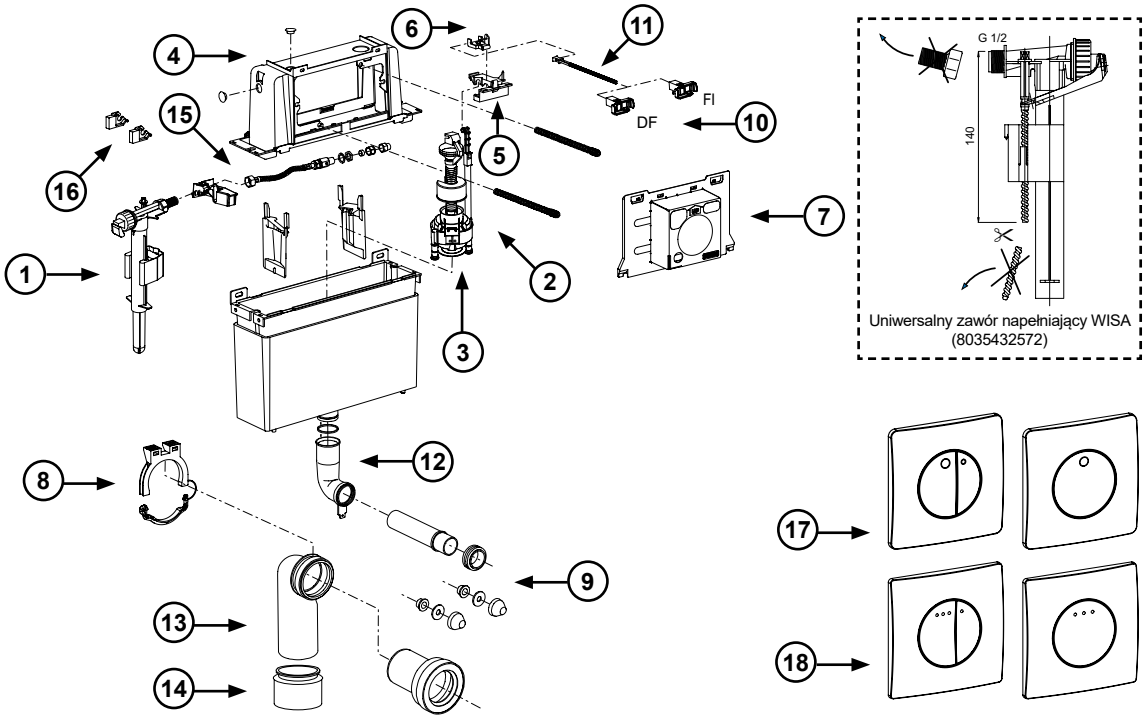

Poz.	Art. nr	Opis
1	8035432572	Uniwersalny hydrauliczny zawór pływakowy napełniający 3/8”
2	8050801523	Mechanizm spłukujący Quadro z uszczelką gumową
	8050800512	Mechanizm spłukujący Quadro 4 litry z uszczelką gumową
3	8035390111	Uszczelka gumowa
4	8050887102	Pokrywa spłuczki WISA Quadro
5	8050390110	Mostek z dźwignią (nowy model)
6	8050887110	Dźwignia
7	8050887141	Zabezpieczenie otworu rewizyjnego na czas prac murarskich
8	8050887097	Uchwyt kolana odpływowego
9	8050390080	Zestaw przyłączeniowy do miski WC L=230 mm
	8050390081	Zestaw przyłączeniowy do miski WC L=300 mm
10	8050390106	Zestaw kołków mocujących i sterujących do przycisków Quadro FI (niebieski zamek)
	8050390107	Zestaw kołków mocujących i sterujących do przycisków Quadro DF (zielony zamek)
11	8050390102	Kołek kontrolny do przycisków Quadro FI
	8050390103	Kołek kontrolny do przycisków Quadro DF/SF
12	8050887355	Kolano spustowe WISA XS z podparciem
	8050390061	Zestaw uszczelek gumowych do rury spustowej i kolana odpływowego 90 mm
13	8050887362	Kolano odpływowe PE 90 x 90 mm
14	8050887363	Złączka przejściowa 90 x 110 mm
15	8050802330	Wężyk przyłączeniowy elastyczny 1/2”
	8050802331	Wężyk przyłączeniowy elastyczny 12 mm
16	8050390123	Zestaw części do przycisków spłukujących Quadro
17	8050417101	Quadro przycisk spłukujący Gaia FI biały
	8050417114	Quadro przycisk spłukujący Gaia FI pergamon
	8050417131	Quadro przycisk spłukujący Gaia FI matowy chrom
	8050417151	Quadro przycisk spłukujący Gaia FI błyszczący chrom
	8050417001	Quadro przycisk spłukujący Gaia DF biały
	8050417014	Quadro przycisk spłukujący Gaia DF pergamon
	8050417031	Quadro przycisk spłukujący Gaia DF matowy chrom
	8050417051	Quadro przycisk spłukujący Gaia DF błyszczący chrom
18	8050416801	Quadro przycisk spłukujący Enyo FI biały
	8050416814	Quadro przycisk spłukujący Enyo FI pergamon
	8050416831	Quadro przycisk spłukujący Enyo FI matowy chrom
	8050416851	Quadro przycisk spłukujący Enyo FI błyszczący chrom
	8050416701	Quadro przycisk spłukujący Enyo DF biały
	8050416714	Quadro przycisk spłukujący Enyo DF pergamon
	8050416731	Quadro przycisk spłukujący Enyo DF matowy chrom
	8050416751	Quadro przycisk spłukujący Enyo DF błyszczący chrom

WISA 2100 TOP

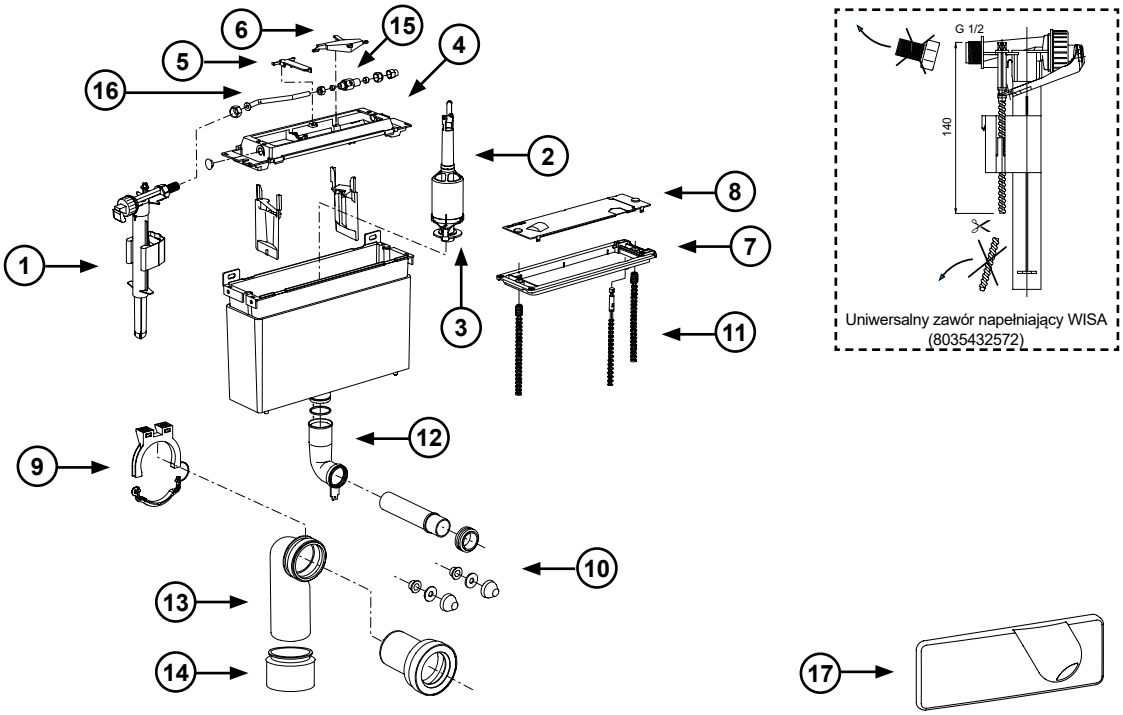

Poz.	Art. nr	Opis
1	8035432572	Uniwersalny hydrauliczny zawór pływakowy napełniający 3/8”
2	8050800511	Mechanizm spłukujący 2100 z uszczelką gumową
	8050800525	Mechanizm spłukujący 2100 pneumatyczny z uszczelką gumową
3	1411988440	Uszczelka gumowa mechanizmu spłukującego 28 x 65 x 3
	8050390037	Zestaw uszczelek gumowych mechanizmu spłukującego 28 x 65 x 3 (5 szt.)
4	8050887103	Pokrywa spłuczki
5	8050887108	Mostek
6	8050887111	Dźwignia
7	8050887124	Ramka do montażu ściennego
8	8050887115	Płytka zamykająca
9	8050887097	Uchwyt kolana odpływowego
10	8050390080	Zestaw przyłączeniowy do miski WC L=230 mm
	8050390081	Zestaw przyłączeniowy do miski WC L=300 mm
11	8050390077	Zestaw kołków mocujących i sterujących do przycisku FI
12	1409985904	Kolano spustowe z podparciem
	8050390061	Zestaw uszczelek gumowych do rury spustowej i kolana odpływowego 90 mm
13	8050887362	Kolano odpływowe PE 90 x 90 mm
14	8050887363	Złączka przejściowa 90 x 110 mm
15	1405987110	Zawór kulowy
16	1405987138	Rurka miedziana przyłączeniowa
17	8050420800	Przycisk spłukujący WISA 2100 top biały
	8050420807	Przycisk spłukujący WISA 2100 top pergamon
	8050420802	Przycisk spłukujący WISA 2100 top beżowy
	8050420829	Przycisk spłukujący WISA 2100 top matowy chrom
	8050420851	Przycisk spłukujący WISA 2100 top błyszczący chrom

WISA 2136

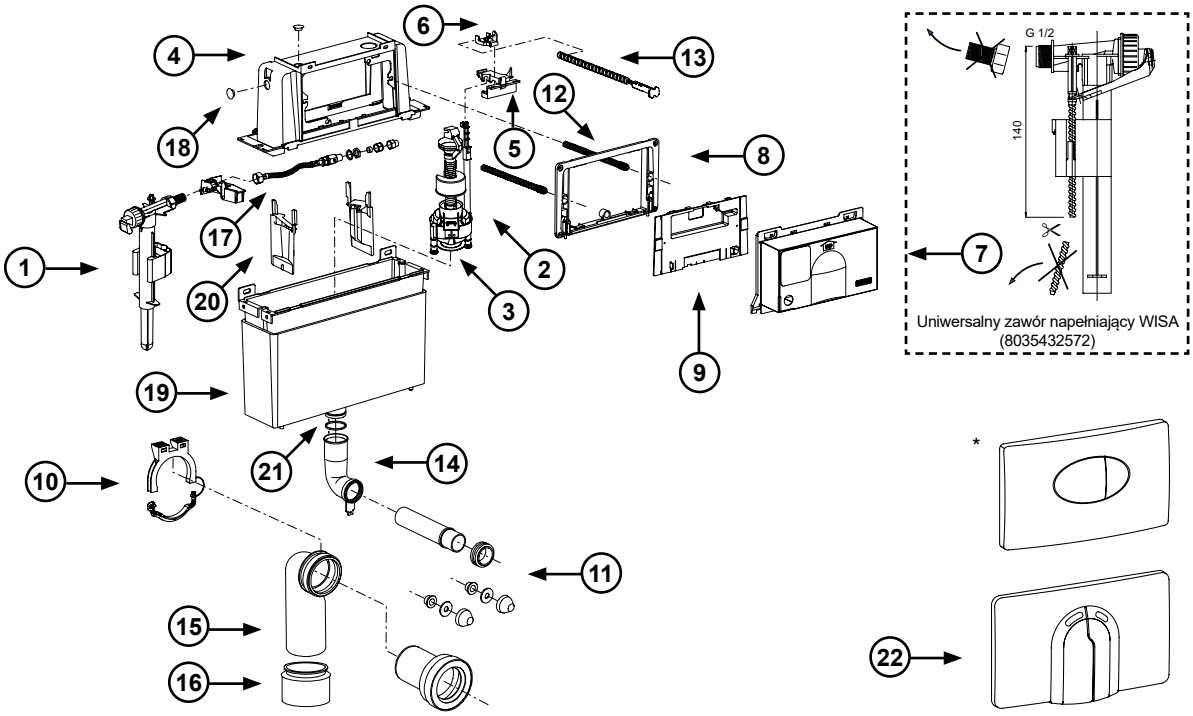

Poz.	Art. nr	Opis
1	8035432572	Uniwersalny hydrauliczny zawór pływakowy napełniający 3/8”
2	8050801523	Mechanizm spłukujący 2100 DF z uszczelką gumową
3	8035390111	Uszczelka gumowa
4	8050887102	Pokrywa spłuczki
5	8050390110	Mostek z dźwignią (nowy model)
6	8050887110	Dźwignia
7	8050887140	Zabezpieczenie otworu rewizyjnego na czas prac murarskich
8	8050887130	Ramka do montażu ściennego do przycisków przednich WISA 2100
9	8050887114	Płytka zamykająca WISA 2100
10	8050887097	Uchwyt kolana odpływowego
11	8050390080	Zestaw przyłączeniowy do miski WC L=230 mm
	8050390081	Zestaw przyłączeniowy do miski WC L=300 mm
12	8050390089	Zestaw kołków mocujących i sterujących do przycisków DF
13	8050390105	Kołek kontrolny do przycisków DF
14	8050887355	Kolano spustowe WISA XS z podparciem
	8050390061	Zestaw uszczelek gumowych do kolana spustowego i odpływowego 90 mm
15	8050887362	Kolano odpływowe PE 90 x 90 mm
16	8050887363	Złączka przejściowa 90 x 110 mm
17	8050802330	Wężyk przyłączeniowy elastyczny 1/2”
	8050802331	Wężyk przyłączeniowy elastyczny 12 mm
18	8050887157	Zaślepka
19	8050887101	Spłuczka - część dolna
20	8050887106	Przegroda zbiornika
21	1601988575	O-ring44,5 mm
22	8050420730	Przycisk spłukujący 2100 DF biały
	8050420737	Przycisk spłukujący 2100 DF pergamon
	8050420759	Przycisk spłukujący 2100 DF matowy chrom
	8050420751	Przycisk spłukujący 2100 DF błyszczący chrom

*Ostatnia produkcja 2000

WISA 2100

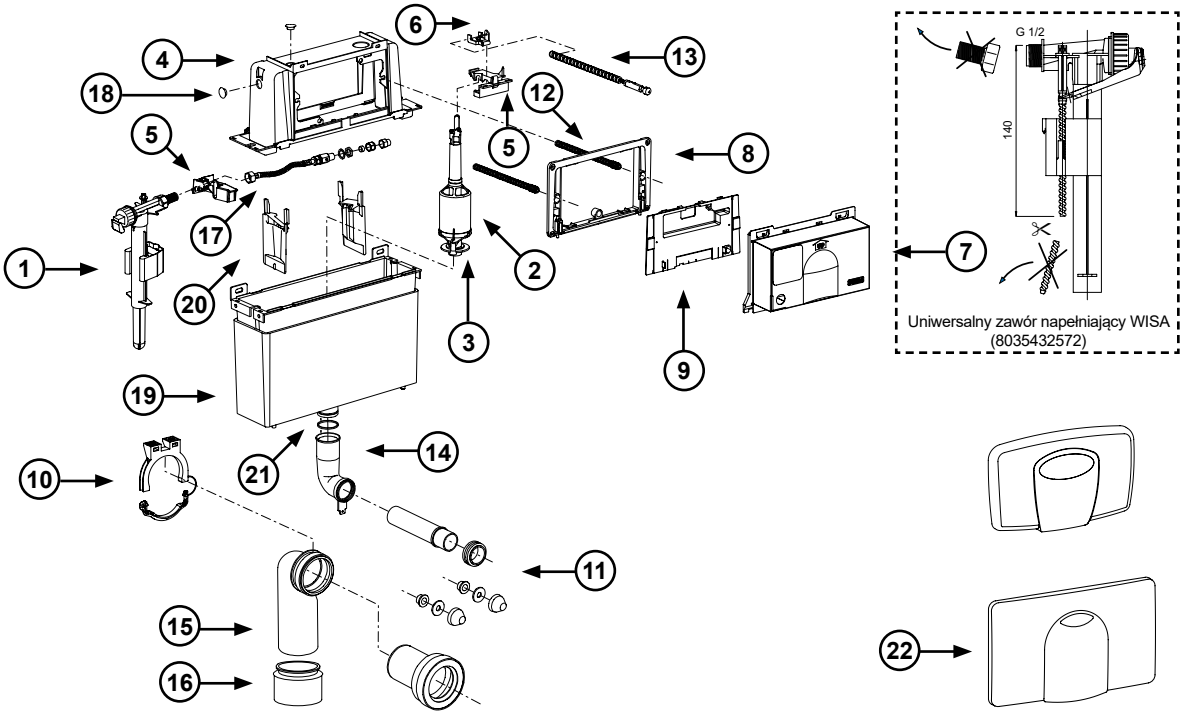

Poz.	Art. nr	Opis
1	8035432572	Uniwersalny zawór napełniający DLD
2	8050800511	Zawór spustowy do WISA 2100/2102
	8050800525	Zawór spustowy do WISA 2100 ze spłukiwaniem penumatycznym
3	1411988440	Uszczelka gumowa mechanizmu spłukującego
4	8050887102	Pokrywa spłuczki
5	8050390110	Mostek z dźwignią
6	8050887110	Dźwignia
7	8050887140	Zabezpieczenie otworu rewizyjnego na czas prac murarskich
8	8050887130	Ramka do montażu ściennego do przycisków przednich WISA 2100
9	8050887114	Płytka zamykająca WISA 2100
10	8050887097	Uchwyt kolana odpływowego
11	8050390080	Zestaw przyłączeniowy do miski WC, Ø 90 mm, L=230 mm
	8050390081	Zestaw przyłączeniowy do miski WC, Ø 90 mm, L=300 mm
12	8050390077	Zestaw kołków mocujących i sterujących do przycisku FI
13	8050390104	Kołki kontrolne do przycisków FI
14	8050887355	Kolano spustowe WISA XS z podparciem
	8050390061	Zestaw uszczelek gumowych do kolana spustowego i odpływowego 90 mm
15	8050390090	Kolano odpływowe Ø 90 / 90 mm
16	8050390091	Złączka przejściowa Ø 90 / 110 mm
17	8050802330	Wężyk przyłączeniowy elastyczny 1/2”
	8050802331	Wężyk przyłączeniowy elastyczny 12 mm
18	8050887157	Zaślepka
19	8050887101	Spłuczka - część dolna
20	8050887106	Przegorda zbiornika
21	1601988575	O-ring , 44,5 mm
22	8050420600	Przycisk spłukujący 2100 FI biały
	8050420607	Przycisk spłukujący 2100 FI pergamon
	8050420629	Przycisk spłukujący 2100 FI chrom matowy
	8050420651	Przycisk spłukujący 2100 FI chrom błyszczący

AP100

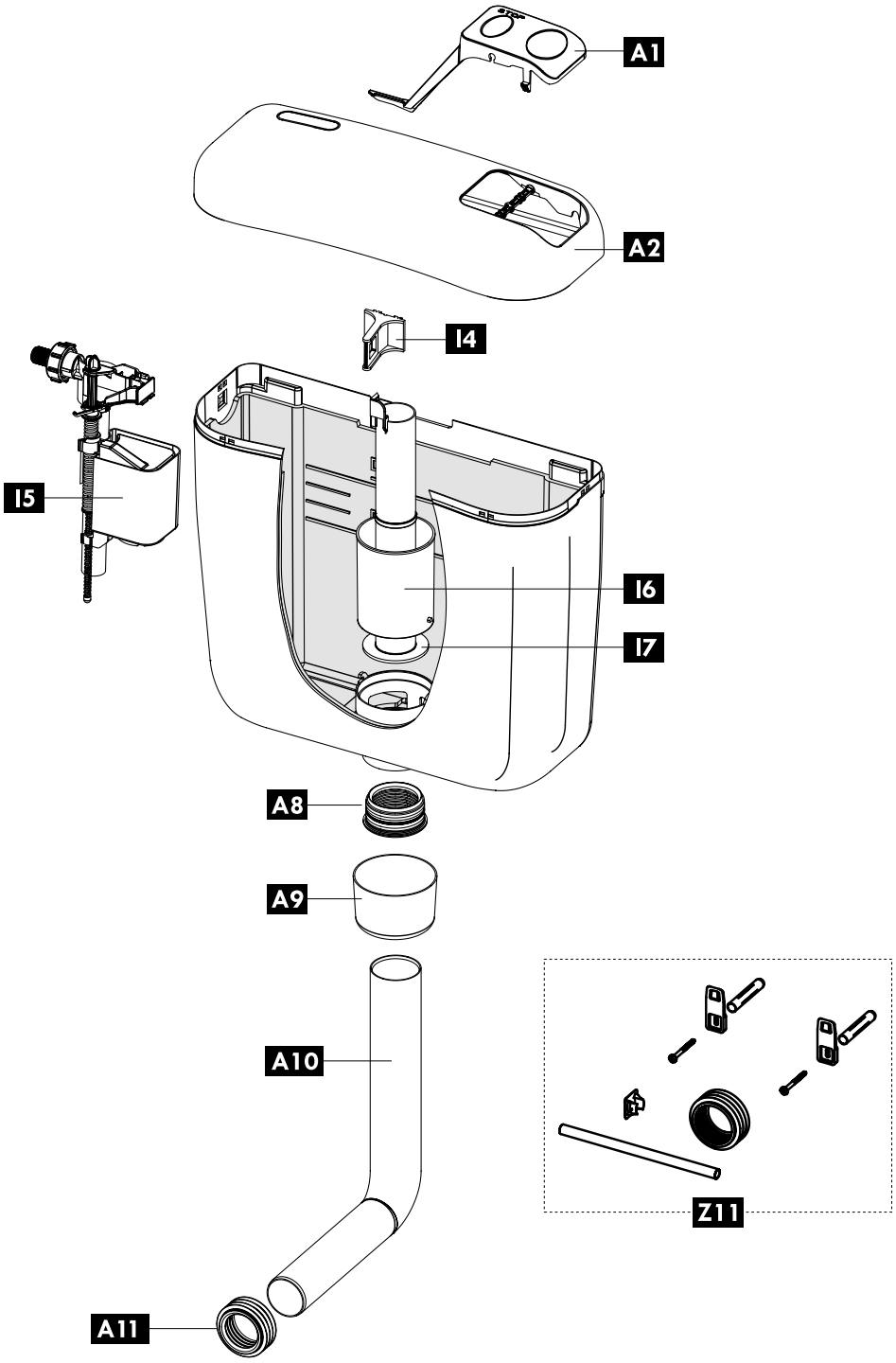

Poz.	Art. nr	Kod EAN	Opis	Kolor	Informacje dodatkowe
A 1	606399	3838912028815	Przyciski spłuczki	biały	
A 2	606406	3838912028921	Pokrywa spłuczki	biały	bez przycisków
A 8	243281	3838912032911	Uszczelka kolana spustowego		
A 9	243277	3838912032928	Rozeta	biały	
A 10	607359	3838912029720	Kolano spustowe	biały	
A 10	674830	3838912063250	Kolano spustowe 325 x 220 mm	biały	
A 11	196907	3838912501905	Seal toilet bowl Ø44/55		
I 4	243285	3838912033024	Uchwyt zaworu napełniającego		
I 5	628458	3838912038012	Zawór napełniający		
I 6	605920	3838912028112	Zawór spustowy		komplet z uszczelką
I 7	243275	3838912033918	Uszczelka zaworu spustowego		
Z 11	242859	3838912034021	Zestaw montażowy		

AP102

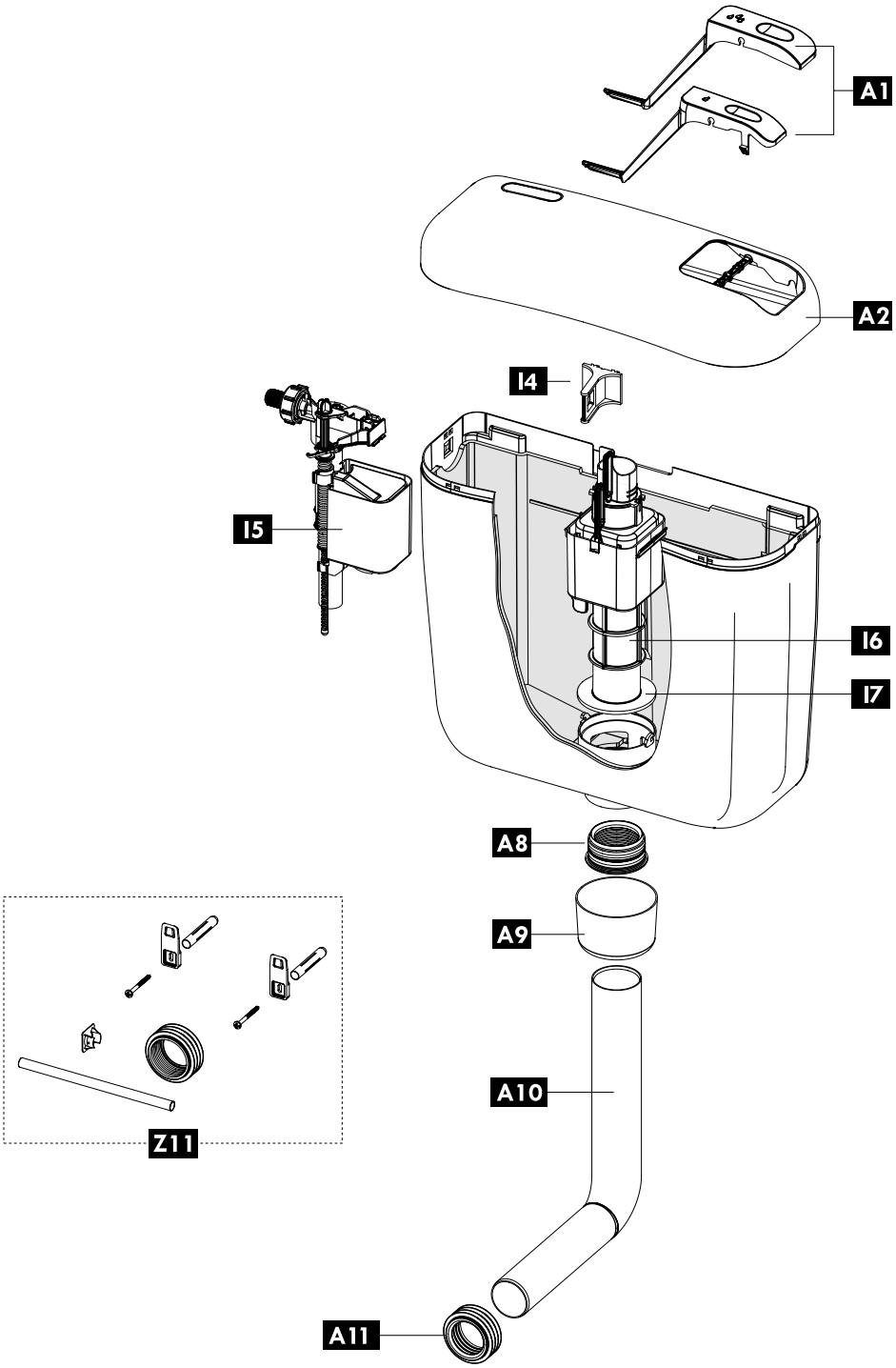

Poz.	Art. nr	Kod EAN	Opis	Kolor	Informacje dodatkowe
A 1	606407	3838912029003	Przyciski spłuczki	biały	
A 2	606406	3838912028921	Pokrywa spłuczki	biały	bez przycisków
A 8	243281	3838912032911	Uszczelka kolana spustowego		
A 9	243277	3838912032928	Rozeta	biały	
A 10	607359	3838912029720	Kolano spustowe	biały	
A 10	674830	3838912063250	Kolano spustowe 325 x 220 mm	biały	
A 11	196907	3838912501905	Uszczelnienie miski toaletowej Ø44/55		
I 4	243285	3838912033024	Uchwyt zaworu napełniającego		
I 5	628458	3838912038012	Zawór napełniający		
I 6	243280	3838912033109	Zawór spustowy		komplet z uszczelką
I 7	243275	3838912033918	Uszczelka zaworu spustowego		
Z 11	242859	3838912034021	Zestaw montażowy		

AP120

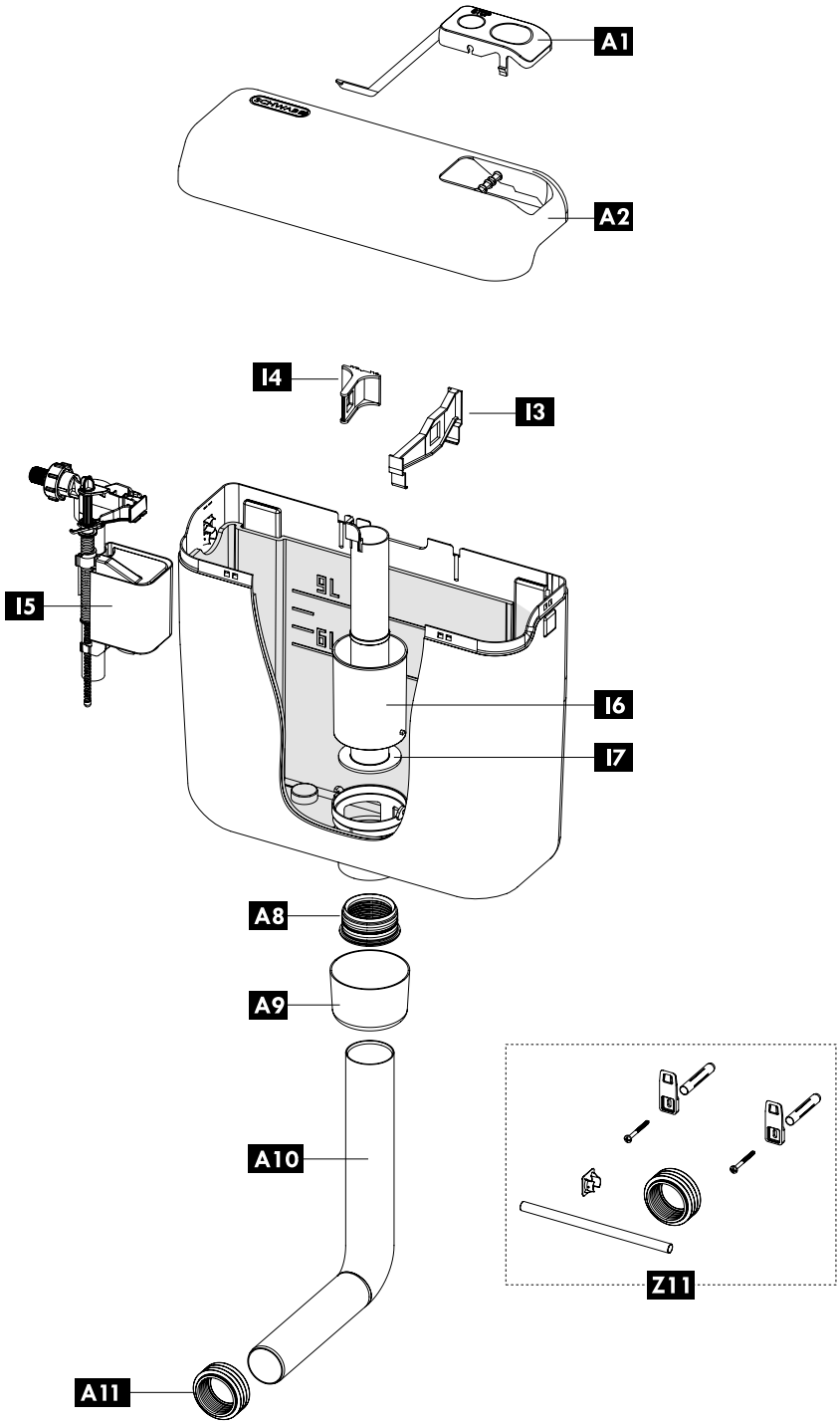

Poz.	Art. nr	Kod EAN	Opis	Kolor	Informacje dodatkowe
A 1	606396	3838912028617	Przyciski spłuczki	biały	
A 2	606405	3838912028907	Pokrywa spłuczki	biały	bez przycisków
A 8	243281	3838912032911	Uszczelka kolana spustowego		
A 9	243277	3838912032928	Rozeta	biały	
A 10	607359	3838912029720	Kolano spustowe	biały	
A 10	674830	3838912063250	Kolano spustowe 325 x 220 mm	biały	
A 11	196907	3838912501905	Uszczelnienie miski toaletowej Ø44/55		
I 3	243282	3838912033017	Uchwyt zaworu napełniającego 1		
I 4	243285	3838912033024	Uchwyt zaworu napełniającego 2		
I 5	628458	3838912038012	Zawór napełniający		
I 6	605920	3838912028112	Zawór spustowy		komplet z uszczelką
I 7	243275	3838912033918	Uszczelka zaworu spustowego		
Z 11	242859	3838912034021	Zestaw montażowy		

AP122 (122.00XX)

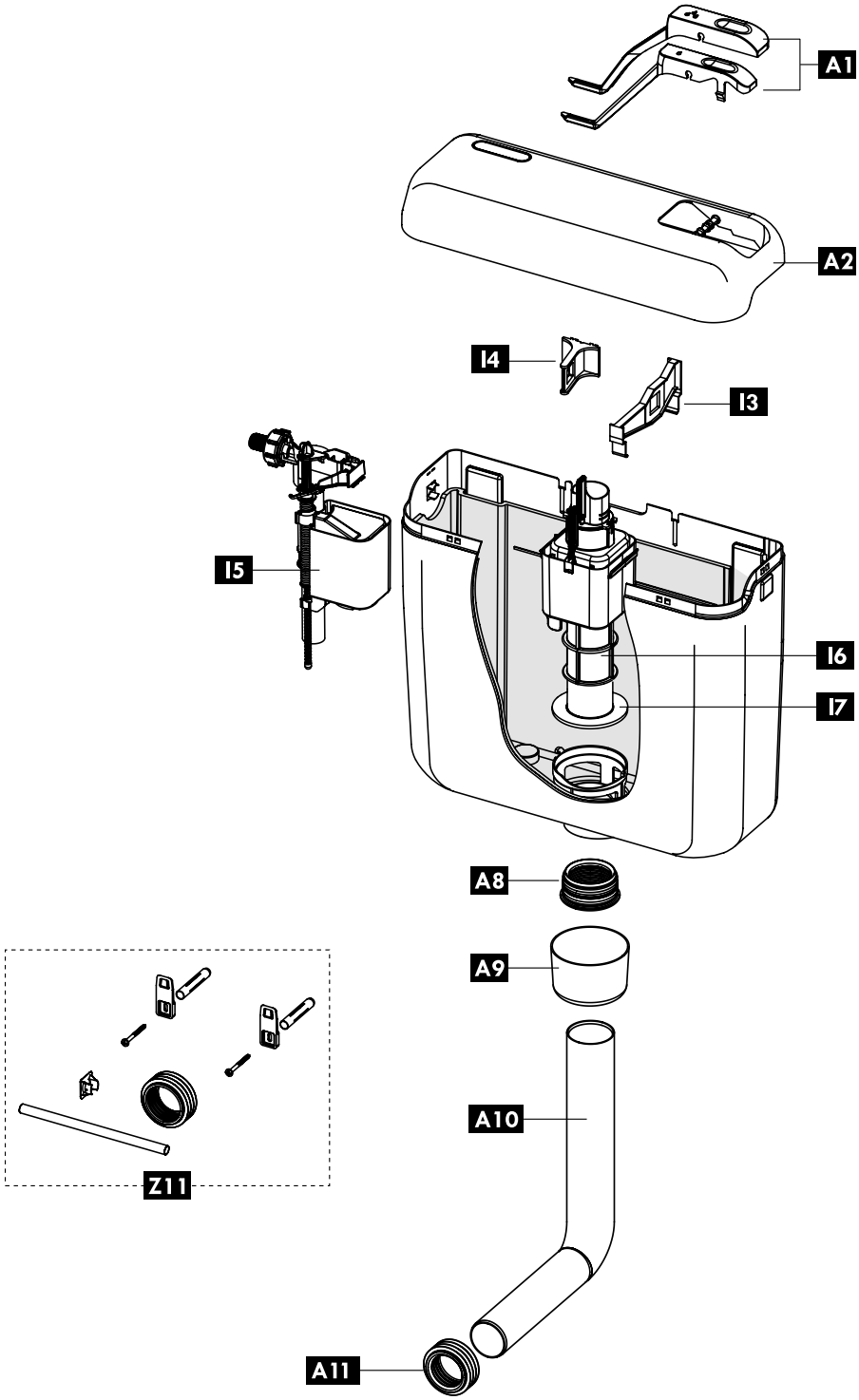

Poz.	Art. nr	Kod EAN	Opis	Kolor	Informacje dodatkowe
A 1	243276	3838912032829	Przyciski spłuczki	biały	
A 2	243278	3838912032904	Pokrywa spłuczki	biały	bez przycisków
A 8	243281	3838912032911	Uszczelka kolana spustowego		
A 9	243277	3838912032928	Rozeta	biały	
A 10	243283	3838912033000	Kolano spustowe	biały	
A 10	674830	3838912063250	Kolano spustowe 325 x 220 mm	biały	
A 11	196907	3838912501905	Uszczelnienie miski toaletowej Ø44/55		
I 3	243282	3838912033017	Uchwyt zaworu napełniającego 1		
I 4	243285	3838912033024	Uchwyt zaworu napełniającego 2		
I 5	628458	3838912038012	Zawór napełniajacy		
I 6	243280	3838912033109	Zawór spustowy		komplet z uszczelką
I 7	243275	3838912033918	Uszczelka zaworu spustowego		
Z 11	242859	3838912034021	Zestaw montażowy		

AP160 (160.00XX / 60.000)

od 1985 do 1989, P-IX 3369/I, od 1989, P-IX 3340/I

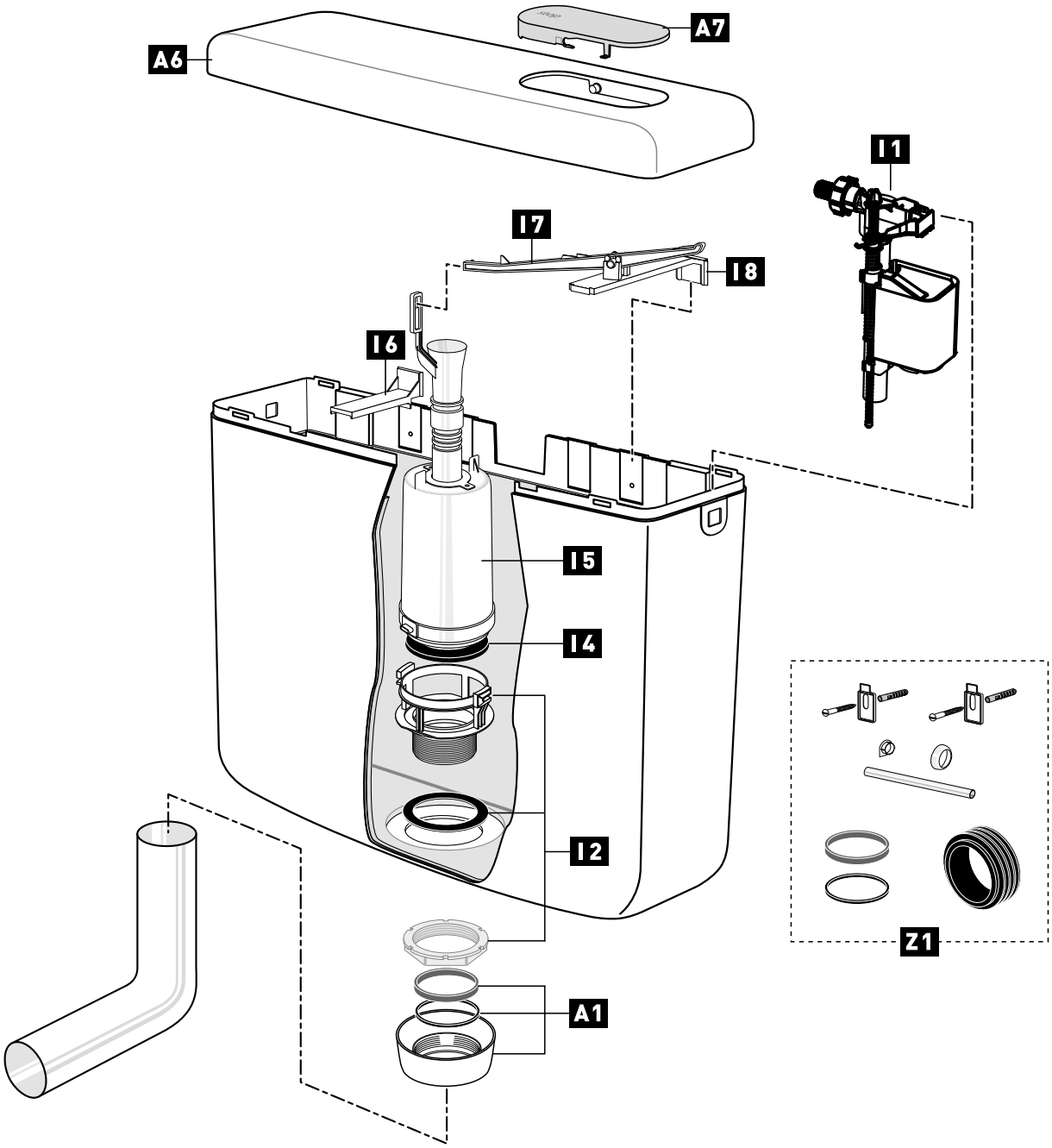

Poz.	Art. nr	Kod EAN	Opis	Kolor	Informacje dodatkowe
A 1	363776	4016817024159	Rozeta	biały	z uszczelką i pierścieniem dociskowym
A 6	251567	3838912033826	Pokrywa spłuczki	biały	z przyciskiem
A 7	228575	3838912032706	Przyciski spłuczki	biały	
I 1	628458	3838912038012	Zawór napełniający		
	4060432572	8711778212701	Zawór napełniający		
I 2	251166	3838912033819	Gniazdo zaworu spustowego		komplet
I 4	351517	3838912033901	Uszczelka zaworu spustowego		
I 5	239201	3838912032713	Zawór spustowy		komplet z uszczelką
I 6	239331	3838912032720	Uchwyt montażowy		
I 7	241332	3838912032805	Dzwignia uruchamiająca		
I 8	228580	3838912032812	Wspornik dzwigni		
Z 1	365135	3838912033802	Zestaw montażowy		

AP170 (170.00XX)

od 1993, P-IX 3622/I

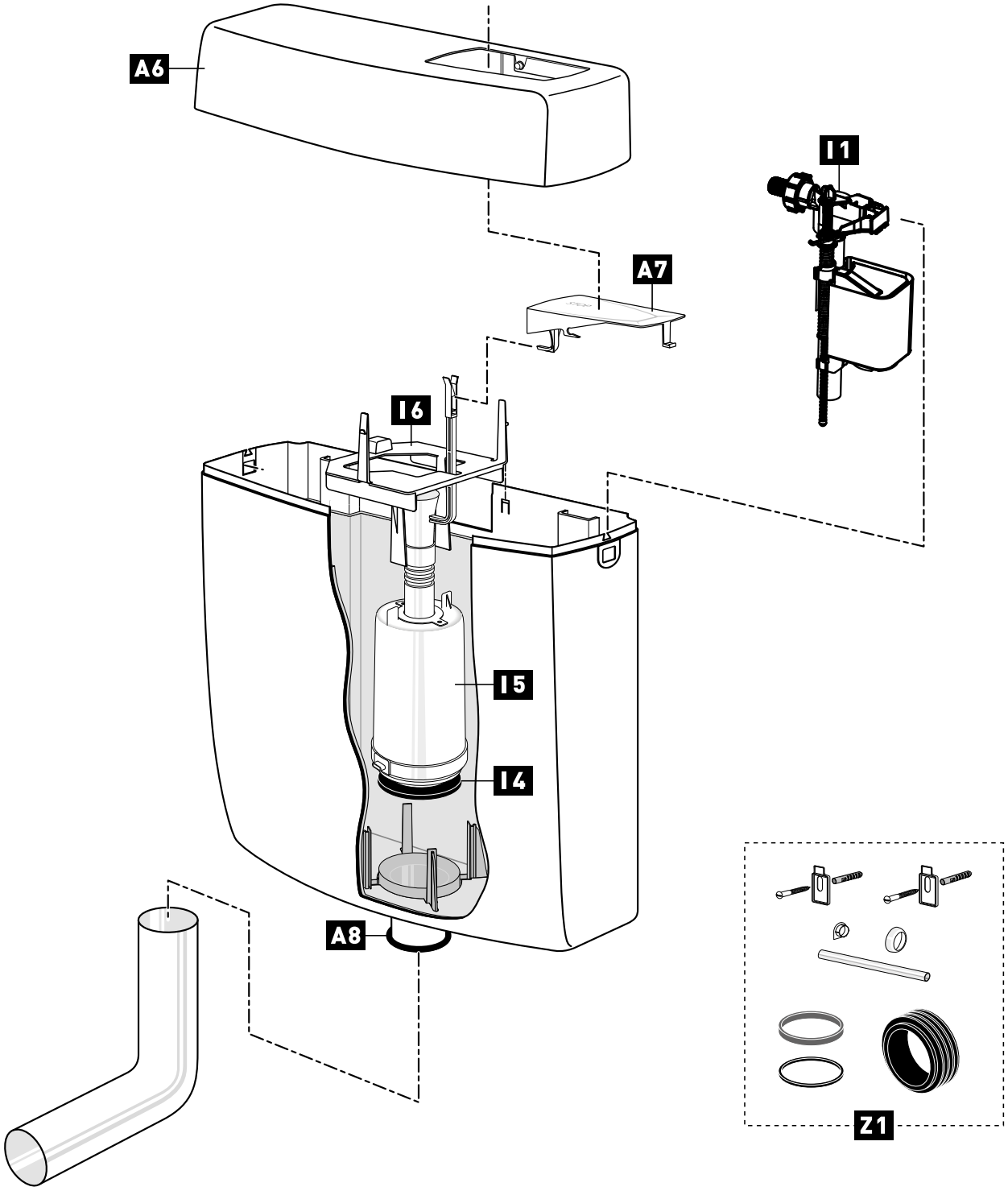

Poz.	Art. nr	Kod EAN	Opis	Kolor	Informacje dodatkowe
A 6	236918	3838912033116	Pokrywa spłuczki	biały	z przyciskiem
A 7	234125	3838912033123	Przyciski spłuczki	biały	
A 8	363808	4016817026061	O-Ring		do kolana spustowego
	674429	3838912063113	O-Ring		do kolana spustowego, od 06/2018
I 1	628458	3838912038012	Zawór napełniający		
I 4	351517	3838912033901	Uszczelka zaworu spustowego		
I 5	251565	3838912033208	Zawór spustowy		komplet z uszczelką
I 6	239332	3838912033215	Mostek		
Z 1	365135	3838912033802	Zestaw montażowy		

AP220 / WISA 500

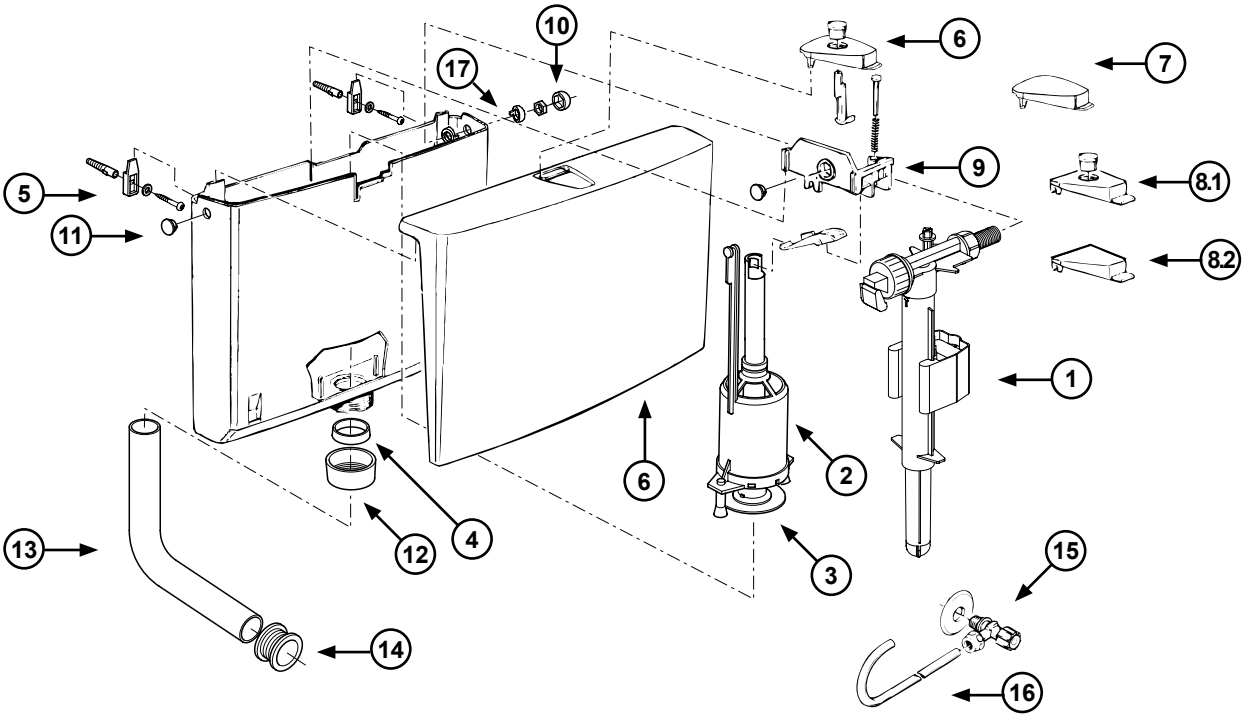

W związku z modyfikacją pokrywy spłuczki, nie pasują do niej stare przyciski. Stare modele przycisków można zamówić osobno. Nowe pokrywy dostępne są wraz z dołączonymi przyciskami. Nowe pokrywy pasują do starych spłuczek. .

Poz.	Art. nr	Opis
1	8035432572	Uniwersalny hydrauliczny zawór pływakowy napełniający 3/8”
2	8050800504	Mechanizm spłukujący z uszczelką gumową
3	1411988440	Uszczelka gumowa mechanizmu spłukującego 28 x 65 x 3
	8050390037	Zestaw uszczelek gumowych mechanizmu spłukującego 28 x 65 x 3 (5 szt.)
	1411988436	Uszczelka gumowa mechanizmu spłukującego (stary model)
4	8050882450	Uszczelka kolana spustowego
	8050390025	Zestaw uszczelek kolana spustowego (5 szt.)
5	8050800078	Zestaw montażowy z uszczelką kolana spustowego
6	8050411201	Pokrywa spłuczki i przyciski białe
	8050411203	Pokrywa spłuczki i przyciski beżowe
	8050411214	Pokrywa spłuczki i przyciski pergamon
	8050882769	Pokrywa spłuczki i przyciski manhattan
7	8050899149	Przycisk biały (nowy model, bez funkcji przerywania spłukiwania)
8.1	8050411901	Przycisk WISA 500 biały (stary model)
8.2	8050885500	Przycisk WISA 500 biały (stary model, bez funkcji przerywania spłukiwania)
	8050885400	Przycisk WISA 500 czarna (stary model, bez funkcji przerywania spłukiwania)
9	8050800198	Mostek - komplet
10	8050882382	Osłona nakrętki biała
	8050886394	Osłona nakrętki beżowa
	8050886397	Osłona nakrętki pergamon
	8050886379	Osłona nakrętki manhattan
11	8050882480	Zaślepka biała
	8050390067	Zestaw zaślepek białaych (5 szt.)
	8050882482	Zaślepka beżowa
	8050886237	Zaślepka pergamon
	8050886249	Zaślepka manhattan
12	8050882430	Nakrętka mocująca kolano spustowe biała
	8050390002	Zestaw nakrętek mocujących kolano spustowe białych (5 szt.)
	8050882432	Nakrętka mocująca kolano spustowe beżowa
	8050882227	Nakrętka mocująca kolano spustowe pergamon
	8050882224	Nakrętka mocująca kolano spustowe manhattan
13	8050110101	Kolano spustowe 230 x 210 białe
	8050110103	Kolano spustowe 230 x 210 beżowe
	8050110114	Kolano spustowe 230 x 210 pergamon
	8050110110	Kolano spustowe 230 x 210 manhattan
14	8050985530	Manszeta połączeniowa do miski ustępowej
	8050390093	Zestaw manszet połączeniowych do miski ustępowej (5 szt.)
15	1403987112	Zawór odcinający 1/2”
16	1405987117	Rurka miedziana przyłączeniowa
17	8050882490	Pierścień mocujący

AP230 / WISA 336 DF

Do 06 / 2020

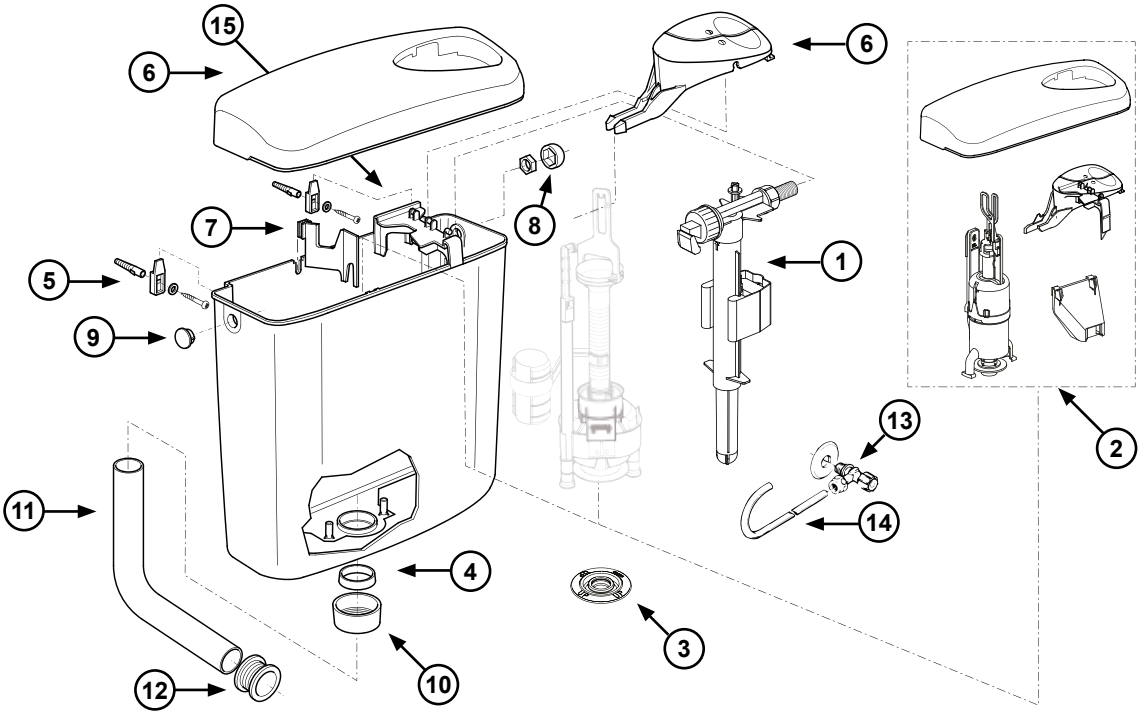

Poz.	Art. nr	Opis
1	8035432795	HVK G 3/8 króciec mosiężny
2	8050800101	Zawór spłukujący z uszczelką, pokrywa spłuczki z przyciskami - biały
3	8035390111	Uszczelka gumowa
4	8050882450	Uszczelka kolana spustowego
5	8050800078	Zestaw montażowy z uszczelką kolana spustowego
6	8050411401	Pokrywa spłuczki biała z przyciskami
	8050412601	Przycisk biały
7	8050883276FM	Mostek
8	8050882382	Osłona nakrętki biała
9	8050882480	Zaślepka biała
10	8050882430	Nakrętka mocująca kolano spustowe biała
11	8050110101	Kolano spustowe 230 x 210 białe
12	8050985530	Manszeta połączeniowa do miski ustępowej
13	1403987112	Zawór odcinający 1/2”
14	1405987116	Rurka miedziana przyłączeniowa
15	8050883649	Przyciski mostka

AP230 / WISA 336 DF

Od 07 / 2020

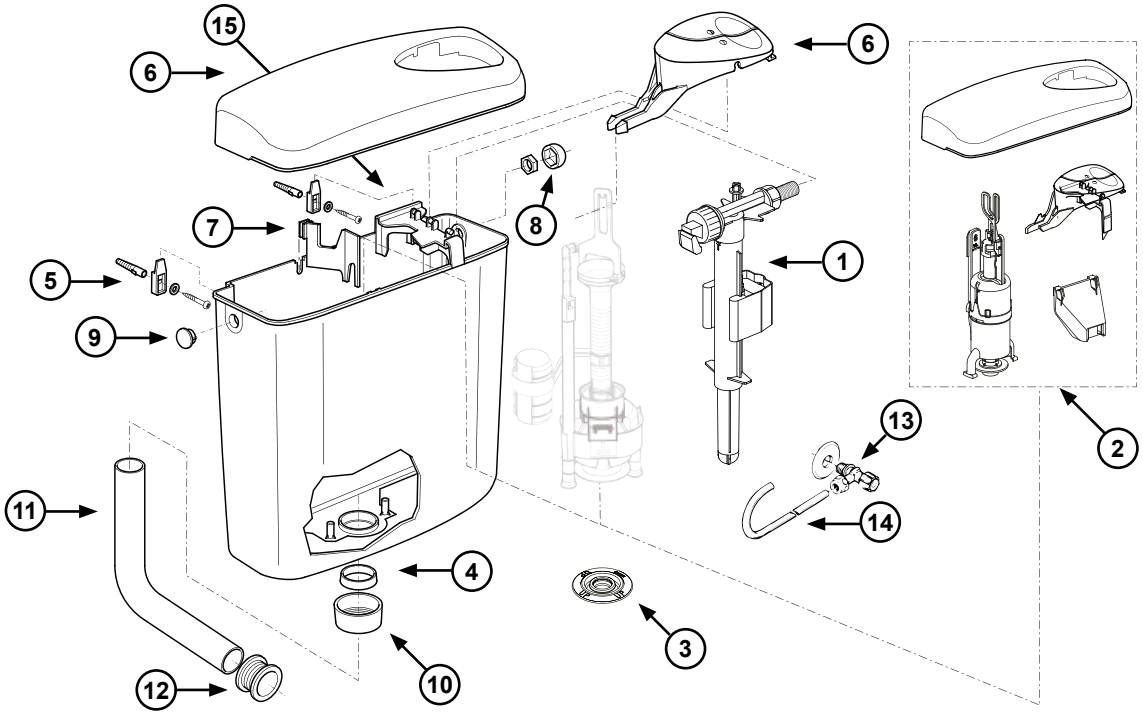

Poz.	Art. nr	Opis
1	8035432795	HVK G 3/8 króciec mosiężny
2	8050801518	Zawór spłukujący z uszczelką
3	8035390111	Uszczelka gumowa
4	8050882450	Uszczelka kolana spustowego
5	8050800078	Zestaw montażowy z uszczelką kolana spustowego
6	8050411401	Pokrywa spłuczki biała z przyciskami
	8050412601	Przycisk biały
7	8050887260	Mostek
8	8050882382	Osłona nakrętki biała
9	8050882480	Zaślepka biała
10	8050882430	Nakrętka mocująca kolano spustowe biała
11	8050110101	Kolano spustowe 230 x 210 białe
12	8050985530	Manszeta połączeniowa do miski ustępowej
13	1403987112	Zawór odcinający 1/2”
14	1405987116	Rurka miedziana przyłączeniowa
15	8050883649	Przyciski mostka

AP260 / WISA 470

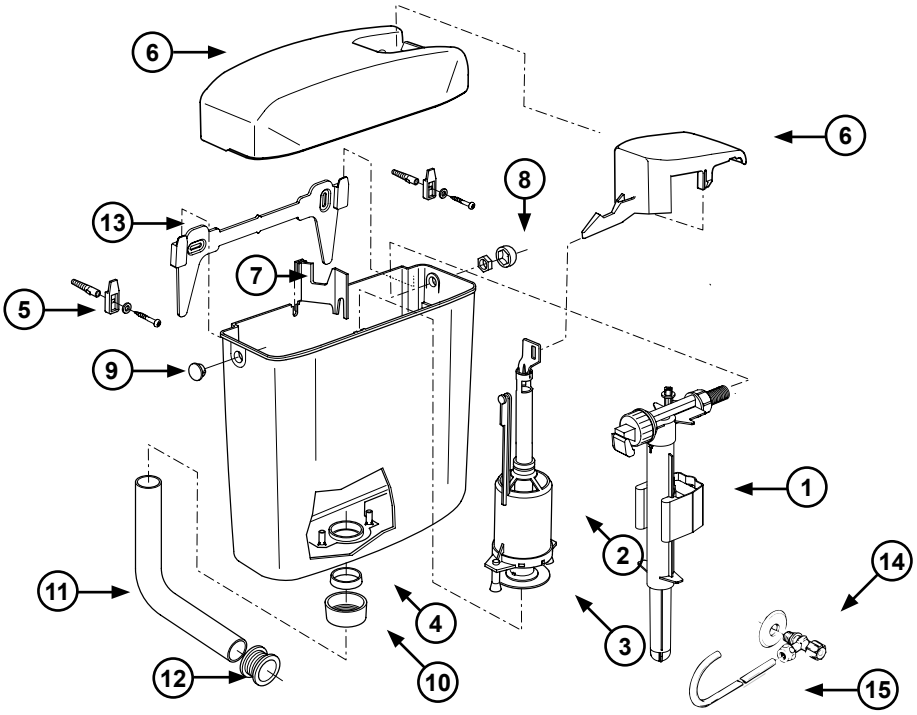

Poz.	Art. nr	Opis
1	8035432572	Uniwersalny pływakowy zawór napełniający 3/8”
2	8050800527	Mechanizm spłukujący z uszczelką gumową
3	1411988440	Uszczelka gumowa mechanizmu spłukującego
4	8050882450	Uszczelka kolana spustowego
5	8050800078	Zestaw montażowy z uszczelką kolana spustowego (8050882450)
6	8050410301	Pokrywa spłuczki z przyciskiem spłukującym biała
	8050410303	Pokrywa spłuczki z przyciskiem spłukującym beżowa
	8050887960	Pokrywa spłuczki z przyciskiem spłukującym manhattan
	8050887964	Pokrywa spłuczki z przyciskiem spłukującym pergamon
7	8050883276	Mostek
8	8050882382	Osłona nakrętki biała
	8050886394	Osłona nakrętki beżowa
	8050886379	Osłona nakrętki manhattan
	8050886397	Osłona nakrętki pergamon
9	8050882480	Zaślepka biała
	8050882482	Zaślepka beżowa
	8050886249	Zaślepka manhattan
	8050886237	Zaślepka pergamon
10	8050882430	Nakrętka mocująca kolano spustowe biała
	8050882432	Nakrętka mocująca kolano spustowe beżowa
	8050882224	Nakrętka mocująca kolano spustowe manhattan
	8050882227	Nakrętka mocująca kolano spustowe pergamon
11	8050110101	Kolano spustowe 230 x 210 białe
	8050110103	Kolano spustowe 230 x 210 beżowe
	8050110110	Kolano spustowe 230 x 210 manhattan
	8050110114	Kolano spustowe 230 x 210 pergamon
12	8050985530	Manszeta połączeniowa do miski ustępowej
13	8050885205	Uchwyt montażowy
14	1403987112	Zawór odcinający 1/2”
15	1405987116	Rurka miedziana przyłączeniowa

AP270 / WISA 1000

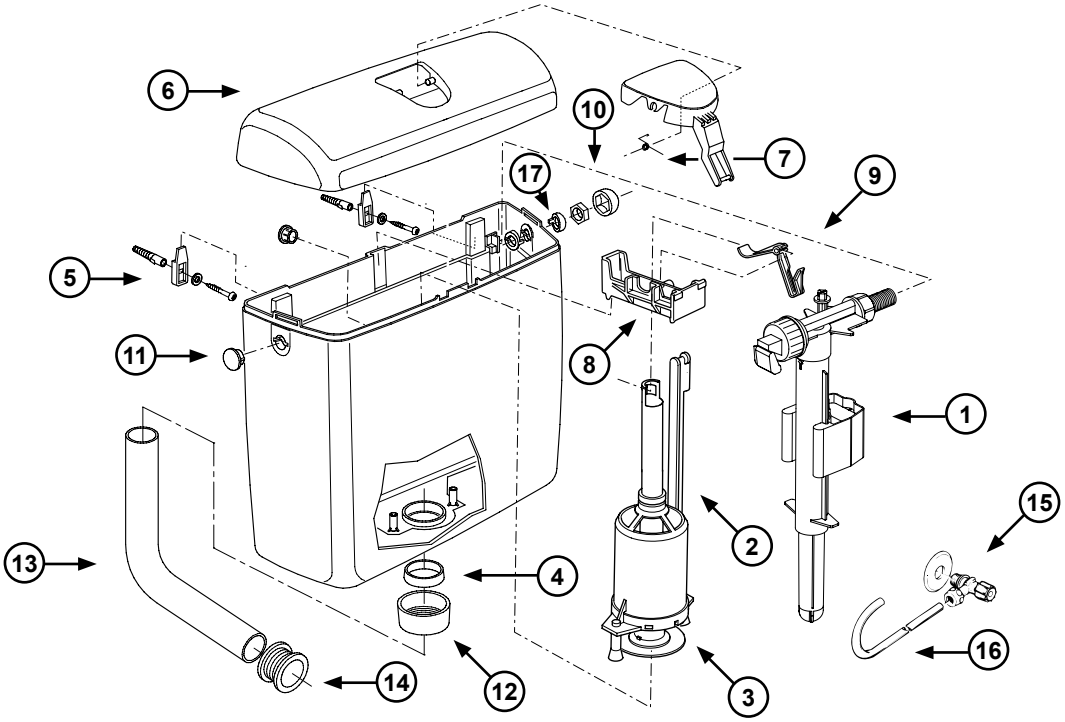

Poz.	Art. nr	Opis
1	8035432572	Uniwersalny pływakowy zawór napełniający 3/8”
2	8050800507	Zawór spustowy z uszczelką gumową
3	1411988440	Uszczelka gumowa mechanizmu spłukującego
4	8050882450	Uszczelka kolana spustowego
5	8050800078	Zestaw montażowy z uszczelką kolana spustowego (8050882450)
6	8050410801	Pokrywa spłuczki z przyciskiem spłukującym biała
	8050410803	Pokrywa spłuczki z przyciskiem spłukującym beżowa
	8050410814	Pokrywa spłuczki z przyciskiem spłukującym pergamon
	8050410810	Pokrywa spłuczki z przyciskiem spłukującym manhattan
	8050883533	Pokrywa spłuczki z przyciskiem spłukującym bermuda
	8050883536	Pokrywa spłuczki z przyciskiem spłukującym omszały zielony
	8050883539	Pokrywa spłuczki z przyciskiem spłukującym curry
	8050883543	Pokrywa spłuczki z przyciskiem spłukującym karamel
	8050883551	Pokrywa spłuczki z przyciskiem spłukującym calypso
	8050883556	Pokrywa spłuczki z przyciskiem spłukującym bali brown
7	1401980620	Sprężyna przycisku spłukującego
8	8050883652	Mostek
9	8050883653	Dzwignia zaworu spustowego
10	8050882382	Osłona nakrętki biała
	8050886394	Osłona nakrętki beżowa
	8050886379	Osłona nakrętki manhattan
	8050886397	Osłona nakrętki pergamon
11	8050883750	Zaślepka biała
	8050883752	Zaślepka beżowa
	8050883757	Zaślepka pergamon
	8050883769	Zaślepka manhattan
12	8050882430	Nakrętka mocująca kolano spustowe biała
	8050882432	Nakrętka mocująca kolano spustowe beżowa
	8050882224	Nakrętka mocująca kolano spustowe manhattan
	8050882227	Nakrętka mocująca kolano spustowe pergamon
13	8050110101	Kolano spustowe 230 x 210 białe
	8050110103	Kolano spustowe 230 x 210 beżowe
	8050110110	Kolano spustowe 230 x 210 manhattan
	8050110114	Kolano spustowe 230 x 210 pergamon
14	8050985530	Manszeta połączeniowa do miski ustępowej
15	1403987112	Zawór odcinający 1/2”
16	1405987118	Rurka miedziana przyłączeniowa
17	8050883620	Pierścień mocujący biały
	8050883622	Pierścień mocujący beżowy
	8050883627	Pierścień mocujący pergamon
	8050883639	Pierścień mocujący manhattan

AP410

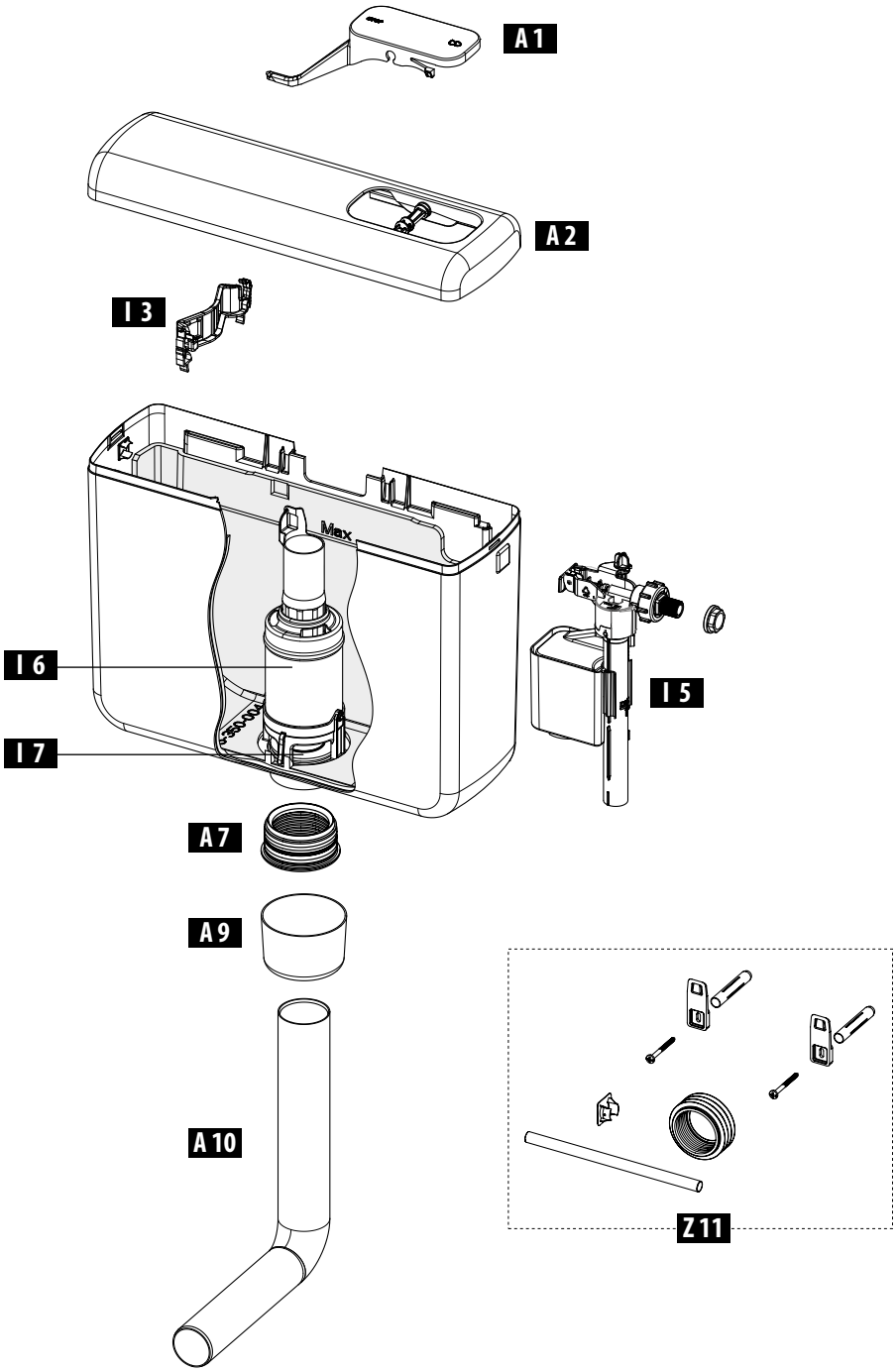

Poz.	Art. nr	Kod EAN	Opis	Kolor	Informacje dodatkowe
A 1	635735	3838912039422	Przycisk spłuczki	biały	
A 2	635736	3838912039521	Pokrywa spłuczki	biały	bez przycisku
A 7	243281	3838912032911	Uszczelka kolana spustowego		
A 9	243277	3838912032928	Rozeta	biały	
A10	607359	3838912029720	Kolano spustowe	biały	
A10	674830	3838912063250	Kolano spustowe 325 x 220 mm	biały	
I 3	635739	3838912039828	Uchwyt zaworu napełniającego		
I 5	628458	3838912038012	Zawór napełniajacy		
I 6	635738	3838912039729	Zawór spustowy		komplet z uszczelką
I 7	243275	3838912033918	Uszczelka zaworu spustowego		
Z 11	242859	3838912034021	Zestaw montażowy		

AP412

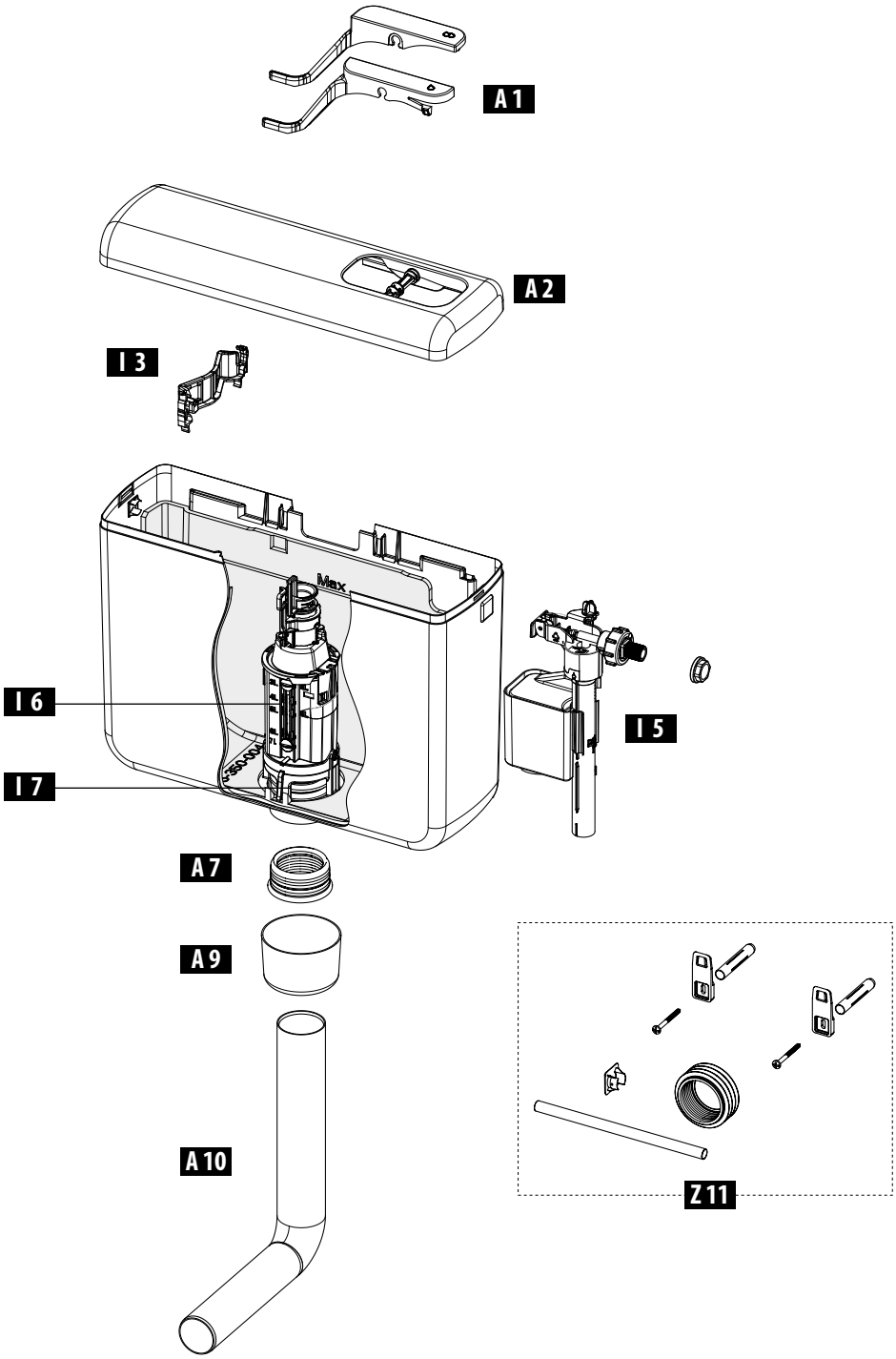

Poz.	Art. nr	Kod EAN	Opis	Kolor	Informacje dodatkowe
A 1	635734	3838912039323	Przyciski spłuczki	biały	
A 2	635736	3838912039521	Pokrywa spłuczki	biały	bez przycisków
A 7	243281	3838912032911	Uszczelka kolana spustowego		
A 9	243277	3838912032928	Rozeta	biały	
A10	607359	3838912029720	Kolano spustowe	biały	
A10	674830	3838912063250	Kolano spustowe 325 x 220 mm	biały	
I 3	635739	3838912039828	Uchwyt zaworu napełniającego		
I 5	628458	3838912038012	Zawór napełniajacy		
I 6	635737	3838912039620	Zawór spustowy		komplet z uszczelką
I 7	243275	3838912033918	Uszczelka zaworu spustowego		
Z 11	242859	3838912034021	Zestaw montażowy		

AP240 / WISA 444 (OD WRZEŚNIA 1999)

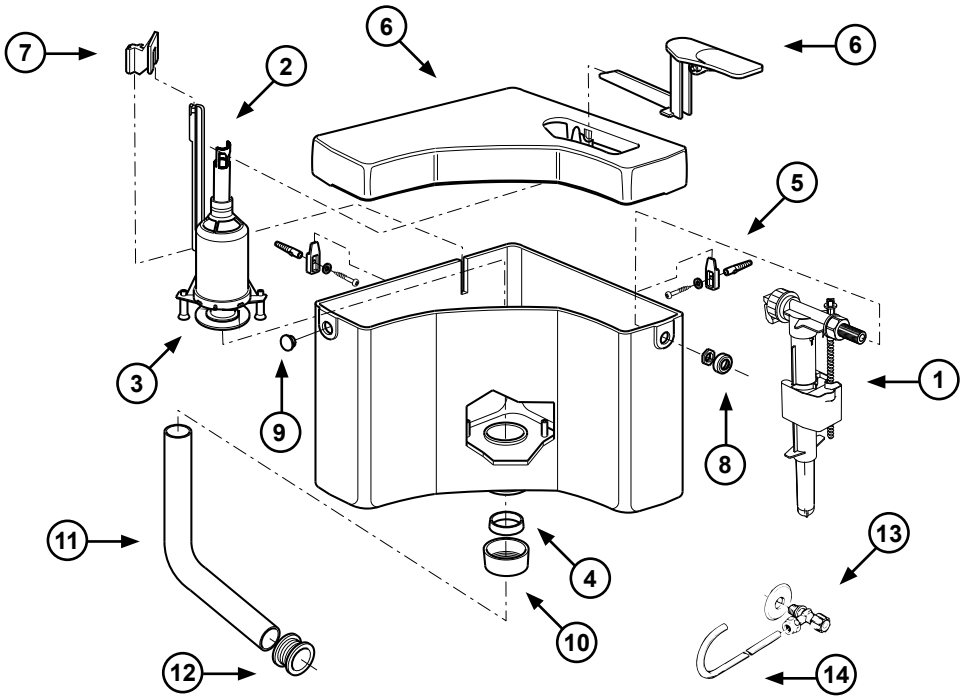

Poz.	Art. nr	Opis
1	8035432572	Uniwersalny hydrauliczny zawór pływakowy napełniający 3/8”
2	8050800500	Mechanizm spłukujący z uszczelką gumową
3	1411988440	Uszczelka gumowa mechanizmu spłukującego 28 x 65 x 3
	8050390037	Zestaw uszczelek gumowych mechanizmu spłukującego 28 x 65 x 3 (5 szt.)
4	8050882450	Uszczelka kolana spustowego
	8050390025	Zestaw uszczelek kolana spustowego (5 szt.)
5	8050800078	Zestaw montażowy z uszczelką kolana spustowego
6	8050410401	Pokrywa spłuczki z przyciskiem biała
	8050410414	Pokrywa spłuczki z przyciskiem pergamon
	8050411701	Przycisk biały
7	8050887076	Mostek
8	8050882382	Osłona nakrętki biała
	8050886397	Osłona nakrętki pergamon
9	8050882480	Zaślepka biała
	8050390067	Zestaw zaślepek białaych (5 szt.)
	8050886237	Zaślepka pergamon
10	8050882430	Nakrętka mocująca kolano spustowe biała
	8050390002	Zestaw nakrętek mocujących kolano spustowe białych (5 szt.)
	8050882227	Nakrętka mocująca kolano spustowe pergamon
11	8050110101	Kolano spustowe 230 x 210 białe
	8050110114	Kolano spustowe 230 x 210 pergamon
12	8050985530	Manszeta połączeniowa do miski ustępowej
	8050390093	Zestaw manszet połączeniowych do miski ustępowej (5szt.)
13	1403987112	Zawór odcinający 1/2”
14	1405987119	Rurka miedziana przyłączeniowa

AP164 PNEUMATIC (164.1701 / 64.090)

z pneumatycznym mechanizmem spłukującym

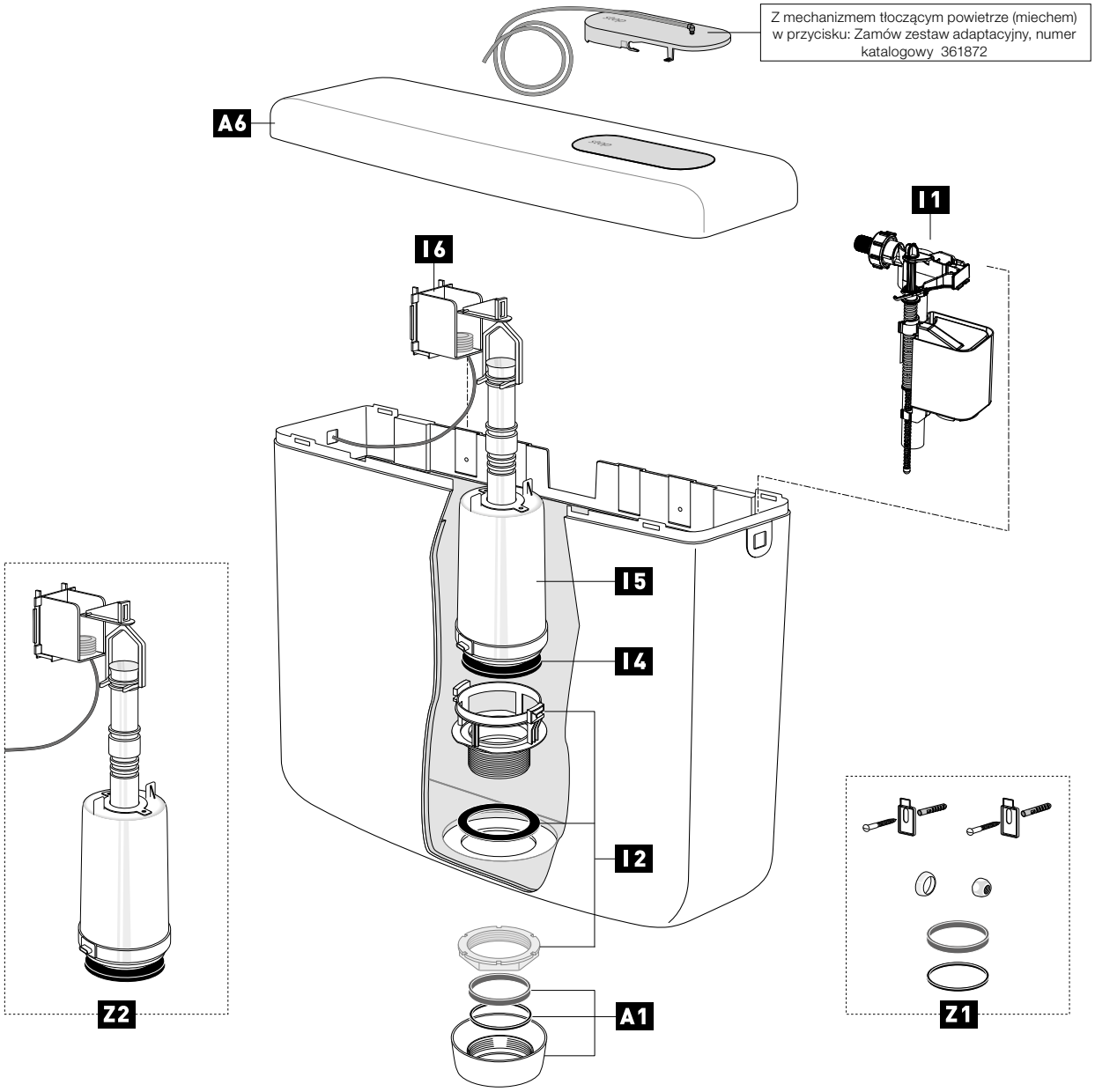

Poz.	Art. nr	Kod EAN	Opis	Kolor	Informacje dodatkowe
A 1	363776	4016817024159	Rozeta	biały	z uszczelką i pierścieniem dociskowym
A 6	251567	3838912033826	Pokrywa spłuczki	biały	z przyciskiem
I 1	628458	3838912038012	Zawór napełniający		
I 2	251166	3838912033819	Gniazdo zaworu spustowego		komplet
I 4	351517	3838912033901	Uszczelka zaworu spustowego		
I 5	363780	4016817024463	Zawór spustowy		komplet z uszczelką
I 6	363757	4016817026382	Wspornik miecha		komplet
Z 1	366306*	3838912029317	Zestaw montażowy		
Z 2	361872*	3838912033222	Zestaw adaptacyjny		

AP122 MONOBLOCK

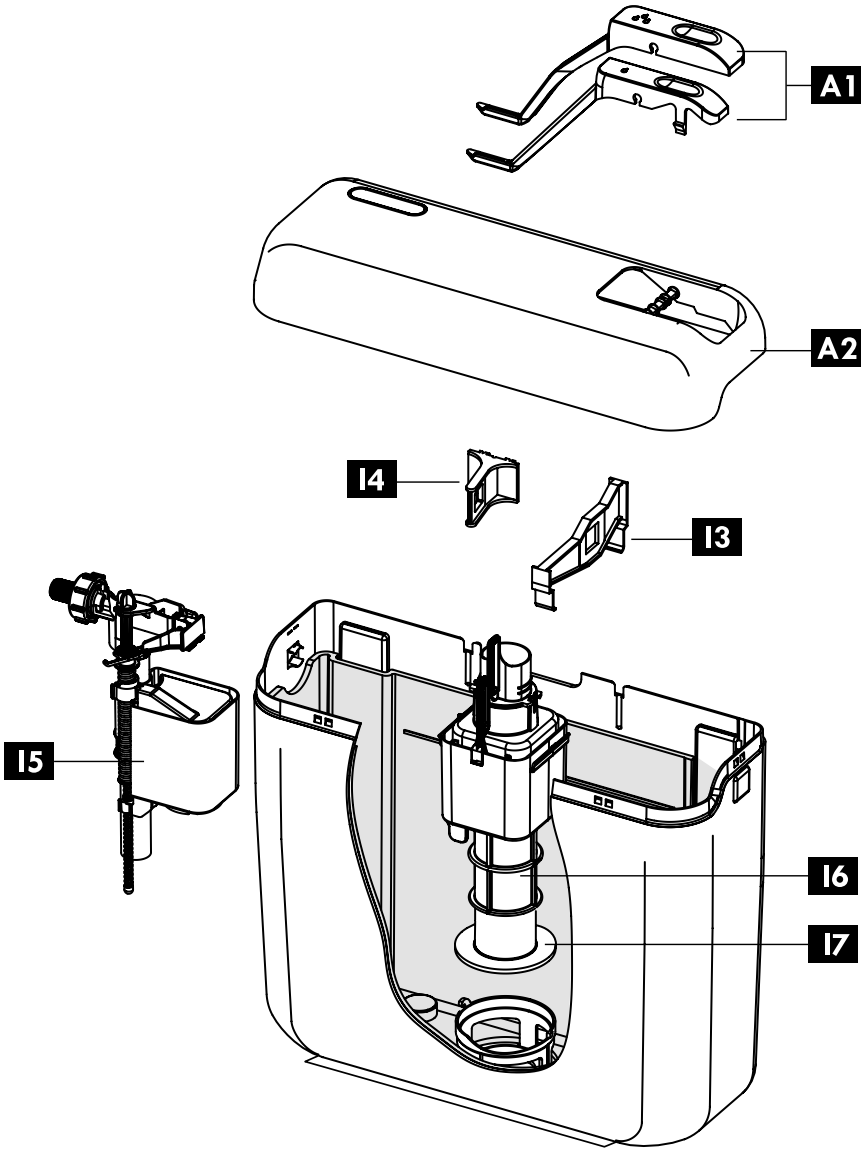

Poz.	Art. nr	Kod EAN	Opis	Kolor	Informacje dodatkowe
A 1	243276	3838912032829	Przyciski spłuczki	biały	
A 2	243278	3838912032904	Pokrywa spłuczki	biały	bez przycisków
I 3	243282	3838912033017	Uchwyt zaworu napełniającego 1		
I 4	243285	3838912033024	Uchwyt zaworu napełniającego 2		
I 5	628458	3838912038012	Zawór napełniający		
I 6	243280	3838912033109	Zawór spustowy		komplet z uszczelką
I 7	243275	3838912033918	Uszczelka zaworu spustowego		

AP210 / WISA 285

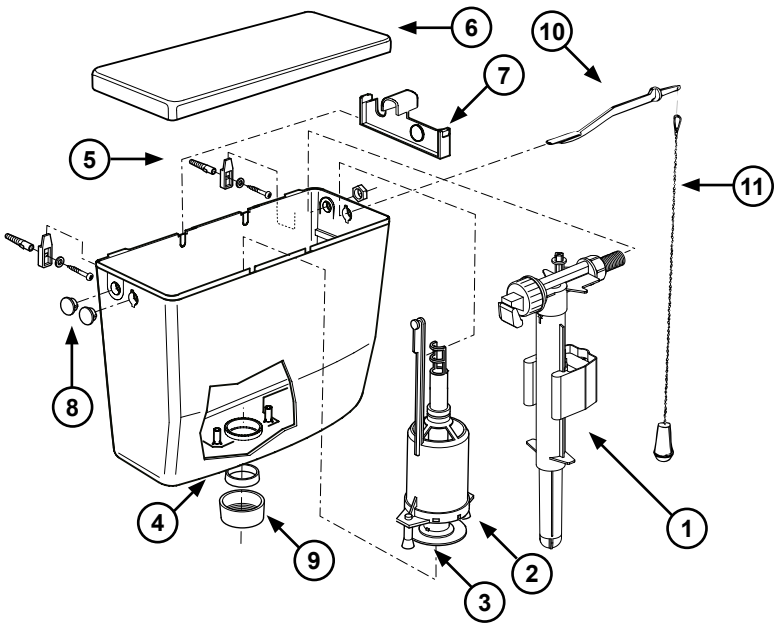

Poz.	Art. nr	Opis
1	8035432572	Uniwersalny hydrauliczny zawór pływakowy napełniający 3/8”
2	8050800500	Mechanizm spłukujący z uszczelką gumową
3	1411988440	Uszczelka gumowa mechanizmu spłukującego 28 x 65 x 3
	8050390037	Zestaw uszczelek gumowych mechanizmu spłukującego 28 x 65 x 3 (5 szt.)
4	8050882450	Uszczelka kolana spustowego
	8050390025	Zestaw uszczelek kolana spustowego (5 szt.)
5	8050800078	Zestaw montażowy z uszczelką kolana spustowego
6	8050411101	Pokrywa spłuczki
7	8050881400	Mostek
8	8050882480	Zaślepka biała
	8050390067	Zestaw zaślepek białaych (5 szt.)
9	8050882430	Nakrętka mocująca kolano spustowe biała
	8050390002	Zestaw nakrętek mocujących kolano spustowe białych (5 szt.)
10	1409986000	Kolano spustowe białe
11	8050800080	Zestaw montażowy kolana spustowego
12	8050882100	Reduktor przepływu wody biały
13	8050882050	Dzwignia
14	1409986070	Łańcuch
15	8050421550	Zestaw do przerwania spłukiwania - drążek

AP134 CH (134.1401)

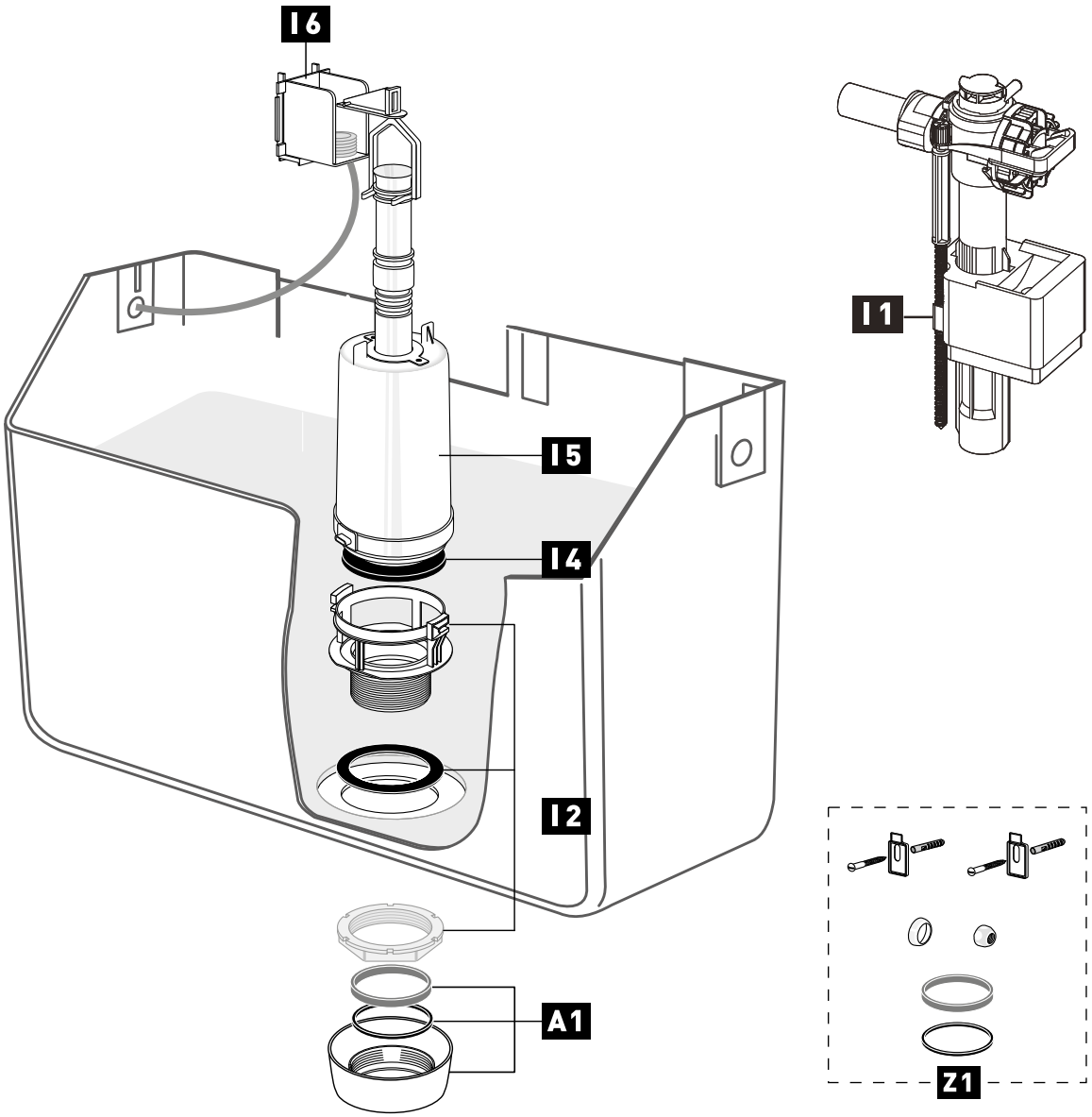

Poz.	Art. nr	Kod EAN	Opis	Kolor	Informacje dodatkowe
A 1	363776	4016817024159	Rozeta	biały	z uszczelką i pierścieniem ślizgowym
I 1	747E-036-P20	3838912063496	Zawór napełniający		
I 2	251166	3838912033819	Gniazdo zaworu		komplet
I 4	351517	3838912033901	Uszczelka zaworu spustowego		
I 5	361815	3838912036919	Zawór spustowy		z uszczelką
I 6	361062	3838912036827	Konsola z wężykiem		
Z 1	366306	3838912029317	Pakiet serwisowy		

AP 152.21XX

Mocowana na misce WC

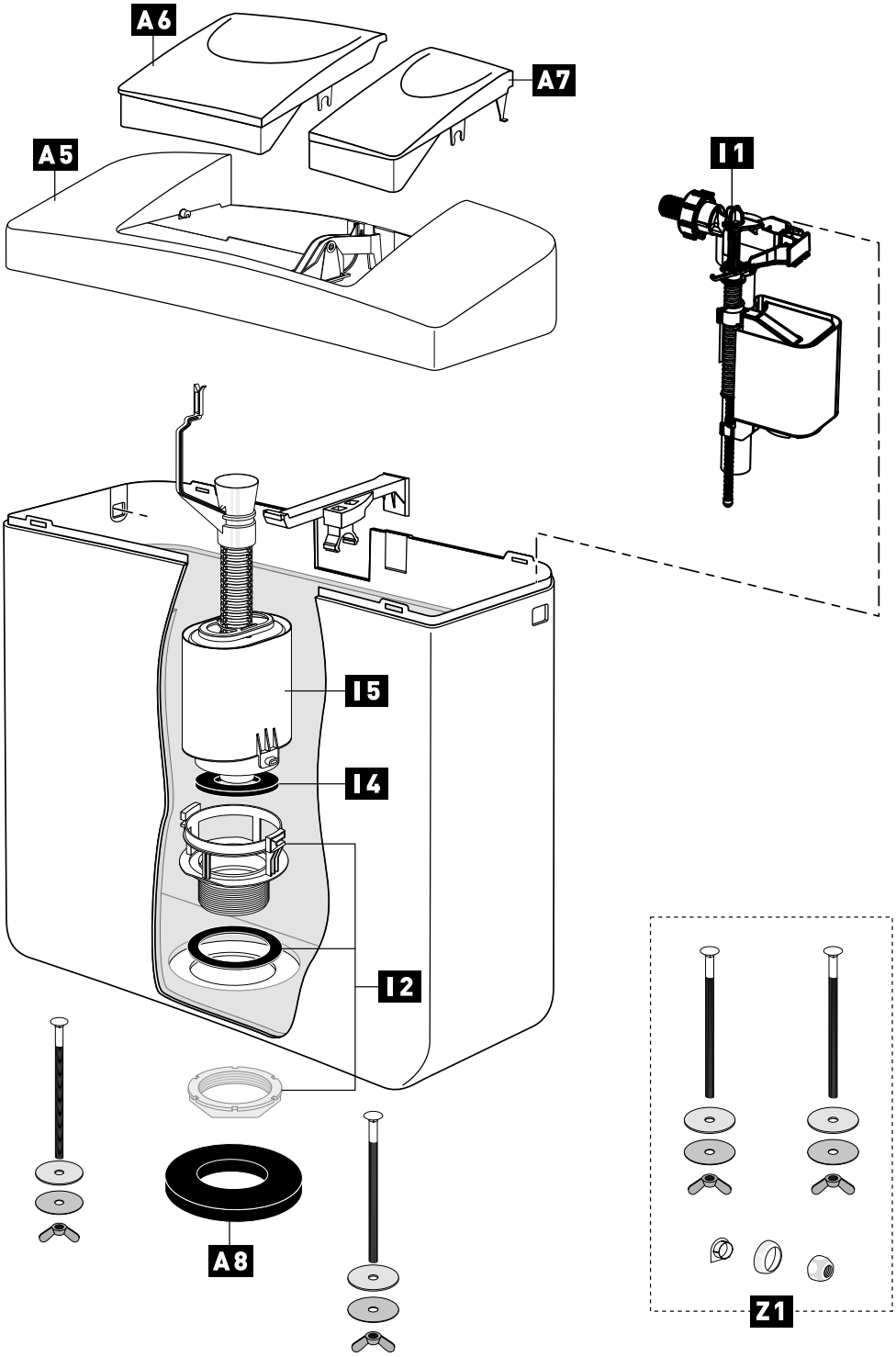

Poz.	Art. nr	Kod EAN	Opis	Kolor	Informacje dodatkowe
A 5	239212	3838912035622	Pokrywa spłuczki	biały	z przyciskiem spłukującym
A 6	239202	3838912035608	Przycisk spłukujący	biały	duży
A 7	239206	3838912035615	Przycisk spłukujący	biały	mały
A 8	360816	3838912036803	Uszczelka komórkowa		110x72x15 mm
I 1	628458	3838912038012	Zawór napełniający		
I 2	251166	3838912033819	Gniazdo zaworu		komplet
I 4	351517	3838912033901	Uszczelka zaworu		
I 5	239297	3838912035714	Zawór spustowy		komplet z uszczelką
Z 1	363819	4016817026351	Pakiet serwisowy		

AP 150.23XX (50.300 / 150.21XX (50.303))

mocowana na misce WC

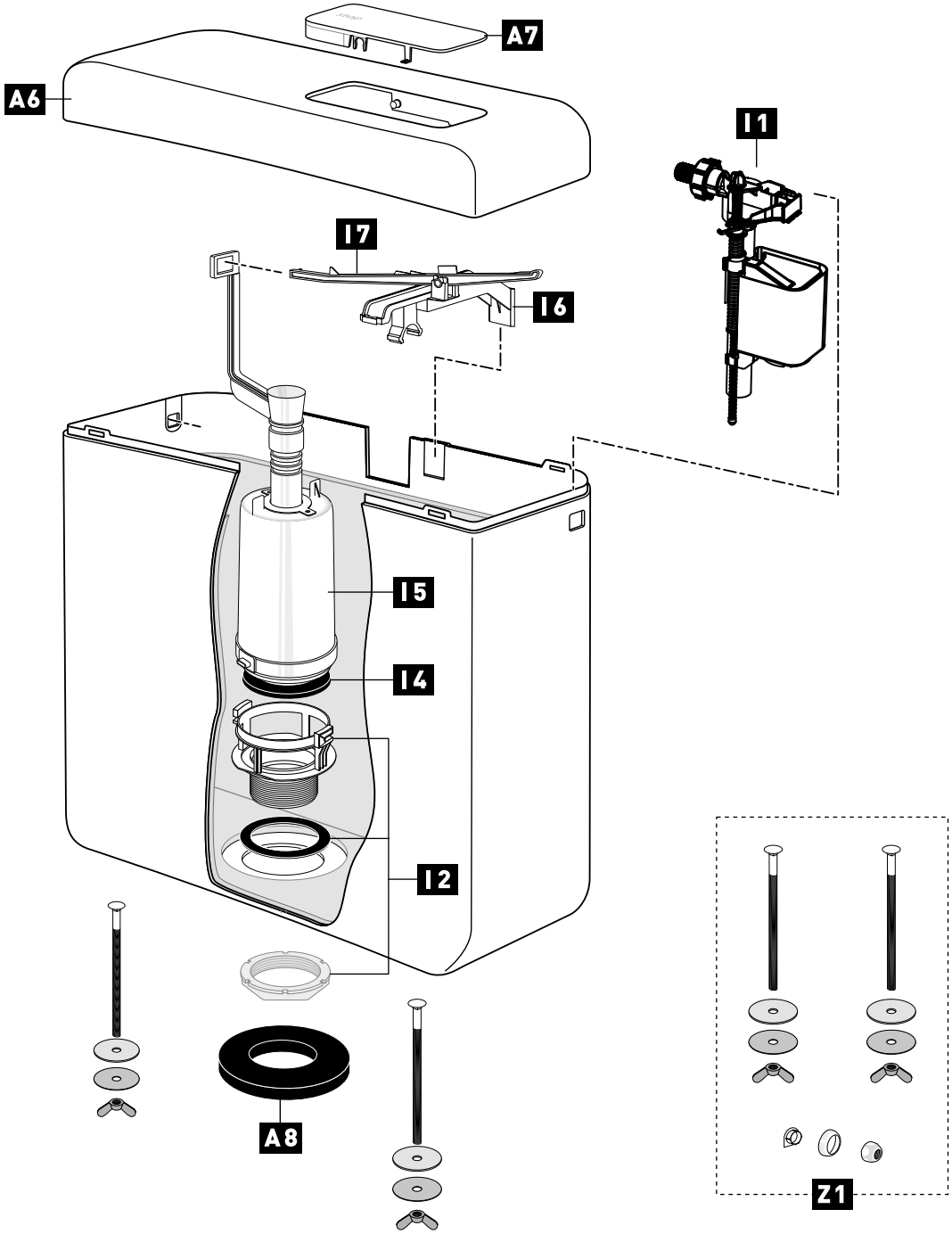

NIEWIELKI ZAPAS PRODUKTU, sprawdź dostępność przed złożeniem zamówienia

Poz.	Art. nr	Kod EAN	Opis	Kolor	Informacje dodatkowe
A 6	235138	3838912035219	Pokrywa spłuczki	biały	z przyciskiem spłukującym
A 7	234163	3838912034502	Przycisk spłukujący	biały	
A 8	360816	3838912036803	Uszczelka komórkowa		110x72x15 mm
I 1	628458	3838912038012	Zawór napełniający		
I 2	251166	3838912033819	Gniazdo zaworu		komplet
I 4	351517	3838912033901	Uszczelka zaworu		
I 5	249826*	3838912036223	Zawór spustowy		komplet z uszczelką
I 6	241287	3838912036117	Wsparcie dźwigni zaworu spustowego		
I 7	241332	3838912032805	Dźwignia zaworu spustowego		
Z 1	363819	4016817026351	Pakiet serwisowy		

* Produkt dostępny na specjalne zamówienie

AP 155.23XX (55.300 / 155.21XX (55.303))

od 1996, mocowana na misce WC

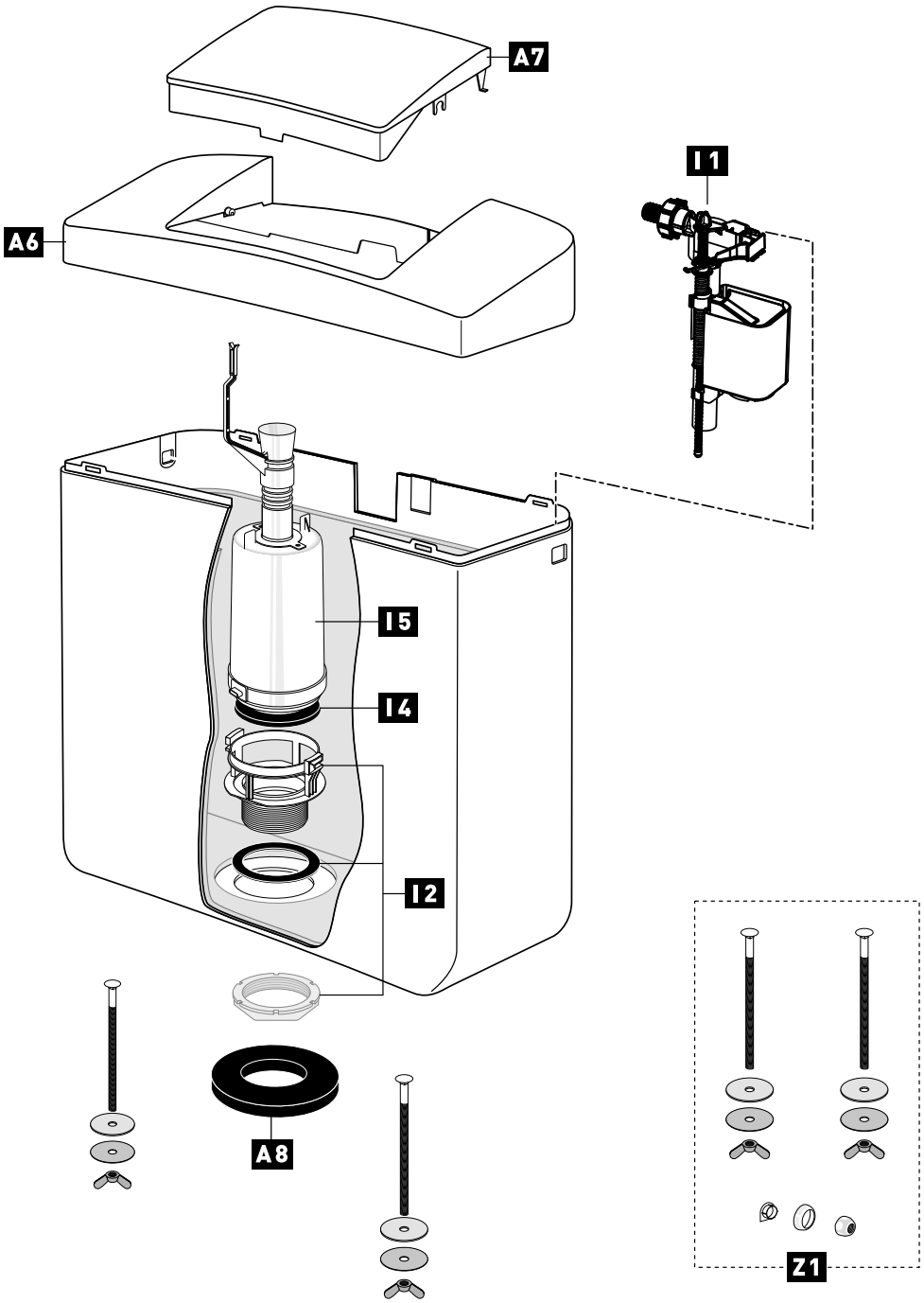

NIEWIELKI ZAPAS PRODUKTU, sprawdź dostępność przed złożeniem zamówienia

Poz.	Art. nr	Kod EAN	Opis	Kolor	Informacje dodatkowe
A 6	239794	3838912035905	Pokrywa spłuczki	biały	z przyciskiem spłukującym
A 7	239795	3838912035912	Przycisk spłukujący	biały	
A 8	360816	3838912036803	Uszczelka komórkowa		110x72x15 mm
I 1	628458	3838912038012	Zawór napełniający		
I 2	251166	3838912033819	Gniazdo zaworu		komplet
I 4	351517	3838912033901	Uszczelka zaworu		
I 5	363799*	4016817025361	Zawór spustowy		komplet z uszczelką
Z 1	363819	4016817026351	Pakiet serwisowy		

* Produkt dostępny na specjalne zamówienie

AP 150.1901 (50.000)

dolnopłuk

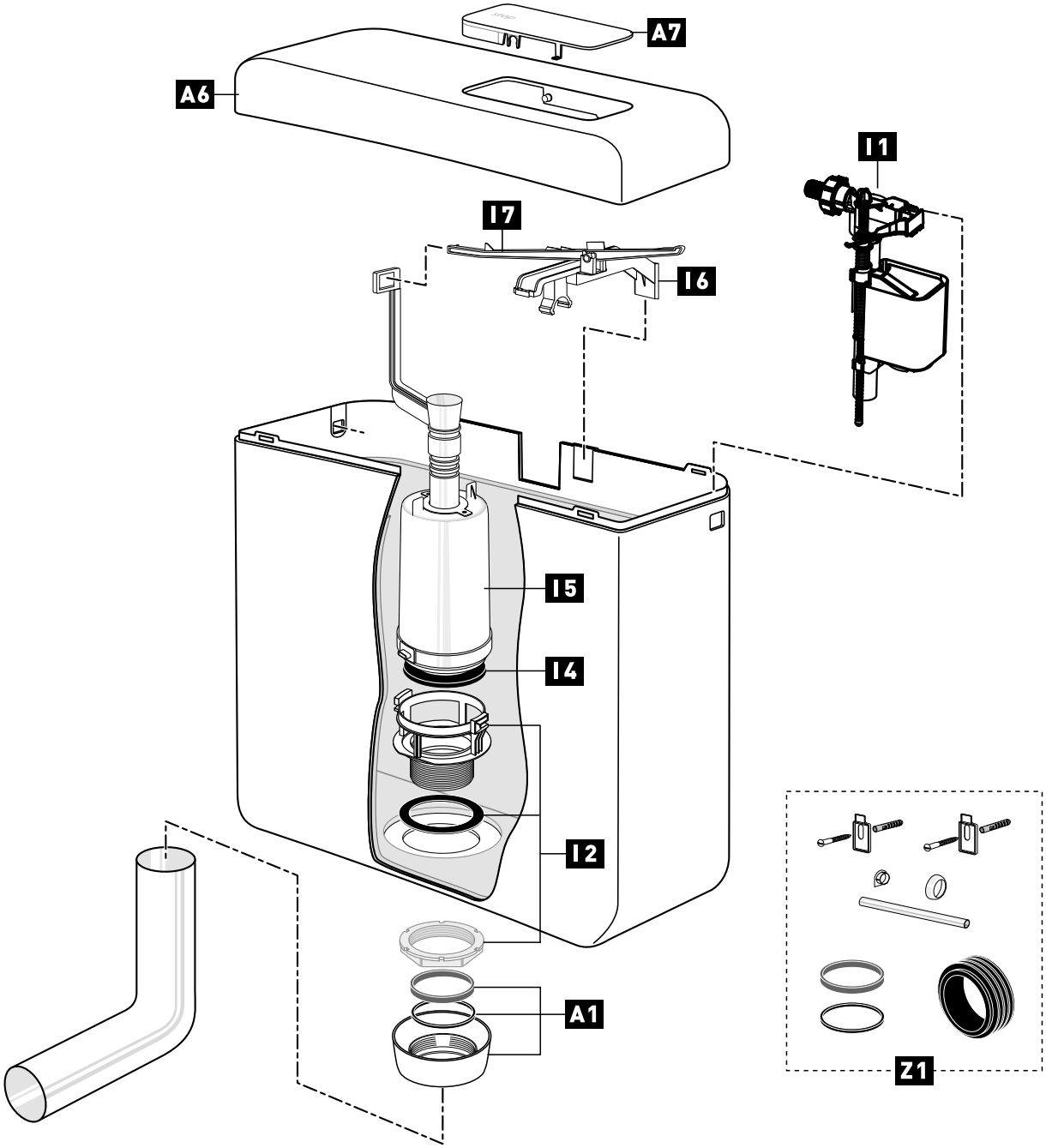

NIEWIELKI ZAPAS PRODUKTU, sprawdź dostępność przed złożeniem zamówienia

Poz.	Art. nr	Kod EAN	Opis	Kolor	Informacje dodatkowe
A 1	363776	4016817024159	Rozeta	biały	z uszczelką i pierścieniem dociskowym
A 6	235138	3838912035219	Pokrywa spłuczki	biały	z przyciskiem spłukującym
A 7	234163	3838912034502	Przycisk spłukujący	biały	
I 1	628458	3838912038012	Zawór napełniający		
I 2	251166	3838912033819	Gniazdo zaworu		komplet
I 4	351517	3838912033901	Uszczelka zaworu		
I 5	249826*	3838912036223	Zawór spustowy		komplet z uszczelką
I 6	241287	3838912036117	Wsparcie dźwigni zaworu spustowego		
I 7	241332	3838912032805	Dźwignia zaworu spustowego		
Z 1	363820	4016817026368	Pakiet serwisowy		

Produkt dostępny na specjalne zamówienie

WISA 250

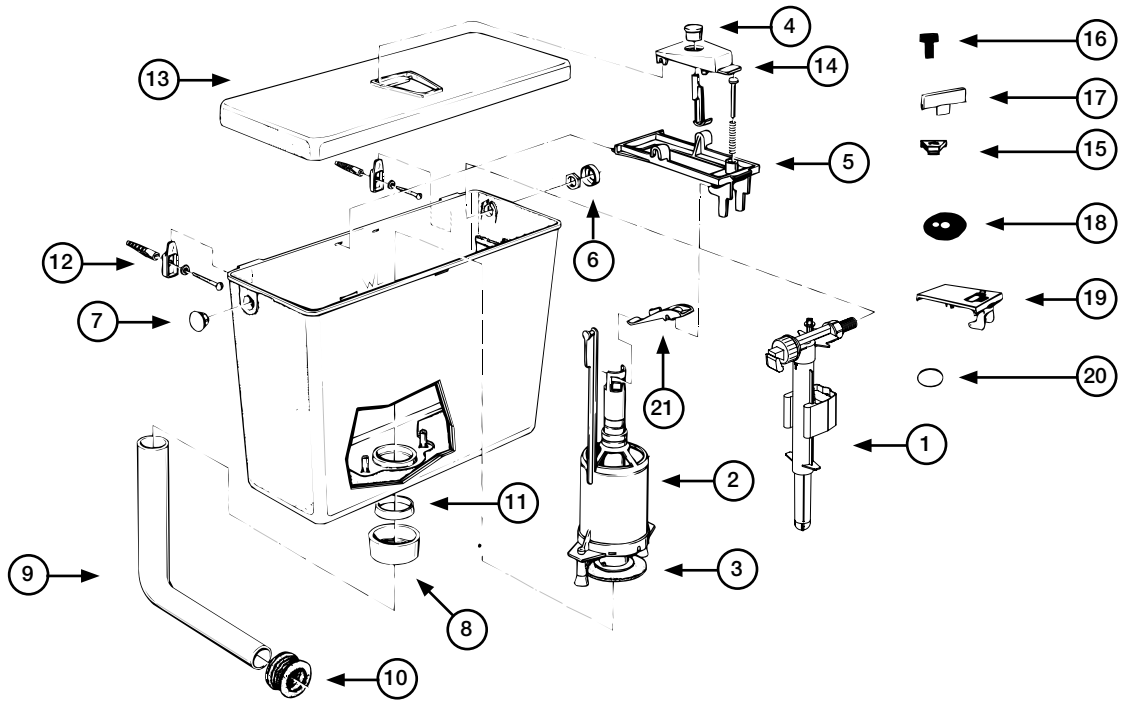

Poz.	Art. nr	Opis
1	8035432572	Uniwersalny hydrauliczny zawór pływakowy napełniający 3/8”
2	8050800500	Mechanizm spłukujący do WISA 250/350/444 z uszczelką gumową
3	1411988440	Uszczelka gumowa mechanizmu spłukującego 28 x 65 x 3
4	8050885740	Przycisk przerywający spłukiwanie biały
5	8050800234	Mostek WISA 250 komplet
6	8050882382	Osłona nakrętki biała
7	8050882480	Zaślepka biała
8	8050882430	Nakrętka mocująca kolano spustowe biała
9	8050110101	Kolano spustowe 230 x 210 biały
10	8050985530	Manszeta połączeniowa do miski WC
11	8050882450	Uszczelka kolana spustowego
12	8050800078	Zestaw montażowy, zawiera uszczelkę do kolana spustowego
13	8050882630	Pokrywa spłuczki WISA 250 biały bez przycisku
14	8050428020	Przycisk WISA 250 biały
15	8050885500	Przycisk WISA 250 bez przerywania spłukiwania biały
	8050885400	Przycisk WISA 250 bez przerywania spłukiwania czarny
16	8050882606	Przycisk WISA 250 model T
17	8050885203	Przycisk WISA 250 chrom (stary model)
18	1411988438	Gumowy dysk WISA 250 78 mm
	1411988431	Gumowy dysk WISA 250 116 mm
19	8050800235	Mostek WISA 250 (stary model)
20	1411988437	Uszczelka gumowa mechanizmu spłukującego 23,5 x 69 x 3 (stary model)
21	8050885402	Dźwignia

Ostatnia produkcja 1997

WISA 300

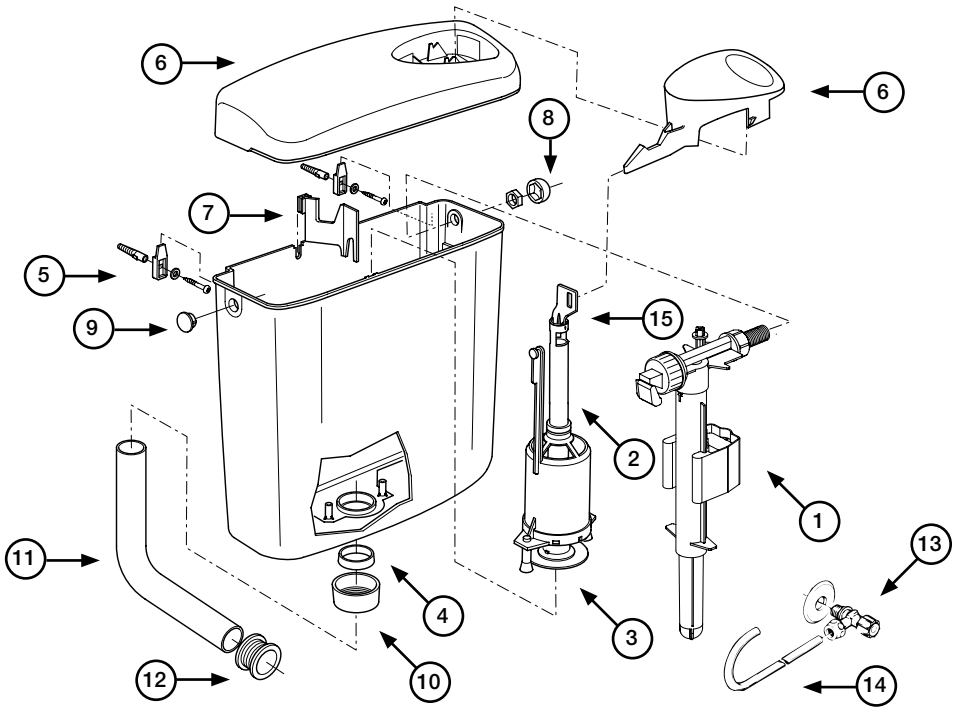

Poz.	Art. nr	Opis
1	8035432783	Uniwersalny hydrauliczny zawór pływakowy napełniający 3/8” (patrz strona 99)
2	8050800527	Mechanizm spłukujący WISA 300 (z uszczelką gumową)
	8050800529	Mechanizm spłukujący WISA 300 pneumatyczny (z uszczelką gumową)
3	1411988440	Uszczelka gumowa mechanizmu spłukującego 28 x 65 x 3
	8050390037	Zestaw uszczelek gumowych mechanizmu spłukującego 28 x 65 x 3 (5 szt.)
4	8050882450	Uszczelka kolana spustowego
	8050390025	Zestaw uszczelek do kolana spustowego (5 szt.)
5	8050800078	Zestaw montażowy, zawiera uszczelkę do kolana spustowego
6	8050410101	Pokrywa spłuczki z przyciskiem WISA 300 biała
	8050887714	Pokrywa spłuczki WISA 300 pergamon
	8050411501	Przycisk WISA 300 biały
7	8050883276	Mostek WISA 300
8	8050882480	Osłona nakrętki biała
	8050882482	Osłona nakrętki beżowa
	8050886237	Osłona nakrętki pergamon
9	8050882382	Zaślepka biała
	8050886394	Zaślepka beżowa
	8050886397	Zaślepka pergamon
10	8050882430	Nakrętka mocująca kolano spustowe biała
	8050390002	Zestaw nakrętek mocującaych kolano spustowe białaych (5 szt.)
	8050882432	Nakrętka mocująca kolano spustowe beżowa
	8050882227	Nakrętka mocująca kolano spustowe pergamon
11	8050110101	Kolano spustowe 230 x 210 białe
	8050110103	Kolano spustowe 230 x 210 beżowe
	8050110114	Kolano spustowe 230 x 210 pergamon
12	8050985530	Manszeta połączeniowa do miski WC
	8050390093	Zestaw manszet połączeniowych do miski WC (5 szt.)
13	1403987112	Zawór odcinający 1/2”
14	1405987116	Rurka miedziana przyłączeniowa
15	8050883277	Uchwyt do unoszenia zaworu WISA 300

WISA 350 UC

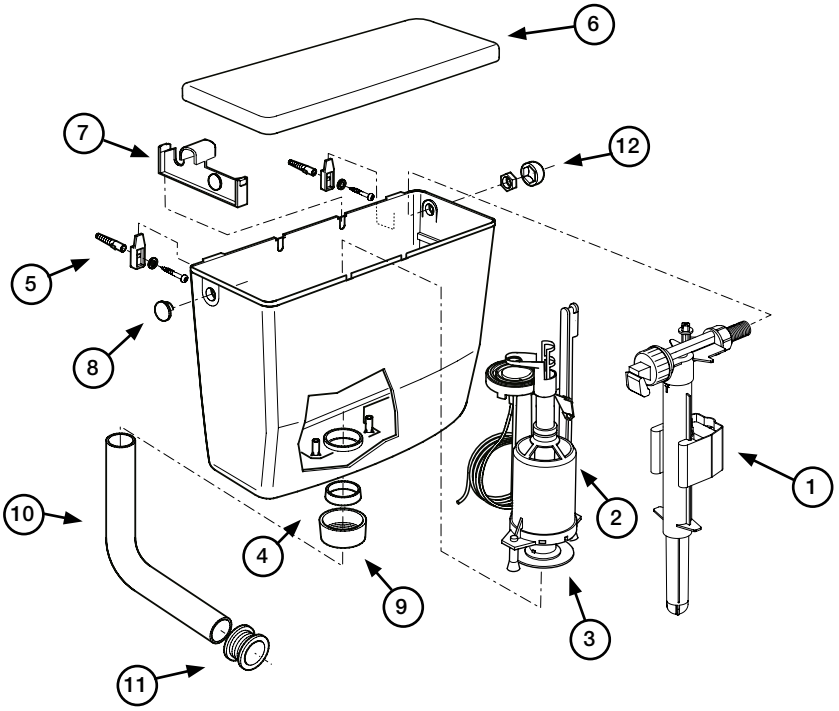

Poz.	Art. nr	Opis
1	8035432783	Uniwersalny hydrauliczny zawór pływakowy napełniający 3/8” (patrz strona 99)
2	8050800533	Mechanizm spłukujący pneumatyczny z uszczelką gumową
3	1411988440	Uszczelka gumowa mechanizmu spłukującego 28 x 65 x 3
	8050390037	Zestaw uszczelek gumowych mechanizmu spłukującego 28 x 65 x 3 (5 szt.)
4	8050882450	Uszczelka kolana spustowego
	8050390025	Zestaw uszczelek do kolana spustowego (5szt.)
5	8050800075	Zestaw montażowy
6	8050411101	Pokrywa spłuczki WISA 350 w kartonie
7	8050881400	Mostek WISA 350
8	8050882480	Zaślepka biała
	8050390067	Zestaw zaślepek białych (5szt.)
9	8050882430	Nakrętka mocująca kolano spustowe biała
	8050390002	Zestaw nakrętek mocującaych kolano spustowe białaych (5 szt.)
10	1409985680	Kolano spustowe białe
11	8050985530	Manszeta połączeniowa do miski WC
	8050390093	Zestaw manszet połączeniowych do miski WC (5 szt.)
12	8050882382	Osłona nakrętki biała

WISA 900

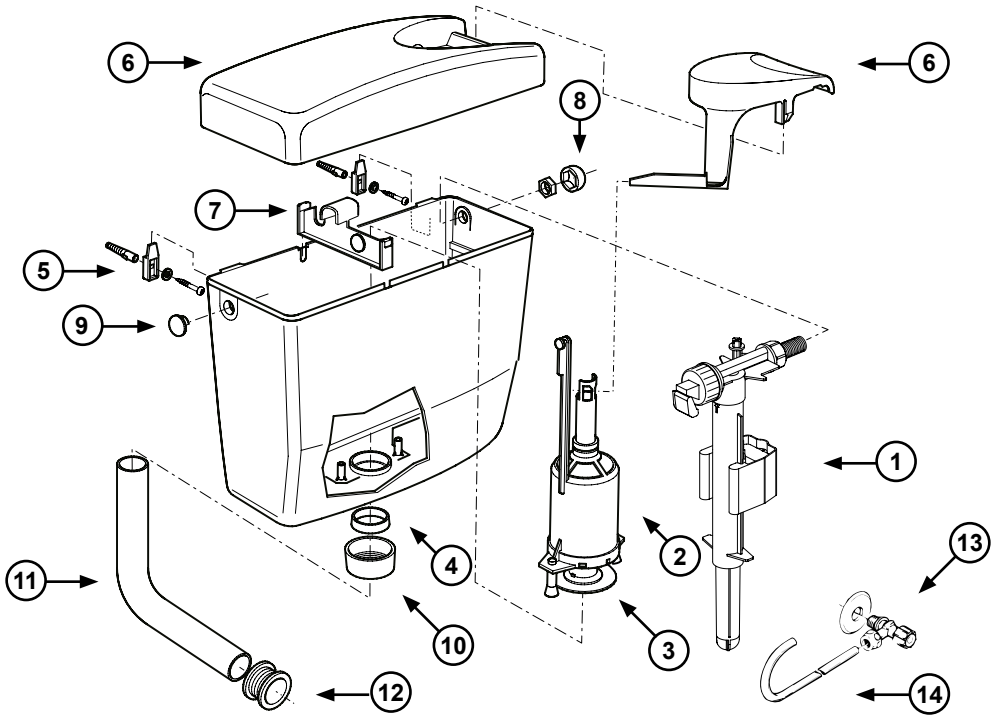

Poz.	Art. nr	Opis
1	8035432572	Uniwersalny hydrauliczny zawór pływakowy napełniający 3/8”
2	8050800500	Mechanizm spłukujący z uszczelką gumową
3	1411988440	Uszczelka gumowa mechanizmu spłukującego 28 x 65 x 3
4	8050882450	Uszczelka kolana spustowego
5	8050800078	Zestaw montażowy, zawiera uszczelkę do kolana spustowego
6	8050410201	Pokrywa spłuczki z przyciskiem biała
	8050410203	Pokrywa spłuczki z przyciskiem beżowa
	8050410210	Pokrywa spłuczki z przyciskiem manhattan
	8050410214	Pokrywa spłuczki z przyciskiem pergamon
7	8050881400	Mostek WISA 370/259
8	8050882382	Osłona nakrętki mocującej pokrywę spłuczki biała
	8050886394	Osłona nakrętki mocującej pokrywę spłuczki beżowa
	8050886379	Osłona nakrętki mocującej pokrywę spłuczki manhattan
	8050886397	Osłona nakrętki mocującej pokrywę spłuczki pergamon
9	8050882480	Zaślepka biała
	8050882482	Zaślepka beżowa
	8050886249	Zaślepka manhattan
	8050886237	Zaślepka pergamon
10	8050882430	Nakrętka mocująca kolano spustowe biała
	8050882432	Nakrętka mocująca kolano spustowe beżowa
	8050882224	Nakrętka mocująca kolano spustowe manhattan
	8050882227	Nakrętka mocująca kolano spustowe pergamon
11	8050110101	Kolano spustowe 230 x 210 białe
	8050110103	Kolano spustowe 230 x 210 beżowe
	8050110110	Kolano spustowe 230 x 210 manhattan
	8050110114	Kolano spustowe 230 x 210 pergamon
12	8050985530	Manszeta połączeniowa do miski WC
13	1403987522	Zawór odcinający 1/2”
14	1405987126	Rurka miedziana przyłączeniowa

WISA 450

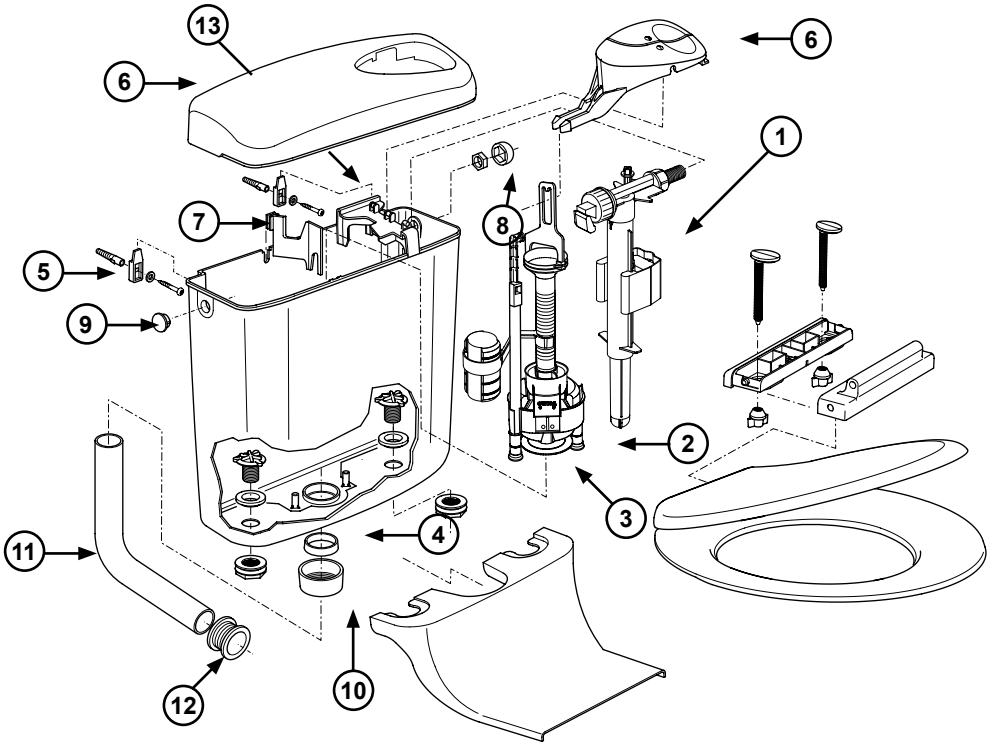

Poz.	Art. nr	Opis
1	8035432572	Uniwersalny hydrauliczny zawór pływakowy napełniający 3/8”
2	8050800336	Mechanizm spłukujący WISA 450 z uszczelką gumową
3	8035390111	Uszczelka gumowa
4	8050882450	Uszczelka kolana spustowego
5	8050800078	Zestaw montażowy, zawiera uszczelkę do kolana spustowego
6	8050411401	Pokrywa spłuczki i przycisk WISA 450 biały
7	8050883276	Mostek WISA 450
8	8050882382	Osłona nakrętki biała
9	8050882480	Zaślepka biała
10	8050882430	Nakrętka mocująca kolano spustowe biała
11	8050110101	Kolano spustowe 230 x 210
12	8050985530	Manszeta połączeniowa do miski WC
13	8050883649	Przyciski WISA 450

Ostatnia produkcja 2006

WISA 600

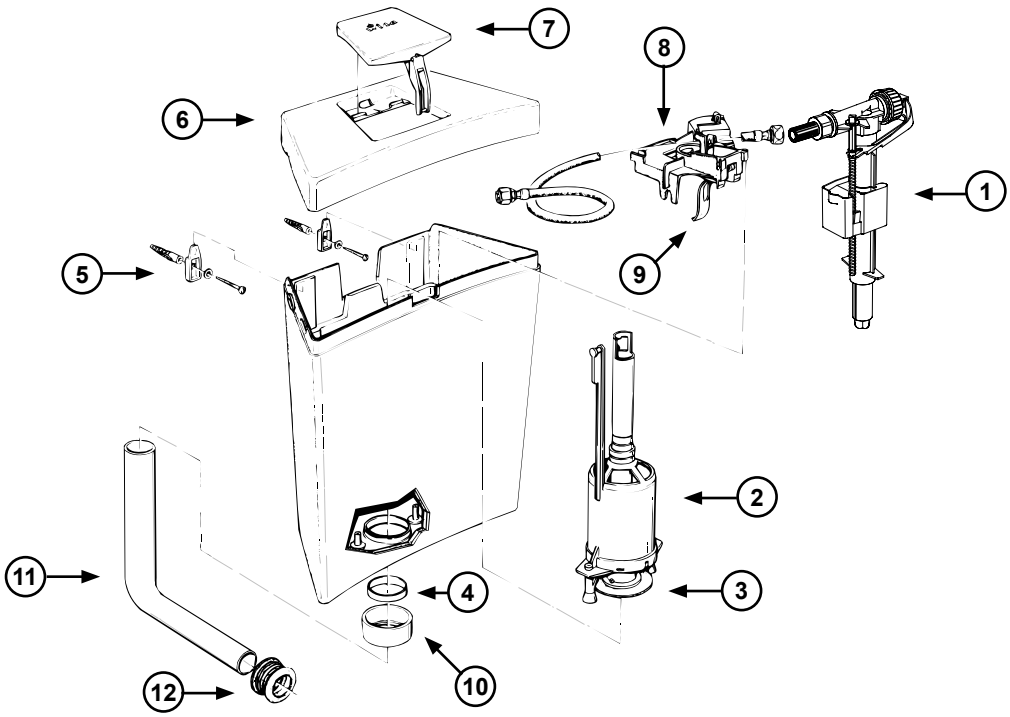

Poz.	Art. nr	Opis
1	8035432572	Uniwersalny hydrauliczny zawór pływakowy napełniający 3/8”
2	8050800507	Mechanizm spłukujący WISA 600 z uszczelką gumową
3	1411988440	Uszczelka gumowa mechanizmu spłukującego 28 x 65 x 3
4	8050882450	Uszczelka kolana spustowego
5	8050800078	Zestaw montażowy, zawiera uszczelkę do kolana spustowego
6	8050801600	Pokrywa spłuczki WISA 600 biała
7	8050881620	Przycisk WISA 600 biały
8	8050881610	Mostek WISA 600
9	8050881611	Dźwignia WISA 600
10	8050882430	Nakrętka mocująca kolano spustowe biała
11	8050110101	Kolano spustowe 230 x 210 białe
12	8050985530	Manszeta połączeniowa do miski WC

Ostatnia produkcja 1997

WISA 750

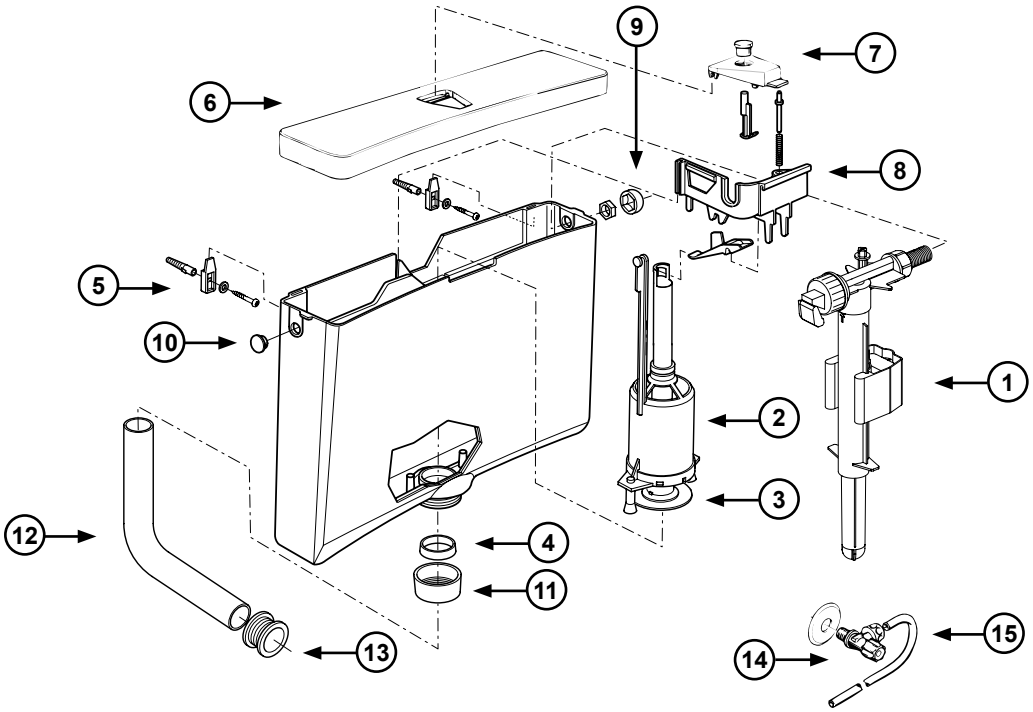

Poz.	Art. nr	Opis
1	8035432572	Uniwersalny hydrauliczny zawór pływakowy napełniający 3/8”
2	8050800504	Mechanizm spłukujący WISA 670 z uszczelką gumową
3	1411988440	Uszczelka gumowa mechanizmu spłukującego 28 x 65 x 3
	1411988436	Uszczelka gumowa mechanizmu spłukującego (stary model)
4	8050882450	Uszczelka kolana spustowego
5	8050800078	Zestaw montażowy, zawiera uszczelkę do kolana spustowego
6	8050410501	Pokrywa spłuczki i przycisk biały
	8050410503	Pokrywa spłuczki i przycisk beżowy
	8050410510	Pokrywa spłuczki i przycisk manhattan
	8050410514	Pokrywa spłuczki i przycisk pergamon
7	8050411901	Kompletny przycisk spłukujący (stary, z przerywaniem spłukiwania) biały
	8050428022	Kompletny przycisk spłukujący (stary, z przerywaniem spłukiwania) beżowy
	8050428019	Kompletny przycisk spłukujący (stary, z przerywaniem spłukiwania) manhattan
	8050428027	Kompletny przycisk spłukujący (stary, z przerywaniem spłukiwania) pergamon
8	8050800237	Mostek komplet
	8050870004	Kołek przerywający spłukiwanie
	8050882851	Bolec naciskający
	1401980441	Sprężyna do bolca naciskającego
9	8050882382	Osłona nakrętki spłuczki biała
	8050886394	Osłona nakrętki spłuczki beżowa
	8050886379	Osłona nakrętki spłuczki manhattan
	8050886397	Osłona nakrętki spłuczki pergamon
10	8050882480	Zaślepka biała
	8050882482	Zaślepka biała beżowy
	8050886249	Zaślepka biała manhattan
	8050886237	Zaślepka biała pergamon
11	8050882430	Nakrętka mocująca kolano spustowe biała
	8050882432	Nakrętka mocująca kolano spustowe beżowa
	8050882224	Nakrętka mocująca kolano spustowe manhattan
	8050882227	Nakrętka mocująca kolano spustowe pergamon
12	8050110101	Kolano spustowe 230 x 210 biały
	8050110103	Kolano spustowe 230 x 210 beżowy
	8050110110	Kolano spustowe 230 x 210 manhattan
	8050110114	Kolano spustowe 230 x 210 pergamon
13	8050985530	Manszeta połączeniowa do miski WC
14	1403987112	Zawór odcinający 1/2”
15	1405987118	Rurka miedziana przyłączeniowa

WISA 790

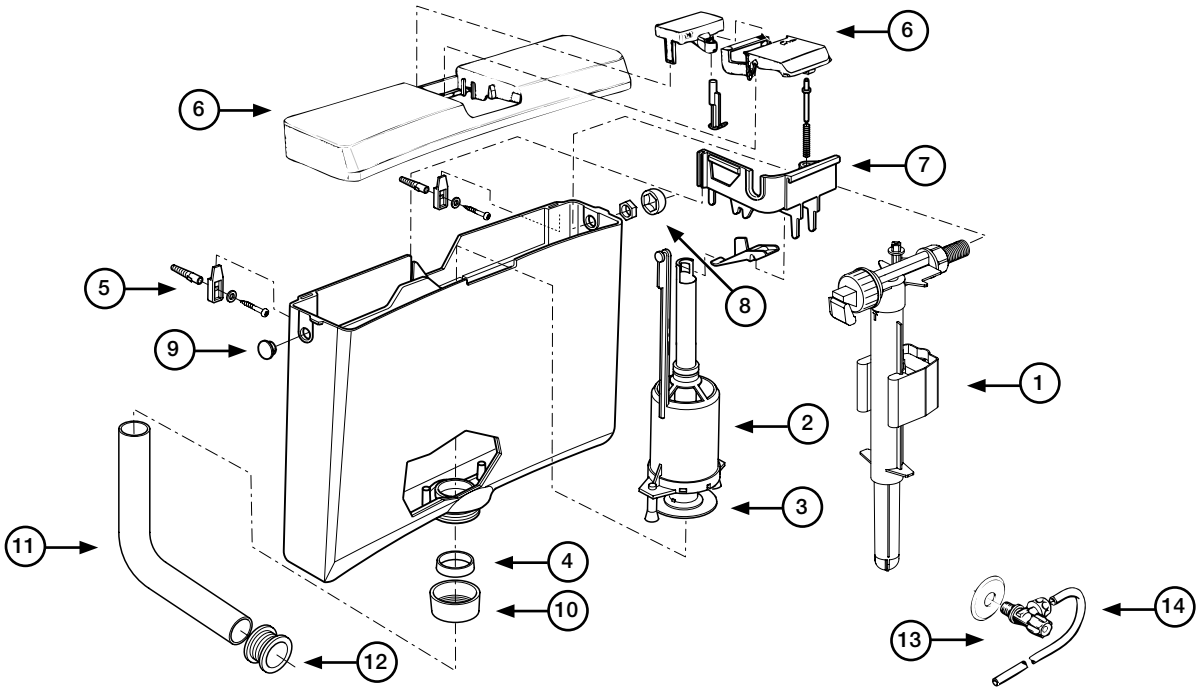

Poz.	Art. nr	Opis
1	8035432572	Uniwersalny hydrauliczny zawór pływakowy napełniający 3/8”
2	8050800504	Mechanizm spłukujący WISA 790 z uszczelką gumową
3	1411988440	Uszczelka gumowa mechanizmu spłukującego 28 x 65 x 3
	8050390037	Zestaw uszczelek gumowych mechanizmu spłukującego 28 x 65 x 3 (5 szt.)
4	8050882450	Uszczelka kolana spustowego
	8050390025	Zestaw uszczelek do kolana spustowego (5szt.)
5	8050800078	Zestaw montażowy, zawiera uszczelkę do kolana spustowego
6	8050410601	Pokrywa spłuczki i przycisk WISA 790 biały
	8050881702	Pokrywa spłuczki i przycisk WISA 790 beżowy
	8050410614	Pokrywa spłuczki i przycisk WISA 790 pergamon
	8050410610	Pokrywa spłuczki i przycisk WISA 790 manhattan
	8050881790	Pokrywa spłuczki i przycisk WISA 790 biały z zamkiem
7	8050800237	Mostek WISA 790
8	8050882382	Osłona nakrętki spłuczki biała
	8050886394	Osłona nakrętki spłuczki beżowa
	8050886397	Osłona nakrętki spłuczki pergamon
	8050886379	Osłona nakrętki spłuczki manhattan
9	8050882480	Zaślepka biała
	8050390067	Zestaw zaślepek białych (5 szt.)
	8050882482	Zaślepka beżowa
	8050886237	Zaślepka pergamon
	8050886249	Zaślepka manhattan
10	8050882430	Nakrętka mocująca kolano spustowe biała
	8050390002	Zestaw nakrętek mocujących kolano spustowe białych (5 szt.)
	8050882432	Nakrętka mocująca kolano spustowe beżowa
	8050882227	Nakrętka mocująca kolano spustowe pergamon
	8050882224	Nakrętka mocująca kolano spustowe manhattan
11	8050110101	Kolano spustowe 230 x 210 białe
	8050110103	Kolano spustowe 230 x 210 beżowe
	8050110114	Kolano spustowe 230 x 210 pergamon
	8050110110	Kolano spustowe 230 x 210 manhattan
12	8050985530	Manszeta połączeniowa do miski WC
	8050390093	Zestaw manszet połączeniowych do miski WC (5 szt.)
13	1403987112	Zawór odcinający 1/2”
14	1405987118	Rurka miedziana przyłączeniowa

WISA 800 (DO 1999)

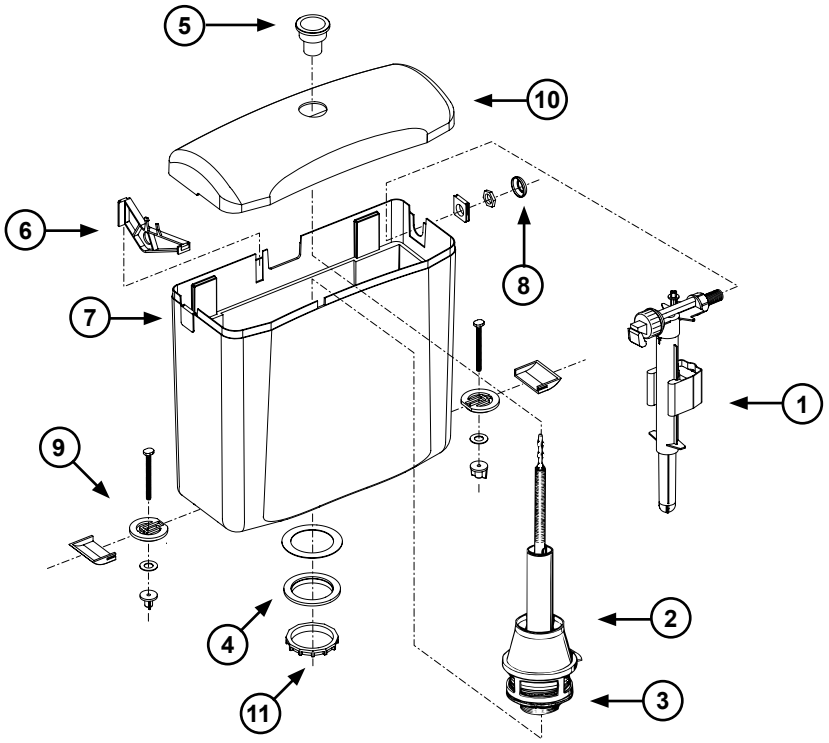

Poz.	Art. nr	Opis
1	8035432572	Uniwersalny hydrauliczny zawór pływakowy napełniający 3/8”
2	8035820147	Mechanizm spłukujący WISA 800
3	1411988481	Uszczelka gumowa mechanizmu spłukującego WISA 800
4	8035988487	Uszczelka kolana spustowego WISA 800
5	8035800105	Przycisk WISA 800
6	8050881261	Mostek WISA 800 biały
7	8050881240	Płytka zamykająca WISA 800 biała
8	8050882382	Osłona nakrętki spłuczki WISA 800 biała
9	8050800090	Zestaw montażowy WISA 800 z uszczelką gumową do miski WC
10	8050411301	Pokrywa spłuczki WISA 800 biała
11	8035885917	Nakrętka M59 WISA 800 biała

Ostatnia produkcja 1999

WISA 800 / 800 DF (OD 1999)

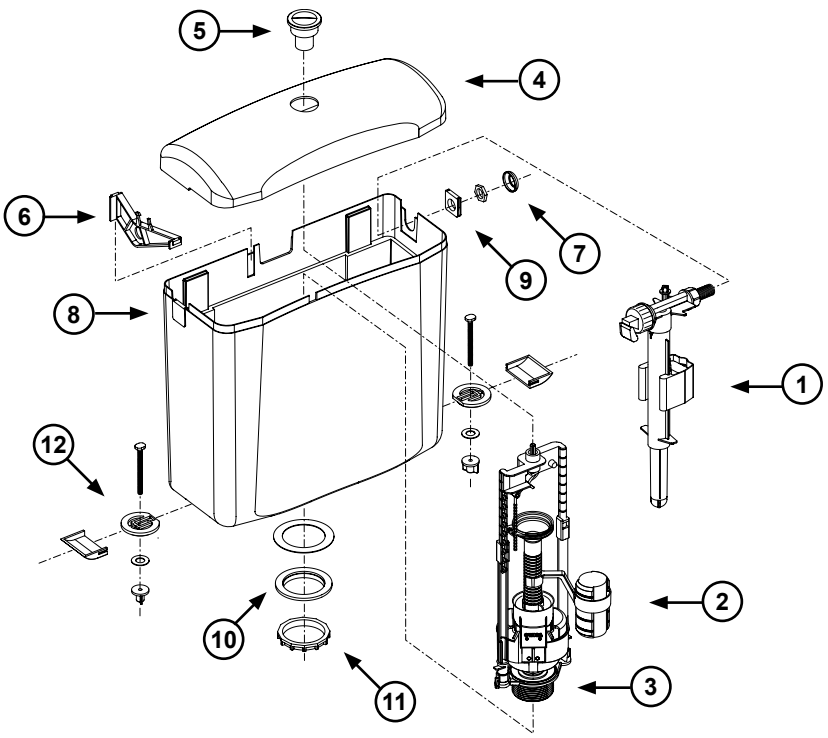

Poz.	Art. nr	Opis
1	8035432572	Uniwersalny hydrauliczny zawór pływakowy napełniający 3/8”
2	8050801502	Mechanizm spłukujący WISA 800 MF z uszczelką gumową
	8050801504	Mechanizm spłukujący WISA 800 DF z uszczelką gumową
3	8035390111	Uszczelka gumowa
4	8050411301	Pokrywa spłuczki WISA 800 biała
5	8050802001	Przycisk WISA 800 MF jasny chrom
	8050802002	Przycisk WISA 800 DF jasny chrom
6	8050881261	Mostek WISA 800
7	8050882382	Osłona nakrętki biała
8	8050881240	Płytka zamykająca WISA 800
9	8050881250	Płytka montażowa WISA 800 biała
10	8035885909	Uszczelka gumowa WISA 800
11	8035885917	Nakrętka M59 WISA 800 biała
12	8050800090	Zestaw montażowy WISA 800 z uszczelką gumową do miski WC

WISA 870

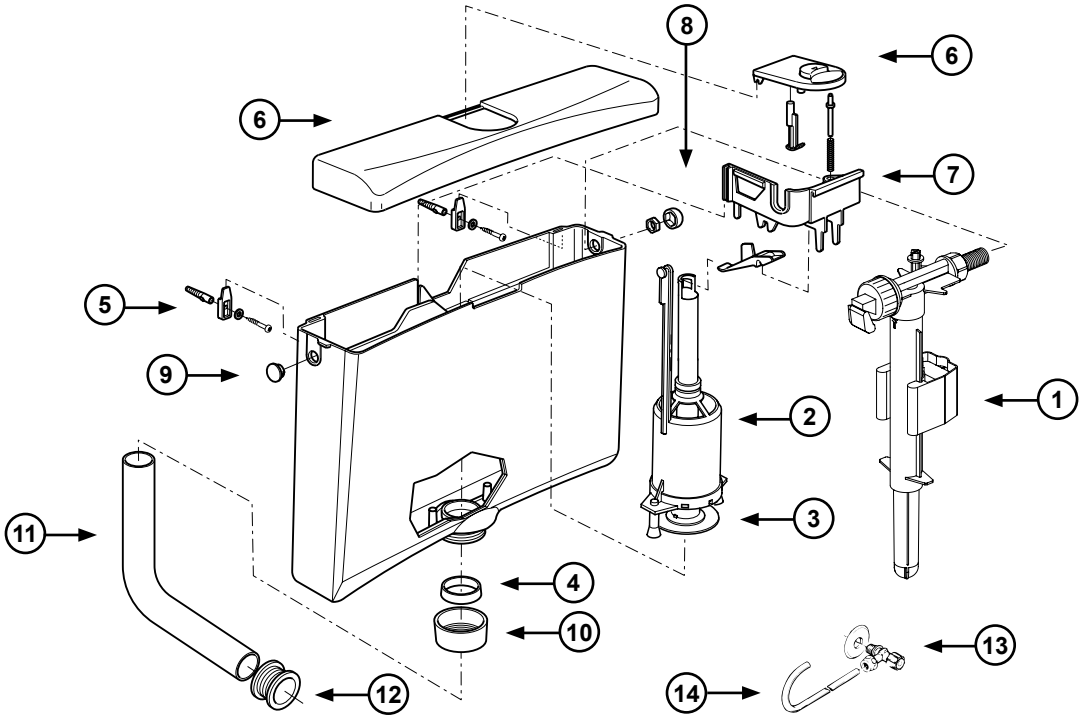

Poz.	Art. nr	Opis
1	8035432572	Uniwersalny hydrauliczny zawór pływakowy napełniający 3/8”
2	8050800504	Mechanizm spłukujący WISA 570/670/870 z uszczelką gumową
3	1411988440	Uszczelka gumowa mechanizmu spłukującego 28 x 65 x 3
4	8050882450	Uszczelka kolana spustowego
5	8050800078	Zestaw montażowy, zawiera uszczelkę do kolana spustowego (8050882450)
6	8050410701	Pokrywa spłuczki WISA 870 z przyciskiem spłukującym - biała
	8050889603	Pokrywa spłuczki WISA 870 z przyciskiem spłukującym - beżowa
	8050889610	Pokrywa spłuczki WISA 870 z przyciskiem spłukującym - manhattan
	8050889614	Pokrywa spłuczki WISA 870 z przyciskiem spłukującym - pergamon
7	8050800237	Mostek WISA 670/870, komplet
	8050870004	Kołek przerywający spłukiwanie do WISA 670/870
	8050882851	Kołek dociskowy do WISA 670/870
	8050870003	Dźwignia do płytki mocującej
	1401980441	Sprężyna do bolca naciskającego WISA 670/870
8	8050882382	Osłona nakrętki spłuczki - biała
	8050886394	Osłona nakrętki spłuczki - beżowa
	8050886379	Osłona nakrętki spłuczki - manhattan
	8050886397	Osłona nakrętki spłuczki - pergamon
9	8050882480	Zaślepka - biały
	8050882482	Zaślepka - beżowy
	8050886249	Zaślepka - manhattan
	8050886237	Zaślepka - pergamon
10	8050882430	Nakrętka mocująca kolano spustowe - biała
	8050882432	Nakrętka mocująca kolano spustowe - beżowa
	8050882224	Nakrętka mocująca kolano spustowe - manhattan
	8050882227	Nakrętka mocująca kolano spustowe - pergamon
11	8050110101	Kolano spustowe 230 x 210 - biały
	8050110103	Kolano spustowe 230 x 210 - beżowy
	8050110110	Kolano spustowe 230 x 210 - manhattan
	8050110114	Kolano spustowe 230 x 210 - pergamon
12	8050985530	Manszeta połączeniowa do miski WC
13	1403987112	Zawór odcinający 1/2”
14	1405987118	Rurka miedziana przyłączeniowa

WISA 1036 DF

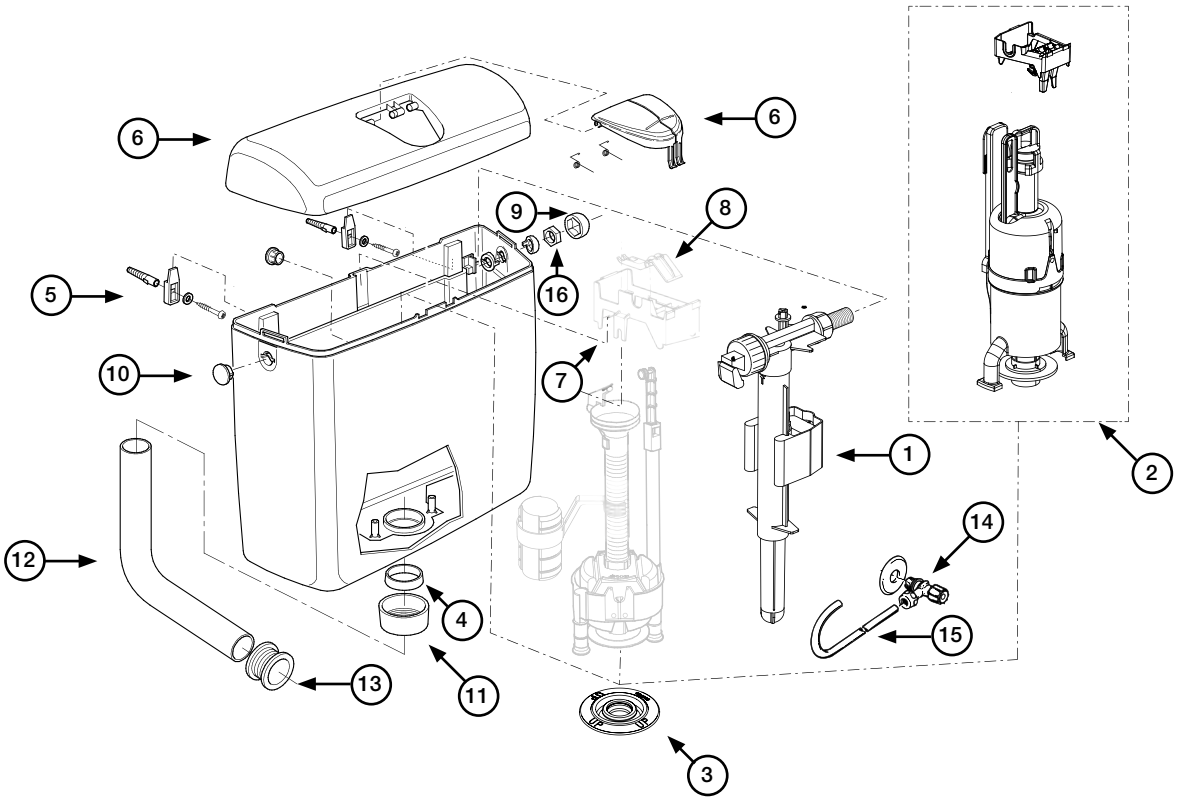

Poz.	Art. nr	Opis
1	8035432572	Uniwersalny hydrauliczny zawór pływakowy napełniający 3/8”
2	8050800201	Zawór spłukujący wraz z uszczelką gumową
3	8035390111	Uszczelka gumowa
4	8050882450	Uszczelka kolana spustowego
5	8050800078	Zestaw montażowy, zawiera uszczelkę do kolana spustowego
6	8050410901	Pokrywa spłuczki i przycisk biały
	8050410903	Pokrywa spłuczki i przycisk beżowy
	8050884137	Pokrywa spłuczki i przycisk pergamon
	8050884149	Pokrywa spłuczki i przycisk manhattan
7	8050883651	Mostek
8	8050883650	Dźwignia
9	8050882382	Osłona nakrętki biała
	8050886394	Osłona nakrętki beżowa
	8050886379	Osłona nakrętki spłuczki manhattan
	8050886397	Osłona nakrętki pergamon
10	8050883750	Zaślepka biała
	8050883752	Zaślepka beżowa
	8050883757	Zaślepka pergamon
	8050883769	Zaślepka manhattan
11	8050882430	Nakrętka mocująca kolano spustowe biała
	8050882432	Nakrętka mocująca kolano spustowe beżowa
	8050882224	Nakrętka mocująca kolano spustowe manhattan
	8050882227	Nakrętka mocująca kolano spustowe pergamon
12	8050110101	Kolano spustowe 230 x 210 białe
	8050110103	Kolano spustowen 230 x 210 beżowe
	8050110110	Kolano spustowe 230 x 210 manhattan
	8050110114	Kolano spustowe 230 x 210 pergamon
13	8050985530	Manszeta połączeniowa do miski WC
14	1403987112	Zawór odcinający 1/2”
15	1405987118	Rurka miedziana przyłączeniowa
16	8050883620	Pierścień mocujący biały
	8050883622	Pierścień mocujący beżowy
	8050883627	Pierścień mocujący pergamon
	8050883639	Pierścień mocujący manhattan

WISA 1170

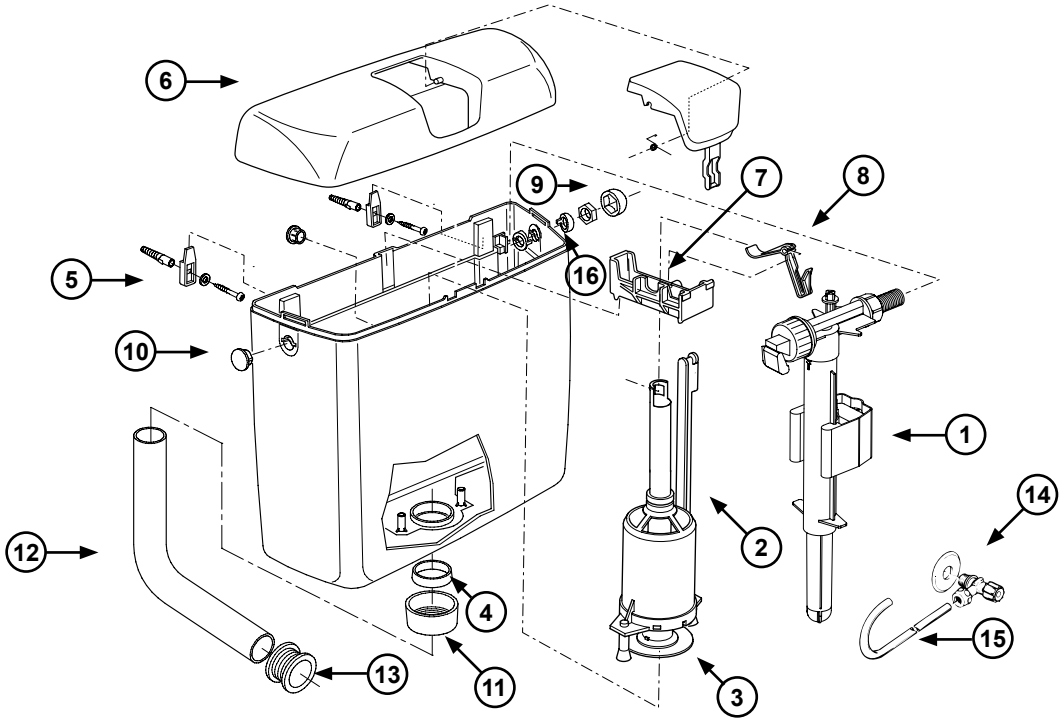

Poz.	Art. nr	Opis
1	8035432572	Uniwersalny hydrauliczny zawór pływakowy napełniający 3/8”
2	8050800507	Mechanizm spłukujący WISA 1170 z uszczelką gumową
3	1411988440	Uszczelka gumowa mechanizmu spłukującego
4	8050882450	Uszczelka kolana spustowego
5	8050800078	Zestaw montażowy, zawiera 8050882450
6	8050411001	Pokrywa spłuczki WISA 1170 z przyciskiem spłukującym białym
	8050411003	Pokrywa spłuczki WISA 1170 z przyciskiem spłukującym beżowym
	8050889910	Pokrywa spłuczki WISA 1170 z przyciskiem spłukującym manhattan
	8050889914	Pokrywa spłuczki WISA 1170 z przyciskiem spłukującym pergamon
7	8050883652	Mostek WISA 1170
8	8050883653	Dźwignia WISA 1170
9	8050882382	Osłona nakrętki biała
	8050886394	Osłona nakrętki beżowa
	8050886379	Osłona nakrętki manhattan
	8050886397	Osłona nakrętki pergamon
10	8050883750	Zaślepka biała
	8050883752	Zaślepka beżowa
	8050883757	Zaślepka pergamon
	8050883769	Zaślepka manhattan
11	8050882430	Nakrętka mocująca kolano spustowe biała
	8050882432	Nakrętka mocująca kolano spustowe beżowa
	8050882224	Nakrętka mocująca kolano spustowe manhattan
	8050882227	Nakrętka mocująca kolano spustowe pergamon
12	8050110101	Kolano spustowe 230 x 210 białe
	8050110103	Kolano spustowe 230 x 210 beżowe
	8050110110	Kolano spustowe 230 x 210 manhattan
	8050110114	Kolano spustowe 230 x 210 pergamon
13	8050985530	Manszeta połączeniowa do miski WC
14	1403987112	Zawór odcinający 1/2”
15	1405987118	Rurka miedziana przyłączeniowa
16	8050883620	Pierścień mocujący biały
	8050883622	Pierścień mocujący beżowy
	8050883627	Pierścień mocujący pergamon
	8050883639	Pierścień mocujący manhattan

WISA 1250 / FLAVION

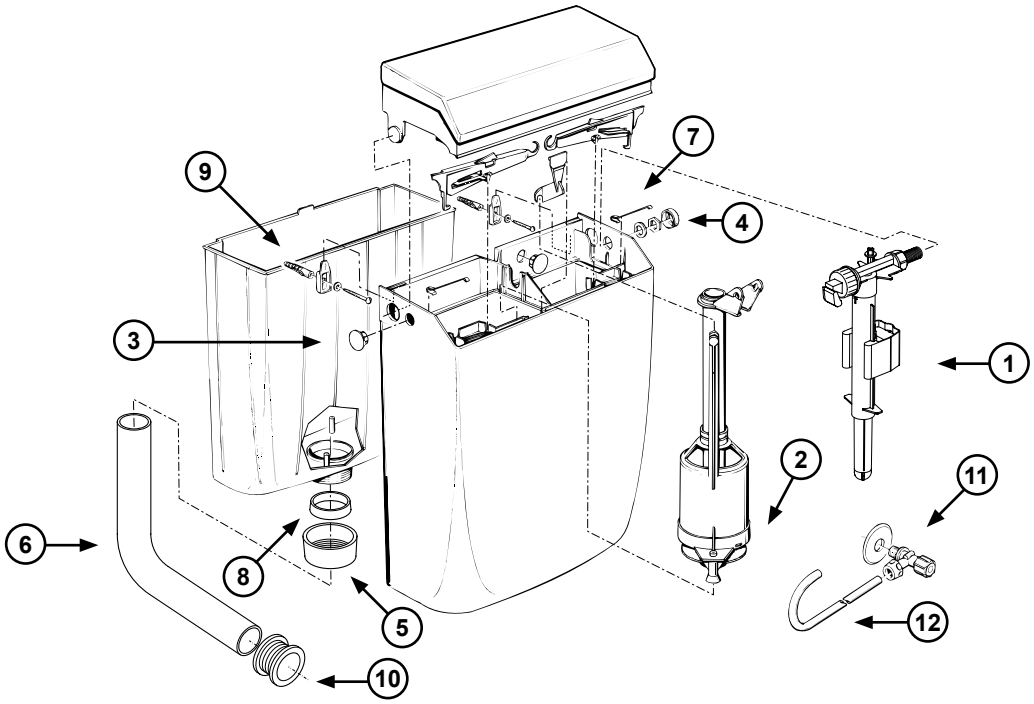

Poz.	Art. nr	Opis
1	8035432572	Uniwersalny hydrauliczny zawór pływakowy napełniający 3/8”
2	1411988440	Uszczelka gumowa mechanizmu spłukującego
3	8050882480	Zaślepka biała
4	8050882382	Osłona nakrętki biała
5	8050882430	Nakrętka mocująca kolano spustowe biała
6	8050110101	Kolano spustowe 230 x 210 biały
7	1401980202	Sprężyna płytkowa
8	8050882450	Uszczelka kolana spustowego
9	8050800078	Zestaw montażowy, zawiera 8050882450
10	8050985530	Manszeta połączeniowa do miski WC
11	1403987112	Zawór odcinający 1/2”
12	1405987118	Rurka miedziana przyłączeniowa

Ostatnia produkcja 1996

UNIWERSALNY ZAWÓR NAPEŁNIAJĄCY WISA

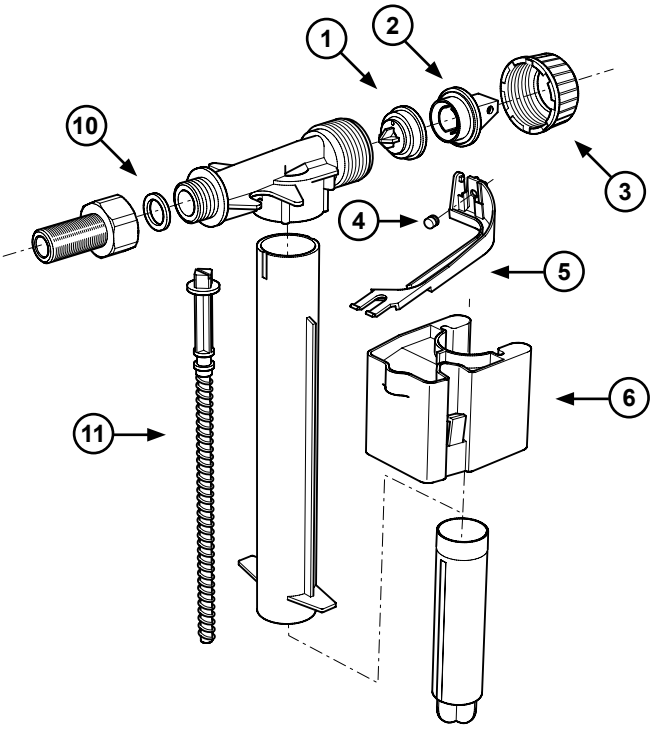

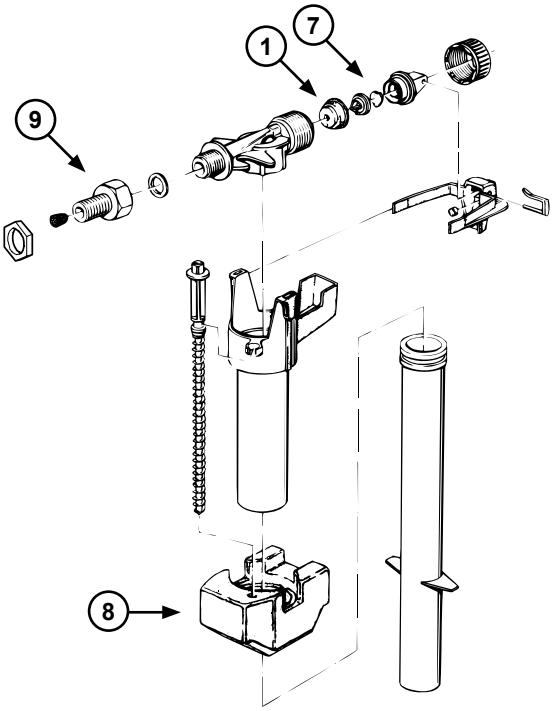

Ostatnia produkcja 2000

Poz.	Art. nr	Opis
1	8050800311	Membrana gumowa z pokrywą
	8050123011	2 x membrany zamontowane w oprawie
2	8050885463	Pokrywa zaworu
3	8050885454	Nakrętka zaworu
4	1411988471	Gumka 5 mm
5	8050885414	Dzwignia zaworu
6	8050885413	Pływak zaworu
7	1411988474	Izolacja
8	1409985600	Pływak styropianowy (dostępny do wyczerpania zapasów)
9	1405988468	Gwint 33 mm x 3/8''
10	1603988164	Uszczelka wlotu
11	8050870005	Śruba regulująca
	8050428050	Zestaw uszczelek (1, 4, 7 i 10)

ODLEGŁOŚCI I WYMIARY

Uśrednione wymiary	B: 60 d: 55	B: 50 d: 40	B: 40 d: 60	B: 40 d: 40	B: 40 d: 60
Powierzchnia dla użytkownika	75 100	75 90	75 80	75 80	75 80
Odległość minimalna	80	-	70	70	75
Odległość między osiami	75	-	65	65	70
	70	65	60	60	65
	70	65	60	60	65
	75	70	65	65	-
Brodzik	50	45	40	40	45
Ściana boczna	50	45	40	40	45
Ściany boczne	50	45	45	40	45

OGÓLNE PUNKTY SERWISOWE

PUNKTY SERWISOWE

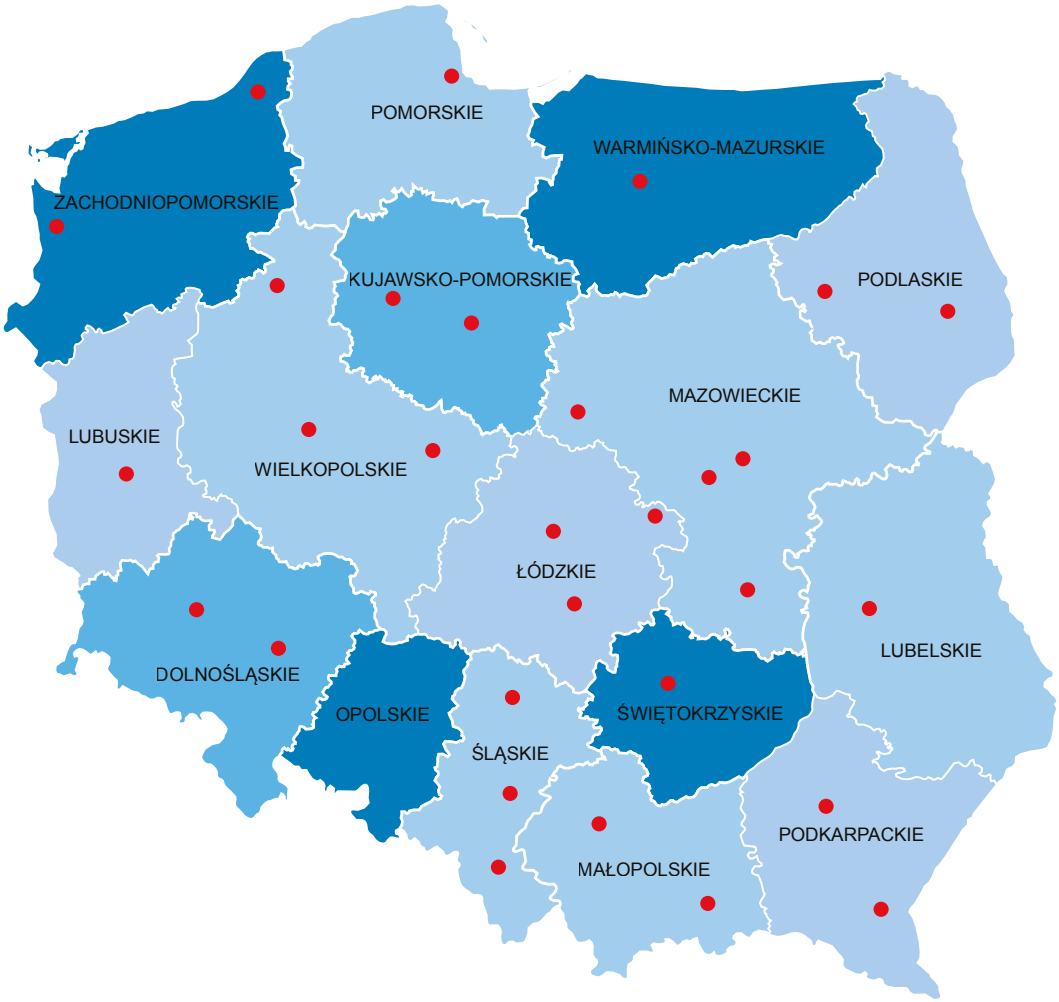

Fluidmaster zapewnia dostęp do sieci autoryzowanych punktów serwisowych, rozmieszczonych na terenie całego kraju, stworzonych by zaspokoić potrzeby Klientów oraz przedłużyć żywotność i wydajność swoich produktów.

Kontakt telefoniczny: **570 409 272, 506 177 272**
Adres e-mail: serwis@fluidmaster.com

OGÓLNE WARUNKI I TERMINY

Artykuł 1 – Postanowienia ogólne

1.1 Niniejsze ogólne warunki i terminy mają zastosowanie do wszystkich naszych ofert, zamówień realizowanych lub mających zostać zrealizowanymi, umów (łącznie z będącymi ich konsekwencją zamówieniami) i ich wykonania.

1.2 W niniejszych warunkach i terminach "Nabywca" oznacza dowolną osobę (fizyczną lub prawną) podejmującą negocjacje lub zawierającą umowę z Fluidmaster Sp z o.o. (zwanym dalej "Sprzedającym") w odniesieniu do produktów lub usług, które mają być dostarczone przez Sprzedającego, również w przypadkach współdziałania dwóch osób (fizycznych lub prawnych).

1.3 Jeśli dla konkretnego przypadku nie uzgodniono inaczej i w formie pisemnej, nie mają zastosowania jakiekolwiek inne warunki i terminy, w tym warunki i terminy Nabywcy.

1.4 Jeśli Sprzedający i Nabywca wyraźnie zgadzają się na zastosowanie ogólnych warunków i terminów Nabywcy, porozumienie to nie narusza stosowalności ogólnych warunków Sprzedawcy, z wyjątkiem przypadków, w których postanowienia ogólnych warunków Sprzedawcy w sposób oczywisty niezgodne są z ogólnymi warunkami i terminami Nabywcy. W takim przypadku zastosowanie mają ogólne warunki i terminy Nabywcy.

1.5 Wszelkie zmiany w niniejszych ogólnych warunkach i terminach są wiążące dla Sprzedawcy w zakresie, w jakim zostały wyraźnie zaakceptowane przez Sprzedawcę na piśmie. W przypadku, gdy Sprzedający i Nabywca uzgodnili, w jakiejkolwiek z umów, zmianę niniejszych warunków i terminów, zmiany te nie mają zastosowania do kolejnych umów między stronami. Zmiany w niniejszych ogólnych warunkach muszą być każdorazowo, wyraźnie, uzgodnione na piśmie.

Artykuł 2 – Zawarcie umowy

2.1 Wszystkie oferty i zamówienia (w tym oferty i zamówienia złożone ustnie) czy to w formie cennika, czy też innej formie i inne oświadczenia Sprzedającego oraz jego przedstawicieli i / lub pracowników, nie stanowią zobowiązań.

2.2 Umowa zostaje zawarta, jeżeli oferta złożona przez Sprzedawcę (oferta nie stanowiąca zobowiązania) zostanie zaakceptowana na piśmie przez Nabywcę. Sprzedający może wycofać swoją ofertę bez jakichkolwiek zobowiązań (nawet po jej zaakceptowaniu przez Nabywcę) w terminie siedmiu dni roboczych.

2.3 Zamówienie złożone przez Nabywcę nie jest wiążące dla Sprzedającego, dopóki Sprzedający nie potwierdzi zamówienia na piśmie.

2.4 Jeśli Nabywca nie zakwestionował prawidłowości i kompletności potwierdzenia zamówienia w ciągu siedmiu dni od wysłania przez Sprzedającego takiego potwierdzenia, uznaje się, że potwierdzenie zamówienia prawidłowo i w pełni reprezentuje umowę.

2.5 W przypadku zamówień towarów i usług, w odniesieniu do których nie wysłano ani oferty ani potwierdzenia zamówienia, faktura i / lub dowód dostawy są również uważane za potwierdzenie zamówienia, a faktura jest uważana za reprezentującą umowę prawidłowo i w całości.

2.6 Wszelkie (dalsze) komentarze ustne, obietnice i porozumienia dokonane przez lub z podporządkowanymi Sprzedającemu, jego przedstawicieli lub innych pośredników nie są wiążące dla Sprzedającego, chyba że (dalsze) ustalenia są potwierdzane przez Sprzedającego na piśmie. Przez "podporządkowanych" rozumie sią tutaj wszystkich pracowników Sprzedającego i personel bez pełnomocnictwa ogólnego do reprezentowania.

2.7 Niezależnie od informacji podanych w katalogach i broszurach, w odniesieniu do wszystkich oferowanych towarów stosuje się normalne i / lub zwyczajowe tolerancje; w szczególności zastrzega się możliwość wystąpienia różnić w odcieniach kolorystyki towarów. W związku z powyższym mogą wystąpić niewielkie różnice względem zdjęć i / lub opisów zamieszczonych w katalogach i broszurach. Takie odchylenia nie zwalniają Nabywcy z obowiązków wynikających z umowy.

Artykuł 3 – Zmiany w umowie

3.1 Wszelkie zmiany w umowie będą skuteczne tylko wtedy, gdy zostały uzgodnione przez Sprzedającego i Nabywcę w formie pisemnej.

3.2 Jeśli Nabywca wnosi o zmiany w realizacji umowy po jej zawarciu, do Sprzedającego należy ustalenie czy zmiany te mogą być akceptowane na podstawie umowy, a jeśli tak, na jakich (dalszych) warunkach.

3.3 W przypadku jakichkolwiek zmian w umowie Nabywca może obciążać Sprzedającego kosztami niezbędnymi do wprowadzenia tych zmian.

Artykuł 4 – Ceny

4.1 Oferowane i uzgodnione ceny są cenami w PLN i nie zawierają podatku VAT. O ile wyraźnie nie uzgodniono inaczej, cena nie obejmuje innych podatków, danin i zobowiązań z tytułu prawa, kosztów montażu i dopasowania, transportu morskiego, przewozu i ubezpieczenia.

4.2 W przypadku podniesienia cen surowców, półfabrykatów, materiałów, zasobów, komponentów itp. dla sprzedanych produktów przed dostawą, Sprzedający może obciążyć wzrostem cen Nabywcę, podnosząc cenę zakupu dla Nabywcy.

4.3 W przypadku, gdy Sprzedający dokona podwyższenia ceny dla Nabywcy w terminie trzech miesięcy od daty zawarcia umowy, Nabywca zachowując formę pisemną może rozwiązać umowę w ciągu 14 dni od pisemnego powiadomienia przez Sprzedającego o podwyższeniu ceny. Niniejszy zapis nie ma zastosowania w przypadku podwyżek ceł przywozowych lub wywozowych lub innych zobowiązań celnych, podatkowych lub opłat wyrównawczych w odniesieniu do sprzedanych produktów, surowców lub półproduktów. W takim przypadku Nabywca musi zagwarantować Sprzedającemu rekompensatę za poniesione w związku z powyższym uzasadnione koszty.

Artykuł 5 – Płatność

5.1 Jeżeli nie uzgodniono na piśmie innego terminu płatności, Nabywca musi zapłacić całą należną kwotę lub (jeżeli dokonano zaliczki) pozostałą kwotę należną w gotówce w momencie dostawy lub przelewem lub transferem do banku lub na rachunek żyrowy podany przez Sprzedającego w ciągu trzydziestu (30) dni od daty wystawienia faktury.

5.2 Sprzedający może w każdej chwili, w tym w trakcie realizacji umowy, żądać od Nabywcy zapłaty z góry za przedmiot umowy lub może żądać zabezpieczenia w inny sposób.

5.3 Jeśli Nabywca nie zapłaci w ustalonym terminie kwoty należnej, Nabywcę uznaje się z mocy prawa za niewywiązującego się z postanowień umowy, bez konieczności odrębnego powiadomienia o naruszeniu postanowień umowy. Nabywca zobowiązany jest do zapłaty odsetek w wysokości 2% miesięcznie lub za część miesiąca, od kwoty pozostającej do spłaty.

5.4 Wszelkimi kosztami poniesionymi przez Sprzedającego, zarówno prawnymi jak i pozasądowymi, w celu egzekwowania należności od Nabywcy, obciąża się Nabywcę, bez konieczności przedstawiania dowodów na poniesienie tych kosztów. Roszczenia wierzyciela stają się wymagalne, niezwłocznie po przekazaniu informacji o długu adwokatowi, komornikowi lub organowi windykacyjnemu bez względu na to czy Nabywca jest świadomy tego przekazania.

5.5 Każda płatność wniesiona przez Nabywcę w pierwszej kolejności pokrywa wszelkie należne odsetki, koszty windykacji poniesione przez Sprzedającego, o których mowa w poprzednim ustępie, oraz opłaty administracyjne, a następnie zostaje zastosowana w celu rozliczenia najstarszej faktury.

5.6 Nabywca nie może odliczyć żadnej kwoty od ceny zakupu lub odstąpić od ceny zakupu jakiegokolwiek roszczenia wzajemnego, które Nabywca może mieć wobec Sprzedającego, ani też Nabywca nie może zawiesić swojego obowiązku zapłaty.

5.7 Jeśli Nabywca zalega z płatnością za dostawę lub dostawę częściową, Sprzedający może zawiesić realizację dalszych zamówień lub innych prac, które mają być wykonywane, bez uszczerbku dla prawa Sprzedającego do anulowania dostaw po wystawieniu zawiadomienia o niewykonaniu zobowiązania i zażądaniu zapłaty za wszystkie należności wobec Sprzedającego, a także bez uszczerbku dla prawa Sprzedającego do odszkodowania w tym zakresie.

5.8 W przypadku, gdy Nabywca jest podmiotem złożonym z więcej niż jednej osoby fizycznej lub prawnej, wszystkie te osoby, wspólnie i solidarnie odpowiadają za zobowiązania Nabywcy.

5.9 Wszystkie zobowiązania Nabywcy wobec Sprzedającego stają się niezwłocznie należne i płatne, jeśli Nabywca nie przestrzega niezwłocznie swoich zobowiązań płatniczych lub jeśli Nabywca złożył wniosek o zawieszenie płatności, został postawiony w stan upadłości lub znajduje się w stanie likwidacji lub zastosowano zajęcie aktywów tytułem spłaty długu. W takim przypadku Sprzedający może rozwiązać zawarte umowy bez interwencji sądów, zgodnie z postanowieniami artykułu 14 niniejszych ogólnych warunków i terminów i jest uprawniony do odzyskania wszystkich dostarczonych przez siebie produktów bez uszczerbku dla prawa Sprzedającego do odszkodowania za poniesione straty, w tym utratę zysków, koszty przewozu i składowania, odsetki itp.

Artykuł 6 – Formy, urządzenia, narzędzia

6.1 Jeśli Sprzedający ma być odpowiedzialny, w imieniu Nabywcy, za produkcję, zmianę lub ulepszenie formy, urządzenia, narzędzi lub podobnego elementu, Sprzedający będzie kontynuować tę pracę tylko wtedy, gdy Nabywca zapłaci Sprzedającemu uzgodniony (szacunkowy) koszt wytworzenia.

6.2 Jeśli Nabywca udostępnia Sprzedającemu formy, urządzenie, narzędzia lub podobne przedmioty w celu prowadzenia produkcji artykułów przez Sprzedawcę, Sprzedawca nie będzie zobowiązany do zwrotu Nabywcy form, urządzenia, narzędzi lub podobnych przedmiotów do czasu zapłaty przez Nabywcę Sprzedającemu wszystkich kwot należnych Sprzedającemu w odniesieniu do wykonanych robót oraz dostarczonych produktów lub w jakimkolwiek innym zakresie.

6.3 Sprzedający nie ponosi odpowiedzialności za utratę lub uszkodzenie form, urządzenia, narzędzi i podobnych przedmiotów udostępnianych przez Nabywcę, z wyjątkiem przypadków działania umyślnego lub rażącego zaniedbania ze strony Sprzedającego, w którym to przypadku Sprzedający wedle swojego uznania naprawi lub wymieni uszkodzone przedmioty lub zrekompensuje Nabywcy szkodę.

6.4 Formy, urządzenia, narzędzia i podobne przedmioty wyprodukowane przez Sprzedającego dla Nabywcy lub wyprodukowane w całości lub częściowo zgodnie z instrukcjami Sprzedającego, dla których uzgodnione koszty wytworzenia zostały zapłacone przez Nabywcę, będą przechowywane przez Sprzedającego w imieniu Nabywcy przez okres jednego roku po dostarczeniu ostatniego zlecenia złożonego Sprzedającemu przez Nabywcę. Po upływie tego terminu, na pisemne żądanie Nabywcy, Sprzedający przekaże Nabywcy formy, urządzenia, narzędzia i podobne przedmioty. Jeśli Nabywca w ciągu powyższego okresu nie wystąpi pisemnie o przekazanie form, urządzenia, narzędzi i podobnych przedmiotów, wygasa zobowiązanie Sprzedawcy do przekazania Nabywcy form, urządzenia, narzędzi i podobnych przedmiotów.

6.5 Jeśli Sprzedający wyznaczył na piśmie liczbę produktów, dla których można normalnie użyć formy, urządzenia, narzędzi lub podobnych elementów, uważa się ja ze nieużyteczne do dalszej produkcji, gdy tylko ta liczba produktów został wyprodukowana. Jeśli takie oświadczenie nie zostanie złożone pisemne, Sprzedający, wedle własnej oceny, niezwłocznie powia-

domi Nabywcę gdy okaże się, że forma, urządzenia, narzędzia lub podobne elementy nie mogą być użyte do dalszej produkcji. W takim przypadku Sprzedający powiadomi Nabywcę o kosztach związanych z naprawą lub, w stosownych przypadkach, ponowną produkcją formy, urządzenia, narzędzi lub podobnych elementów.

Artykuł 7 – Prawa własności intelektualnej

7.1 Sprzedający wyraźnie zastrzega sobie wszelkie prawa i prawa wynikające z praw własności intelektualnej, do takich elementów jak model, prawa autorskie i patenty w odniesieniu do wzorów, rysunków i modeli, produktów, urządzeń, form, narzędzi i podobnych przedmiotów, a także w odniesieniu do stosowanych do nich metod produkcji.

7.2 Wszelkie wzory, rysunki, modele, kalkulacje, schematy, podręczniki jakości i podobne przedmioty dostarczone przez Sprzedającego pozostają własnością Sprzedającego i muszą zostać niezwłocznie przesłane do Sprzedającego na jego żądanie. Z wyjątkiem wyraźnej pisemnej zgody Sprzedającego, nie mogą być one w całości lub fragmentach kopiowane, przekazywane ani udostępniane stronom trzecim w celu ich przeglądu ani nie mogą być wykorzystywane przez Nabywcę do produkcji towarów lub usług, których dotyczą.

Artykuł 8 – Roszczenia osób trzecich

8.1 Jeśli produkty są wytwarzane przez Sprzedającego przy użyciu wzorów, rysunków, modeli, urządzeń, form lub narzędzi lub innych instrukcji w najbardziej ogólnym znaczeniu tego terminu, które Sprzedający otrzymał od Nabywcy, Nabywca gwarantuje, że produkcja i / lub dostawa produktów nie naruszają praw własności intelektualnej osób trzecich. Nabywca gwarantuje Sprzedającemu wynagrodzeni strat w tym zakresie.

8.2 Jeśli strona trzecia sprzeciwi się wytwarzaniu lub dostarczaniu produktów, o których mowa w poprzednim akapicie, na podstawie domniemanego prawa własności intelektualnej, Sprzedający może natychmiast zaprzestać produkcji lub dostarczania produktów i domagać się zwrotu poniesionych kosztów od Nabywcy.

Artykuł 9 – Dostawa i czas dostawy

9.1 O ile nie uzgodniono inaczej na piśmie, dostawa jest dostawą ex-works, zgodnie z klauzulą incoterms 2000.

9.2 Uzgodnione lub podane terminy dostaw nie są traktowane jako warunki stanowiące istotę umowy, chyba że wyraźnie uzgodniono inaczej na piśmie. Niedotrzymanie terminów dostaw w żadnym wypadku nie upoważnia Nabywcy do odszkodowania ze strony Sprzedającego za jakąkolwiek bezpośrednią lub pośrednią stratę poniesioną przez Nabywcę lub osoby trzecie, chyba że Sprzedającemu można przypisać winę umyślną lub rażące zaniedbanie obowiązków.

9.3 Jeśli okaże się, że Sprzedający nie będzie w stanie wywiązać się ze swoich zobowiązań dotyczących terminu dostawy, Sprzedający niezwłocznie poinformuje o tym Nabywcę, wskazując przewidywany czas przekroczenia terminu dostawy.

Artykuł 10 – Przewóz

10.1 Nabywca i Sprzedający mogą uzgodnić, że towary, które mają być dostarczone, będą przewożone przez Sprzedającego na konto i ryzyko Nabywcy. W przypadku, gdy Nabywca nie dostarczył dalszych instrukcji Sprzedającemu, sposób transportu, przesyłki, opakowania itp. zostanie ustalony przez Sprzedającego zgodnie z dobrą praktyką handlową bez jakiejkolwiek odpowiedzialności Sprzedającego w tym zakresie. Wszelkie szczególne życzenia, jakie Nabywca może mieć w odniesieniu do przewozu lub przesyłki będą realizowane tylko wtedy, gdy Nabywca oświadczy, że poniesie dodatkowe związane z tym koszty.

10.2 Wszelkie należne opłaty przewozowe, zobowiązania celne przywozowe i wywozowe, płatności za składowanie, zapewnienie bezpieczeństwa i koszty rozliczeń, podatki i inne opłaty są płatne przez Nabywcę, chyba że wyraźnie uzgodniono inaczej.

10.3 Przewóz wszystkich produktów, w tym przeprowadzany w imieniu Sprzedającego, odbywa się na koszt i ryzyko Nabywcy, również w przypadku, w którym przewoźnik żąda klauzuli stwierdzającej, że wszystkie straty transportowe obciążają konta nadawcy, a ryzyko jest uwzględnione na listach przewozowych, adresach dostawy itp.

10.4 Sprzedający może obciążyć Nabywcę kosztami jakiegokolwiek ubezpieczenia transportowego wykupionego przez Sprzedawcę.

10.5 Zatwierdzenie towaru przez przewoźnika bez adnotacji w liście przewozowym lub dowodzie stanowi potwierdzenie, że opakowanie było w dobrym stanie.

Artykuł 11 – Zwroty

11.1 Jeśli Nabywca odmówi odbioru zakupionych produktów lub zwróci je Sprzedającemu, bez pisemnej zgody Sprzedającego, Sprzedający może przechować odrzucone lub zwrócne produkty, na koszt i ryzyko Nabywcy, udostępniając je Nabywcy. Nie można uznać zasadności reklamacji w związku z takim działaniem Sprzedawcy.

11.2 Zwrot towaru, pod żadnym względem, nie zwalnia Nabywcy z jego zobowiązań płatniczych.

11.3 Rzeczywistymi kosztami wynikającymi lub poniesionymi w związku ze zwrotem towarów i krokami podjętymi przez Sprzedającego w wyniku zwrotu towarów, Sprzedający obciąży Nabywcę, poprzez dostarczenie Nabywcy szczegółowego oświadczenia o tych kosztach.

11.4 Zwrot wysłanych towarów również odbywa się na koszt i ryzko Nabywcy.

Artykuł 12 – Zastrzeżenie prawa własności

12.1 Wszystkie dostarczone produkty pozostają wyłączną własnością Sprzedającego do czasu, gdy wszystkie kwoty należne Sprzedającemu od Nabywcy, zarówno na podstawie umowy, jak i w wyniku niewywiązania się z umów, zostały w całości zapłacone przez Nabywcę, nawet w przypadku, gdy dostarczono zabezpieczenie zapłaty.

12.2 Bez uszczerbku dla tego, co zostało ustalone w związku z zapłatą w artykule 5, Sprzedający ma prawo odzyskać wszystkie produkty dostarczone Nabywcy, jeśli Nabywca nie dokonuje płatności jakiejkolwiek kwoty należnej. Nabywca przekazuje Sprzedającemu lub agentom upoważnionym przez Sprzedającego pozwolenie na wejście do pomieszczeń biurowych Nabywcy, magazynów, pomieszczeń fabrycznych itp. celem odzyskania produktów dostarczonych Nabywcy. Sprzedający obciąży Nabywcę kosztami związanymi z odzyskaniem produktów dostarczonych Nabywcy. W przypadku odzyskania produktów dostarczonych Nabywcy, wartość odzyskanych produktów zmiejszy zobowiązanie Nabywcy wobec Sprzedającego.

12.3 Nabywca nie może obciążać, przetwarzać ani rozporządzać produktami inaczej, niż w sposób wynikający z jego działalności. Jeśli strony trzecie pragną ustanowić lub wyznaczyć jakiekolwiek prawa do produktów dostarczonych z zastrzeżeniem prawa własności, Nabywca jest zobowiązany niezwłocznie poinformować o tym Sprzedającego na piśmie.

12.4 Sprzedający zastrzega sobie prawo do ustalenia niewyszczególnionych zastawów od sprzedanych i dostarczonych produktów, w odniesieniu do kwot należnych Sprzedającemu, które nie są lub nie mogą być objęte zastrzeżeniem prawa własności. Nabywca deklaruje, że w takiej sytuacji będzie współpracować w ustanowieniu takich niewyszczególnionych zastawów, na pierwszą prośbę Sprzedającego.

12.5 Jeżeli prawo kraju przeznaczenia nabywanych produktów daje możliwości zastrzeżenia prawa własności wykraczającego poza to, co zostało wskazane powyżej, uzgadnia się między stronami, że w takim przypadku Sprzedający stosuje szersze możliwości zastrzeżenia prawa własności. Jeżeli nie jest możliwe obiektywne ustalenie, które postanowienia w większym stopniu zabezpieczają zastrzeżenie prawa własności, nadal będą stosowane postanowienia z niniejszego dokumentu.

Artykuł 13Reklamacje

13.1 Reklamacje o dowolnej naturze nie powodują zawieszenia obowiązku zapłaty przez Nabywcę i muszą zostać przekazane Sprzedającemu na piśmie n w terminach określonych w niniejszym artykule.

13.2 Po otrzymaniu produktów Nabywca zobowiązany jest do sprawdzenia czy są one zgodne z zamówieniem lub umową.

13.3 Reklamacje dotyczące widocznych wad lub uszkodzeń, w tym między innymi, niedoborów i złych wzorów, ciężaru, ilości lub opakowania muszą zostać niezwłocznie odnotowane na CMR przez Nabywcę oraz należy o nich powiadomić na piśmie Sprzedającego w ciągu tygodnia od otrzymania towaru. O niewidocznych wadach lub uszkodzeniach należy powiadomić Sprzedającego w przeciągu 14 dni od dnia, w którym kierując się zasadą rozsądku, Nabywający powinien być zdolny do odkrycia wady. Reklamacje dotyczące faktur muszą zostać przekazane Sprzedającemu najpóźniej w ciągu ośmiu dni od daty wystawienia faktury.

13.4 Wady części dostarczonych artykułów, nie są podstawą do odrzucenia całej dostawy.

13.5 Nabywca musi umożliwić Sprzedającemu sprawdzenie produktów co do których wniesiono reklamację, w ich oryginalnym stanie. Jeśli reklamacja jest uzasadniona, Sprzedający dokona wyboru sposobu świadczenia kompensaty, tj. wypłaci należność do wysokości wartości towarów wymienionych na fakturze, których dotyczy reklamacja lub dokona bezpłatnej wymiany towarów, w zamian za towary oryginalnie dostarczone.

Artykuł 14 – Rozwiązanie umowy

14.1 Jeśli Nabywca, nie stosuje się do warunków umowy, nie przestrzega warunków umowy lub nie wywiązuje się z zobowiązań wynikających z umowy, Sprzedający może rozwiązać umowę bez interwencji sądów niezwłocznie, poprzez pisemne powiadomienie Nabywcy.

14.2 Jeśli Nabywca znajduje się w stanie upadłości lub w trakcie likwidacji przymusowej, jego działalność zostaje zawieszona, podlega restrukturyzacji zadłużenia lub w inny sposób traci kontrolę nad swoim majątkiem lub jego częściami, Sprzedający może rozwiązać umowę bez interwencji sądów i bez konieczności wystawiania zawiadomienia o niewykonaniu zobowiązań.

14.3 Bez uszczerbku dla postanowień zawartych w ust. 1 i 2 Sprzedający ma prawo do odszkodowania od Nabywcy za poniesione przez Sprzedającego straty, koszty, odsetki itp.

Artykuł 15 – Odpowiedzialność cywilna

15.1 Z wyjątkiem działania celowego lub rażącego zaniedbania ze strony Sprzedającego, Sprzedający nie ponosi odpowiedzialności za koszty, straty i odsetki, które mogą powstać w bezpośrednim następstwie (ale nie wyłącznie):

a) działań lub zaniechań Nabywcy, podwładnych Nabywcy lub innych osób zatrudnionych przez lub w imieniu Nabywcy;
b) nieprawidłowo lub nie niezwłocznie zrealizowanego zamówienia;
c) wad i/lub usterek produktu (produkt wadliwy);
d) opóźnień lub uszkodzeń dostarczanego produktu, powstających podczas ich przewozu;
e) nieprawidłowego i / lub niewłaściwego postępowania i / lub wykorzystania produktu dostarczanego przez Sprzedającego;
f) wyboru przez Nabywcę materiałów i/lub jakości dostarczanych produktów;

g) korozji naprężeniowej (ang. Stress Corrosion Cracking).

15.2 W przypadku działania celowego lub rażącego zaniedbania ze strony Sprzedającego, zobowiązanie do zapłaty odszkodowania w żadnym wypadku nie przekracza kwoty równej wartości faktury za dostarczone produkty. Sprzedający nie ponosi odpowiedzialności za straty jakiegokolwiek typu, nawet w przypadku działania celowego lub rażącego zaniedbania.

15.3 Nabywca zobowiązany jest zrekompensować Sprzedawcy i zabezpieczyć go przed wszelkimi odszkodowania zgłoszonymi przez osoby trzecie wobec Sprzedającego, w odniesieniu do szkód wyrządzonych przez dostarczone towary lub dostarczonym towarom.

Artykuł 16 – Siła wyższa

16.1 Uzgodnione terminy dostawy zostaną przedłużone o okresy, w których Sprzedający lub jego dostawcy będą powstrzymani od realizacji ich obowiązków lub poważnie utrudniona będzie realizacja ich obowiązków, z powodu działania siły wyższej.

16.2 Jeżeli okres siły wyższej trwa przez dwa miesiące lub gdy jest pewne, że będzie trwał dwa miesiące, każda ze stron ma prawo, zachowując formę pisemną, odstąpić od umowy (lub pozostałej części umowy). Nie pociąga to za sobą żadnego obowiązku rekompensaty drugiej stronie umowy.

Artykuł 17 – Montaż i dopasowywanie

17.1 O ile nie uzgodniono inaczej, cała odpowiedzialność lub zobowiązania są wykluczone, w przypadku gdy produkty dostarczane przez Sprzedającego są montowane lub dopasowywane przez strony inne niż Sprzedającego.

17.2 Koszty montażu lub dopasowania przez Sprzedającego nie są wliczone w ceny artykułów i są naliczane osobno, chyba że uzgodniono inaczej.

Artykuł 18 – Gwarancja

18.1 Z zastrzeżeniem zapisów niniejszego artykułu, Sprzedający gwarantuje solidność i jakość dostarczanych produktów, dla następujących okresów:

Spłuczki: |dziesięć (10) lat, z wyjątkiem części gumowych i elementów elektronicznych (dla techniki spłukiwania), dla których stosuje się odpowiednio okres dwóch (2) lat i jednego (1) roku.

Wyroby ceramiczne: dziesięć (10) lat, z wyjątkiem wyrobów ceramicznych nieoznaczonych marką Wisa, na które udziela się gwarancji pięciu (5) lat.

Złącza i kolana odprowadzające: dziesięć (10) lat.

Deski sedesowe: pięć (5) lat.

Akrylowe brodziki i wanny: ziesięć (10) lat.

Systemy hydromasażu: dwa (2) lata.

Produkty szklane: dwa (2) lata.

Kabiny parowe i panele prysznicowe: dwa (2) lata z wyjątkiem baterii, deszczowni i termostatów.

Baterie, deszczownie i termostaty: jeden (1) rok.

18.2 Okres gwarancji udzielony przez Sprzedającego obowiązuje od daty faktury Sprzedającego.

18.3 Sprzedający, na piśmie, może ustalić inny okres gwarancji na produkty.

18.4 Niewielkie różnice w jakości, wymiarach i kolorze, które są technicznie nieuniknione i powszechnie dopuszczalne w praktyce handlowej oraz normalne zużycie produktów i części produktu, nie mogą stanowić podstaw do roszczenia na podstawie niniejszego artykułu.

18.5 Nabywca, na mocy niniejszego artykułu, ma prawo do roszczeń wobec Sprzedającego wyłącznie wtedy, gdy Nabywca może przedstawić Sprzedającemu paragonu zakupu lub fakturę za dostarczone produkty.

18.6 Gwarancja nie ma zastosowania, jeśli wada, usterka lub związana z nimi strata wynika z nieprzestrzegania stosownych instrukcji montażu, z przyczyn zewnętrznych lub niewłaściwego użytkowania lub z powodu napraw lub zmian dokonanych w produkcie przez osobę trzecią bez pisemnej zgody Sprzedającego.

18.7 Sprzedający, według swojego uznania, w okresie gwarancyjnym dokona bezpłatnie naprawy wadliwych produktów lub wymieni je na produkty wolne od wad.

18.8 Gwarancja nie dotyczy produktów, które Sprzedający wyraźnie wyłączył z gwarancji, ani produktów składających się z pozostałości lub partii specjalnych, chyba że Sprzedawca wyraźnie oświadczył, że są objęte gwarancją.

Artykuł 19 – Zasada rozdzielności

Jeśli jakiekolwiek postanowienia w niniejszych ogólnych warunkach i terminach okażą się prawnie nieważne, pozostałe postanowienia będą nadal stosowane w całości. W takim przypadku nieprawidłowe postanowienie zastępuje się postanowieniami, których skutki odpowiadają możliwie najbliżej postanowieniom prawnie nieważnym, biorąc pod uwagę intencje stron.

Artykuł 20 – Wybór prawa i właściwego sądu

20.1 Oferty Sprzedającego i umowy między Sprzedającym a Nabywcą podlega prawu słoweńskim. Dotyczy to również wszystkich umów zawartych z Nabywcami zamieszkałymi lub mającymi siedzibę lub miejsce prowadzenia działalności poza terytorium Słowenii.

20.2 Wszelkie spory wynikające z tego stosunku prawnego i wynikających z niego umów będą rozstrzygane przez sąd właściwy dla siedziby Sprzedającego lub według uznania Sprzedającego przez sąd właściwy dla siedziby lub miejsca prowadzenia działalności przez Nabywcę.

20.3 Niezależnie od powyższych postanowień strony mogą zgodzić się w drodze konsultacji na rozstrzygnięcie sporów w drodze mediacji, akceptując jako wiążące rozstrzygnięcia przez stronę trzecią lub arbitraż.

SCHWAB

A Fluidmaster Family Brand

671766 0323

Fluidmaster d.o.o.
Industrijska cesta 2
SI-6230 Postojna, Slovenia

@ biuro@fluidmaster.com
W www.schwab-sanitaer.pl
W www.fluidmaster.com