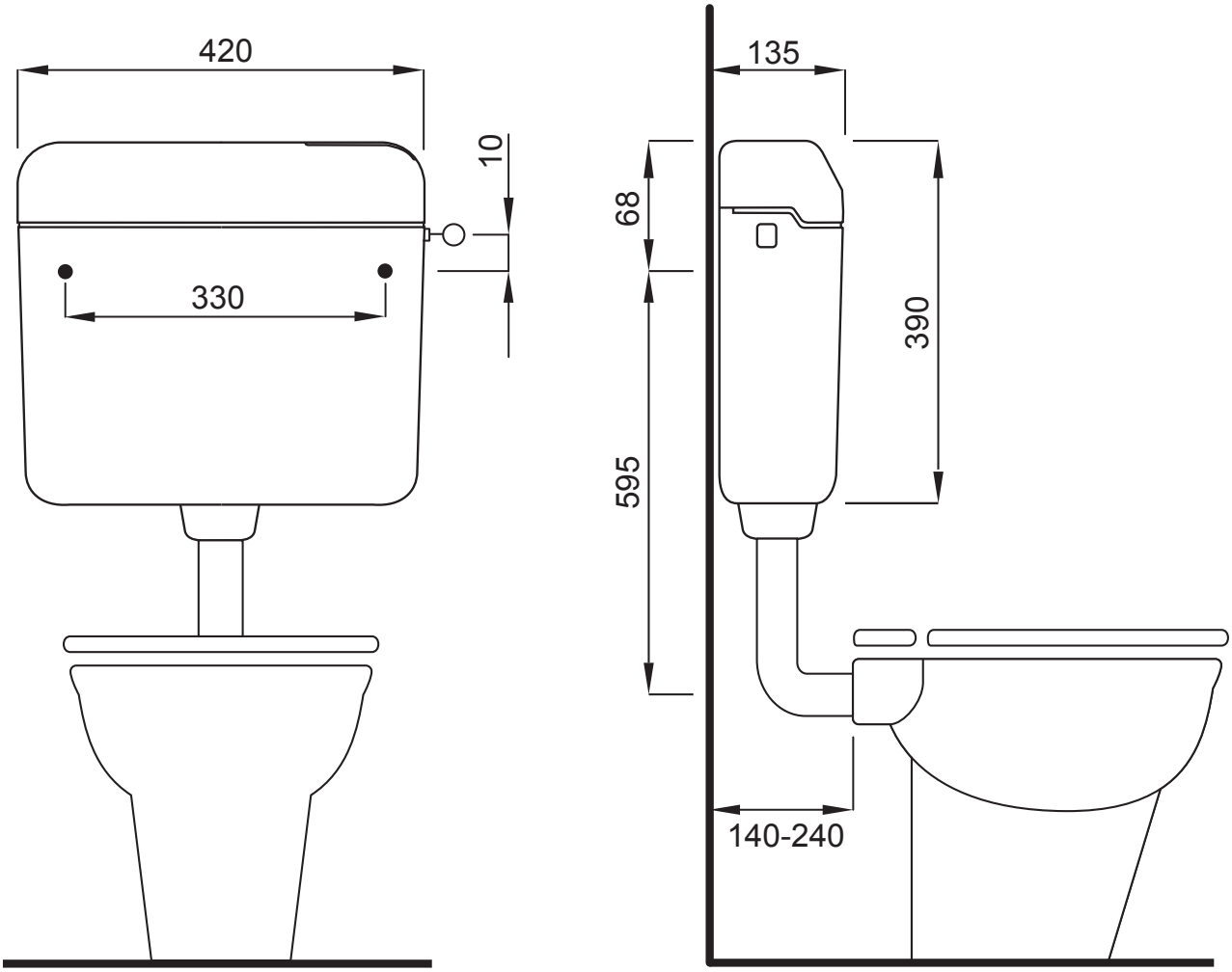
420
10
330
135
68
390
595
140-240