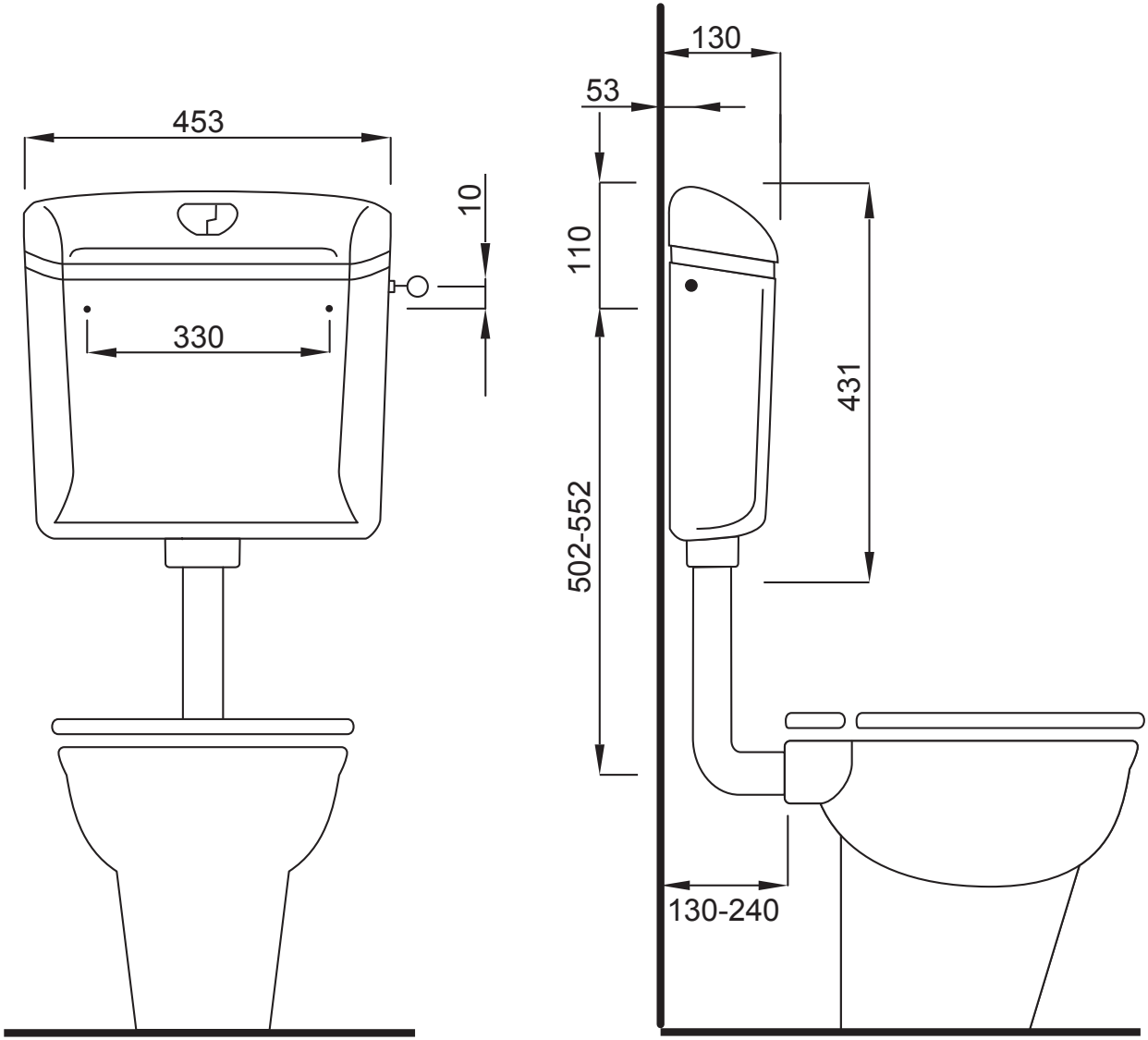
453
10
330
130
53
110
431
502-552
130-240