SANITARNA TEHNIKA

prodajni katalog 2024/2025

OD 1954

LIV

Fluidmaster®

A GLOBAL FAMILY OF BRANDS

POTPUNA RJEŠENJA ZA VAŠU KUPAONICU

Fluidmaster je globalni dobavljač potpunih rješenja za kupaonice koja se prodaju pod robnim markama Fluidmaster®, LIV®, SCHWAB® i WISA®.

Visoka kvaliteta proizvoda Fluidmaster temelji se na našem neprestanom fokusu na zadovoljstvo korisnika i inovacije u svemu što činimo.

Uvjereni smo, da je taj fokusirani i strateški pristup globalnom razvoju najbolji način, da proširimo svoju prisutnost po pojedinačnim tržištima, kao i da osiguramo podršku svojim proizvodnim, distribucijskim i poslovnim partnerima diljem svijeta.

Primjenom sinergija i uz bogato iskustvo svih tvrtki u korporaciji Fluidmaster danas nudimo kompletan asortiman visokokvalitetnih ugradbenih i vidljivih vodokotlića, pametna sanitarna rješenja, tipke za ispiranje i bezkontaktne sustave za ispiranje, nosive elemente za pisoare, bide i umivaonike, tuš kanalice, izljevne ventile i sifone, sanitarnu keramiku, WC daske, ventile za punjenje i ispiranje, priključne elemente kao i raznovrsne rezervne djelove te dodatnu opremu za kupaonice i sanitarne prostorije.

Dobrodošli, otkrijte svijet inovativnih rješenja.

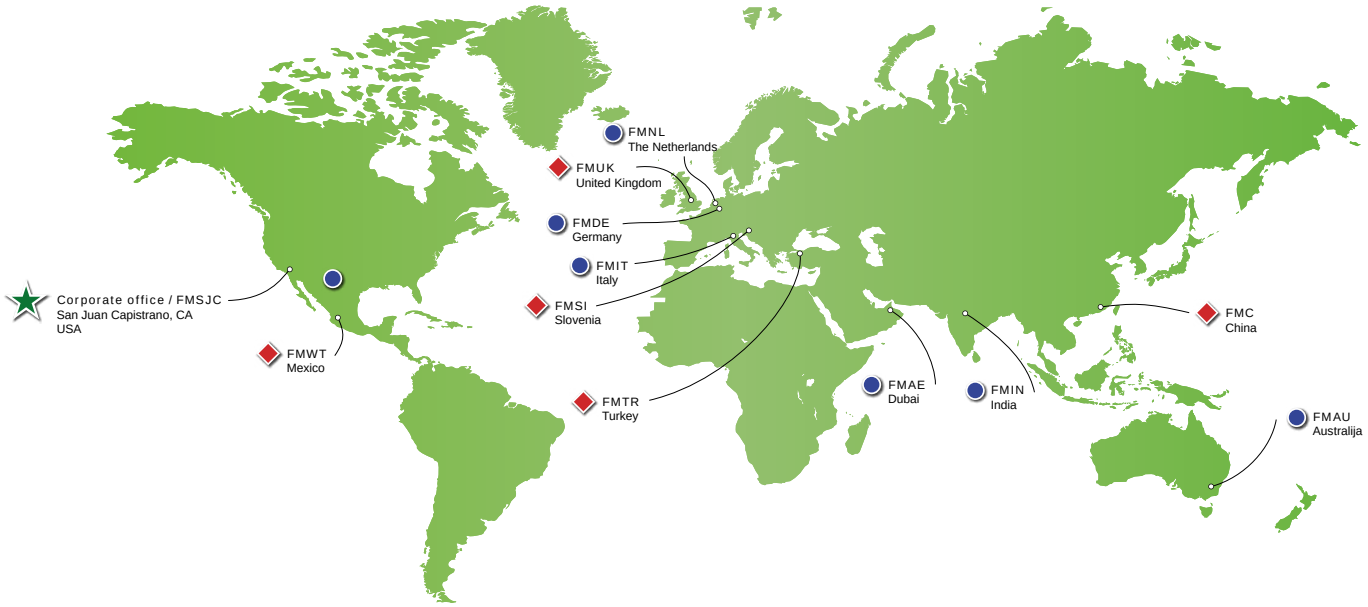

sjedište proizvodnja glavni distributeri

BEAUTIFUL POWER OF WATER

SADRŽAJ

9	UGRADBENI ELEMENTI	
	LIV-FIX WC ELEMENTI (SUHA UGRADNJA)	11
	WC ELEMENTI ZA POSEBNE SITUACIJE	14
	VARIOTRONIC	17
	LIV-FIX ELEMENTI ZA PISOAR	19
	LIV-FIX ELEMENTI ZA UMIVAONIK	22
	LIV-FIX ELEMENTI ZA BIDE	24
	LIV-FIX OSTALI ELEMENTI	25
	LIV-FIX PRIBOR	27
	LIV-MOUNT WC ELEMENTI (MOKRA UGRADNJA)	33
	PODŽBUKNI WC VODOKOTLIĆI	35
	PRIBOR	37
39	PAMETNA SANITARNA RJEŠENJA	
	SETOVI ZA PISOARE	41
43	TIPKE ZA ISPIRANJE I BEZKONTAKTNI SISTEMI ISPIRANJA	
	TIPKE ZA ISPIRANJE ZA PODŽBUKNE WC VODOKOTLIĆE 7512/7522, 9052 I 9012	45
	TIPKE ZA ISPIRANJE ZA PODŽBUKNE WC VODOKOTLIĆE 3800 I 380	51
	TIPKE ZA ISPIRANJE ZA PODŽBUKNI WC VODOKOTLIĆ 6052	59
	DODACI TIPKAMA ZA ISPIRANJE	62
	TIPKE ZA ISPIRANJE ZA PISOAR	65
	BEZKONTAKTNI (IR) SISTEMI ISPIRANJA	67
73	VIDLJIVI WC VODOKOTLIĆI	
	DVOKOLIČINSKO ISPIRANJE	75
	START-STOP ISPIRANJE	77
	PRIBOR ZA VIDLJIVE WC VODOKOTLIĆE	81
83	VENTILI ZA PUNJENJE I ISPIRANJE	
	VENTILI ZA PUNJENJE	84
	VENTIL ZA ISPIRANJE	86
	KOMPLETI VENTILA	87
89	WC DASKE	
	WC DASKE	91
	PANTI I UBLAŽIVAČI	93
95	PRIKLJUČNI ELEMENTI	
	CIJEVI ZA ISPIRANJE	96
	WC SPOJEVI	99
	WC ODVODNA KOLJENA	102
	FLEKSIBILNE CIJEVI	103
105	TUŠ KANALICE	
	TUŠ KANALICE	109
	REŠETKE	116
	REZERVNI DIJELOVI	117
119	IZLJEVNI VENTILI I SIFONI	
	IZLJEVNI VENTILI	122
	SIFONI ZA SUDOPERE - JEDNODIJELNI	124
	SIFONI ZA SUDOPERE - DVODIJELNI	127
	POSEBNE IZVEDBE SIFONA ZA SUDOPERE	128
	NAMJENSKI SANITARNI SIFONI	129
139	REZERVNI DIJELOVI	
	PODŽBUKNI WC VODOKOTLIĆI	141
	VIDLJIVI WC VODOKOTLIĆI	149
	OSTALI REZERVNI DIJELOVI I PRIBOR	155
	SIFONI	162

Proizvodi sanitarne tehnike LIV visoko su funkcionalni, izdržljivi i ugodni za upotrebu. Prilikom izrade vodi se računa o prirodi i njenoj zaštiti. Odlikuje ih istaknuti dizajn, elegantan oblik, kvalitetni materijali i jednostavna montaža.

LIV proizvodi pružiti će vam sve što je potrebno za modernizaciju i poboljšanje vaše kupaonice.

PREDNOSTI VODOKOTLIĆA LIV

Pouzdana upotreba s dugim jamstvenim rokom - 10 godina na ugradbene i vidljive WC vodokotliće.

25 godina dostupnosti originalnih rezervnih dijelova za ugradbene i vidljive WC vodokotliće.

Velika nosivost - bez deformacije element podnosi opterečenja do 400 kg (prema standardu NF)

Tihi način rada: odlično izolirani ugradbeni i vidljivi WC vodokotlići pune se vodom gotovo nečujno.

Brza ugradnja: LIV proizvodi mogu se instalirati vrlo brzo i jednostavno. Pogodni su za opremanje različitih sanitarnih objekata te iznimno fleksibilni kada je u pitanju način ugradnje. Priključak vode moguć je s lijeve strane, s desne strane ili na središtu na stražnjoj strani, ovisno o modelu ili izvedbi.

Ušteda vode: LIV vodokotlići konstruirani su za dugotrajnu sigurnu upotrebu uključujući tehnologiju dvokoličinskog ispiranja s tvorničkim podešavanjem ispusta vode na 3l/6l (mala količina/velika količina) čime želimo doprinositi k uštedi potrošnje pitke vode.

Bez kondenzacije: vodokotlići su izrađeni od kvalitetnog materijala, izolacija sprječava kondenzaciju na stijenkama vodokotlića.

Visoka izdržljivost: test izdržljivosti rada vodokotlića na 200.000 ciklusa, uz naizmjenično djelovanje velike i male količine (prema zahtjevima standarda NF 076 i EN 14055).

Besprijekorna čistoća: LIV proizvodi su dizajnirani u skladu s najnovijim trendovima u opremanju kupaonice i sanitarija. Neovisno od toga, da li je vaša kupaonica mala ili velika, s pravim odabirom elementa, možete si stvoriti ambijent u skladu s najnovijim trendovima, prostran i jednostavan za održavanje čistoće te na vaše dugotrajno zadovoljstvo.

Sanitarna elektronika pruža optimalno rješenje za pitanja higijene. Bezkontaktni sustav ispiranja radi uz pomoć izuzetno osjetljivog senzora koji detektira pokret ruke ili tijela i pokreće funkciju ispiranja

LIV
A Fluidmaster Family Brand

9 UGRADBENI ELEMENTI

Linija ugradbenih elemenata idealan je izbor za opremanje kupaonskih i sanitarnih prostora. Besprijekorno funkcioniraju u smislu štednog i tihog ispiranja, nevidljivi su u prostoru, a bogatim izborom tipki za aktivaciju estetski odgovaraju ambijentu u skladu s vašim željama.

11	LIV-FIX WC ELEMENTI (SUHA UGRADNJA)
14	WC ELEMENTI ZA POSEBNE SITUACIJE
17	VARIOTRONIC
19	LIV-FIX ELEMENTI ZA PISOAR
22	LIV-FIX ELEMENTI ZA UMIVAONIK
24	LIV-FIX ELEMENTI ZA BIDE
25	LIV-FIX OSTALI ELEMENTI
27	LIV-FIX PRIBOR
33	LIV-MOUNT WC ELEMENTI (MOKRA UGRADNJA)
35	PODŽBUKNI WC VODOKOTLIĆI
37	PRIBOR

LIV-FIX WC ELEMENTI

RJEŠENJA ZA RAZLIČITE ZAHTJEVE INTERIJERA

UGRADNJA		LIV-FIX WC ELEMENTI				
		7522	9012	9052	3800/380	6052
gips kartonske ploče	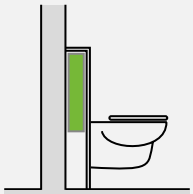	■	■	■	■	■
ugradna suhom. stijena	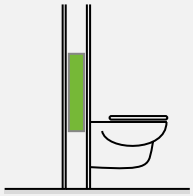	■	■	■	■	■
iza zida	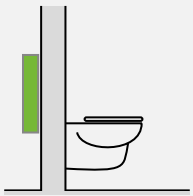	■	■	■	■	■
kutna	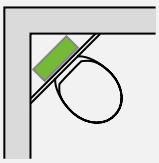	■	■	■	■	

LIV-FIX WC 7522 DWC PREMIUM

Broj artikla: 674518
Pakiranje: 12 kom/paleta

Način ugradnje
Ugradnja u montažne zidove, ugradnja u predzidnu instalaciju u suhoj montaži, univerzalna ugradnja u masivne zidove

Karakteristike
Nosivi element WC-a, površinski zaštićen praškastim plavim lakom, kvadratnog profila 40 x 40 mm s montiranim podžbuknim vodokotlićem 7522
Aktiviranje ispiranja s prednje strane, za dvokoličinsko ispiranje (3/6 L) - tvornička postavka
Volumen ispiranja podesiv (velika količina 5/6/7 L, mala količina 3/4 L)
Sastavljeni zidni nosači i podesive nožice (0-200 mm)
Mogućnost priključka vode na četiri pozicije
Potpuna izolacija od kondenzacije

Posebne karakteristike
Tihi mehanički ventil za punjenje (razina buke 1 ISO 3822)
Mogućnost priključka WC tuša (poslije instalacije)
Priključak za odvajanje neugodnih mirisa iz WC školjke (18 m^3/h)
Potporne nogice opremljene kočnicom za jednostavniju montažu, rotirajuća ploča nožica (90°)
Podesiva dubina izljevnog koljena (± 20 mm)

Proizvod sadrži
Podžbukni vodokotlić opremljen sastavljenim kutnim ventilom – gore sredina
Priključak za vodu 1/2"; Cijev za spajanje na tuš WC
Elektro priključna doza; Izolacija WC školjke
PE izljevno koljeno Ø 90 mm s brtvom
PE adapter Ø 90/110 mm s brtvom
Cjelokupni materijal za ugradnju i pričvršćivanje
Šablon za montažu
Tipka za ispiranje se treba naručiti odvojeno

CE EN 14055 - CL1 - 6 - NL I - VR I

3 838912 061669

Pripadajući modeli tipki za ispiranje: str. 45-50

Tehnički crtež

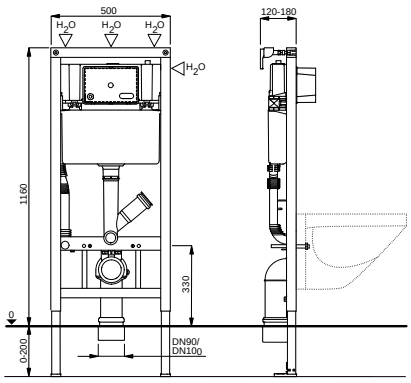

LIV-FIX WC 7522

Broj artikla: 674512
Pakiranje: 24 kom/paleta

Način ugradnje
Ugradnja u montažne zidove, ugradnja u predzidnu instalaciju u suhoj montaži, univerzalna ugradnja u masivne zidove

Karakteristike
Nosivi element WC-a, površinski zaštićen praškastim plavim lakom, kvadratnog profila 40 x 40 mm s montiranim podžbuknim vodokotlićem 7522
Aktiviranje ispiranja s prednje strane, za dvokoličinsko ispiranje (3/6 L) - tvornička postavka
Volumen ispiranja podesiv (velika količina 5/6/7 L, mala količina 3/4 L)
Sastavljeni zidni nosači i podesive nožice (0-190 mm)
Mogućnost priključka vode na četiri pozicije
Potpuna izolacija od kondenzacije

Posebne karakteristike
Tihi mehanički ventil za punjenje (razina buke 1 ISO 3822)
Podesiva dubina izljevnog koljena (± 20 mm)

Proizvod sadrži
Podžbukni vodokotlić opremljen sastavljenim kutnim ventilom – gore sredina
Priključak za vodu 1/2"
PE izljevno koljeno Ø 90 mm s brtvom
PE adapter Ø 90/110 mm s brtvom
Cjelokupni materijal za ugradnju i pričvršćivanje
Šablon za montažu

Tipka za ispiranje se treba naručiti odvojeno

3 838912 061096

Pripadajući modeli tipki za ispiranje: str. 45-50

Tehnički crtež

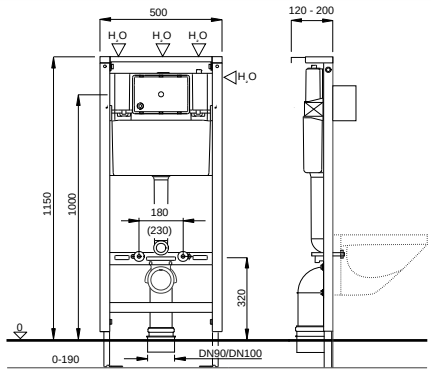

3 838912 027214

LIV-FIX WC 9012

Način ugradnje
Ugradnja u montažne zidove, ugradnja u predzidnu instalaciju u suhoj montaži, univerzalna ugradnja u masivne zidove

Karakteristike
Nosivi element WC-a, površinski zaštićen praškastim plavim lakom, kvadratnog profila 40 x 40 mm s montiranim podžbuknim vodokotlićem 9012
Aktiviranje ispiranja s prednje strane, za dvokoličinsko ispiranje (3/6L) - tvornička postavka
Volumen ispiranja podesiv (velika količina 6/9 L, mala količina 3/4,5 L)
Sastavljeni zidni nosači i podesive nožice (0-190 mm)
Mogućnost priključka vode na dve pozicije
Potpuna izolacija od kondenzacije

Posebne karakteristike
Tihi mehanički ventil za punjenje (razina buke 1 ISO 3822)

Proizvod sadrži
Podžbukni vodokotlić opremljen sastavljenim kutnim ventilom – gore desno
Priključak za vodu 1/2"
PE izljevno koljeno Ø 90/110 mm s brtvom
Cjelokupni materijal za ugradnju i pričvršćivanje

Opcija: montaža IR senso aktiviranja – stranica 70
Tipka za ispiranje se treba naručiti odvojeno

Broj artikla: 601259
Pakiranje: 24 kom/paleta

Pripadajući modeli tipki za ispiranje: str. 45-50, 67

Tehnički crtež

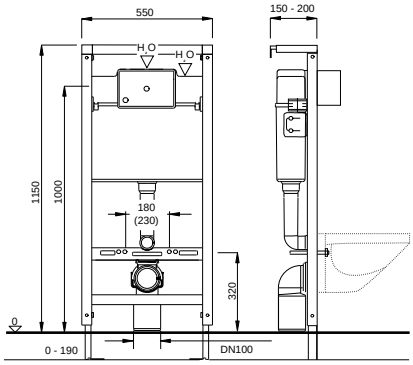

3 838912 020222

LIV-FIX WC 9052

Način ugradnje
Ugradnja u montažne zidove, ugradnja u predzidnu instalaciju u suhoj montaži, univerzalna ugradnja u masivne zidove

Karakteristike
Nosivi element WC-a, površinski zaštićen praškastim plavim lakom, kvadratnog profila 40 x 40 mm s montiranim podžbuknim vodokotlićem 9052
Aktiviranje ispiranja s prednje strane ili s gornje strane, za dvokoličinsko ispiranje (3/9 L) - tvornička postavka
Volumen ispiranja podesiv (velika količina 7-9 L, mala količina 3-6 L)
Sastavljeni zidni nosači i podesive nožice (0-190 mm)
Priključak vode – vrh centralno
Potpuna izolacija od kondenzacije

Posebnosti
Tihi mehanički ventil za punjenje (razina buke 1 ISO 3822)
Podesiva dubina izljevnog koljena (± 20 mm)

Proizvod sadrži
Podžbukni vodokotlić opremljen sastavljenim kutnim ventilom – gore centralno
Priključak za vodu 1/2"
PE izljevno koljeno Ø 90 mm s brtvom
PE adapter Ø 90/110 mm s brtvom
Cjelokupni materijal za ugradnju i pričvršćivanje

Tipka za ispiranje se treba naručiti odvojeno

Broj artikla: 351870
Pakiranje: 24 kom/paleta

Pripadajući modeli tipki za ispiranje: str. 45-50

Tehnički crtež

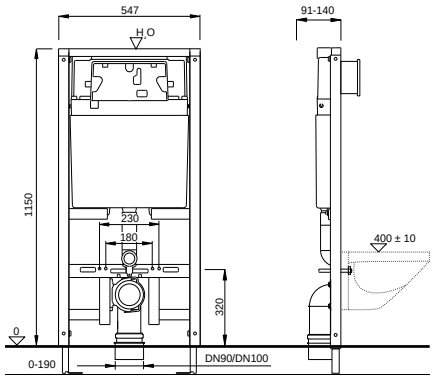

LIV-FIX WC 3800

Način ugradnje
Ugradnja u montažne zidove, ugradnja u predzidnu instalaciju u suhoj montaži, univerzalna ugradnja u masivne zidove.

Karakteristike
Nosivi element WC-a, površinski zaštićen praškastim plavim lakom, kvadratnog profila 40 x 40 mm s montiranim podžbuknim vodokotlićem 3800
Aktiviranje ispiranja s prednje strane, za start-stop (6 L) ili dvokoličinsko ispiranje (3/6 L) - tvornička postavka
Volumen ispiranja podesiv između 6 i 7,5 L
Sastavljeni zidni nosači i podesive nožice (0-200 mm)
Mogućnost priključka vode na četiri pozicije
Potpuna izolacija od kondezacije

Posebne karakteristike
Tihi hidraulični ventil za punjenje (razina buke 1 ISO 3822)
Podesiva dubina izljevnog koljena (± 20 mm)

Proizvod sadrži
Podžbukni vodokotlić s montiranim kutnim ventilom – gore sredina
Priključak za vodu 1/2"
PE izljevno koljeno Ø 90 mm s brtvom
Ekscentrični PE adapter Ø 90/110 mm s brtvom
Šablon za montažu
Cjelokupni materijal za ugradnju i pričvršćivanje

Tipka za ispiranje se treba naručiti odvojeno

Broj artikla: 7030452701
Pakiranje: 28 kom/paleta

CE

Pripadajući modeli tipki za ispiranje: str. 51-58

NEA

OPAL DUO

ONYX DUO

ARTE DUO

ITEA

Tehnički crtež

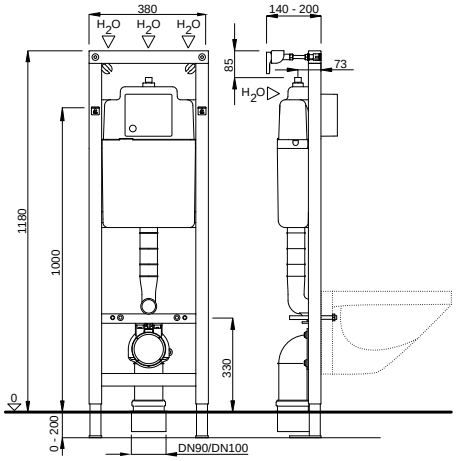

LIV-FIX WC 6052 83 cm

Način ugradnje
Ugradnja u predzidnu instalaciju

Karakteristike
Nosivi element WC-a, površinski zaštićen praškastim plavim lakom, kvadratnog profila 40 x 40 mm s montiranim podžbuknim vodokotlićem 6052
Aktiviranje ispiranja s prednje strane ili s gornje strane, za dvokoličinsko ispiranje (3/6 L) - tvornička postavka
Volumen ispiranja podesiv između 6 i 7.5 L
Sastavljeni zidni nosači i podesive nožice (0-200 mm)
Priključak vode – s lijeve strane
Potpuna izolacija od kondezacije

Posebne karakteristike
Tihi hidraulični ventil za punjenje (razina buke 1 ISO 3822)
Prikladan za mehaničke i pneumatske tipke
Podesiva dubina izljevnog koljena (± 20 mm)

Proizvod sadrži
Podžbukni vodokotlić opremljen sastavljenim kutnim ventilom – na lijevoj strani
Priključak za vodu 1/2"
PE izljevno koljeno Ø 90 mm s brtvom
Ekscentrični PE adapter Ø 90/110 mm s brtvom
Šablon za montažu
Cjelokupni materijal za ugradnju i pričvršćivanje

Tipka za ispiranje se treba naručiti odvojeno

Broj artikla: 7030453003
Pakiranje: 40 kom/paleta

CE

Pripadajući modeli tipki za ispiranje: str. 60-61

REI

GAIOS

THIRA

Tehnički crtež

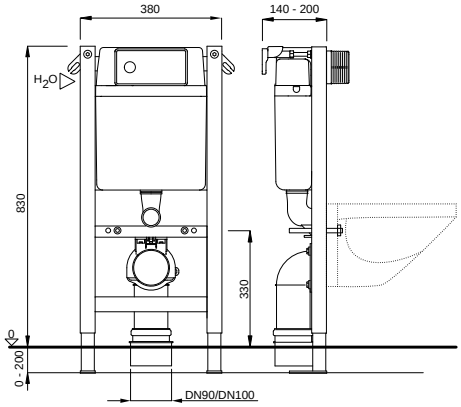

8 711778 213869

DUPLO WC 380 L SP

Način ugradnje
Ugradnja u predzidnu instalaciju

Karakteristike
Nosivi element WC-a, površinski zaštićen praškastim plavim lakom, kvadratnog profila 40 x 40 mm s montiranim podžbuknim vodokotlićem 380
Aktiviranje ispiranja s prednje strane, za start-stop (6 L) ili dvokoličinsko ispiranje (3/6 L) - tvornička postavka
Volumen ispiranja podesiv između 6 i 7,5 L
Sastavljeni zidni nosači i podesive nožice (0-200 mm)
Mogućnost priključka vode na četiri pozicije
Potpuna izolacija od kondenzacije

Posebne karakteristike
Tihi hidraulični ventil za punjenje (razina buke 1 ISO 3822)
Bočni profili s višeslojno lijepljenim, vodootpornim drvenim pločama za ugradnju rukohvata
Podesiva dubina izljevnog koljena (± 20 mm)

Proizvod sadrži
Podžbukni vodokotlić opremljen sastavljenim kutnim ventilom – gore sredina
Priključak za vodu 1/2"
PE izljevno koljeno Ø 90 mm s brtvom
Ekscentrični PE adapter Ø 90/110 mm s brtvom
Šablon za montažu
Cjelokupni materijal za ugradnju i pričvršćivanje

Tipka za ispiranje se treba naručiti odvojeno

Broj artikla: 4060452737
Pakiranje: 8 kom/paleta

CE

Pripadajući modeli tipki za ispiranje: str. 51-58

NEA

OPAL DUO

ONYX DUO

ARTE DUO

ITEA

Tehnički crtež

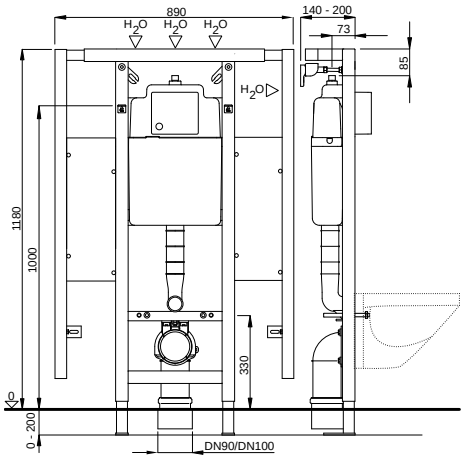

8 711778 213852

DUPLO WC 380 VARIO

Način ugradnje
Ugradnja u montažne zidove, ugradnja u predzidnu instalaciju u suhoj montaži, univerzalna ugradnja u masivne zidove.

Karakteristike
Nosivi element WC-a, površinski zaštićen praškastim plavim lakom, kvadratnog profila 40 x 40 mm s montiranim podžbuknim vodokotlićem 380
Aktiviranje ispiranja s prednje strane, za startstop (6 L) ili dvokoličinsko ispiranje (3/6 L) - tvornička postavka
Volumen ispiranja podesiv između 6 i 7,5 L
Sastavljeni zidni nosači i podesive nožice (0-200 mm)
Mogućnost priključka vode na četiri pozicije
Potpuna izolacija od kondezacije

Posebne karakteristike
Tihi hidraulični ventil za punjenje (razina buke 1 ISO 3822)
Visina toaleta podesiva (+100 mm) nakon završetka predzidne montaže
Visina ugradnje WC, uključivo sa školjkom prema DIN 18040-1/DIN 18040-2: 460-480 mm
Podesiva dubina izljevnog koljena (± 20 mm)

Proizvod sadrži
Podžbukni vodokotlić s montiranim kutnim ventilom – gore sredina
PE izljevno koljeno Ø 90 mm s brtvom
Ekscentrični PE adapter Ø 90/110 mm s brtvom
Vario pokrovna ploča (PE) za montažu između zida i visećih školjki
Priključak za vodu 1/2"
Cjelokupni materijal za ugradnju i pričvršćivanje
Tipka za ispiranje se treba naručiti odvojeno

CE EN 14055 - CL1 - 6 - NL I - VR I

Broj artikla: 4060452735
Pakiranje: 14 kom/paleta

CE

Pripadajući modeli tipki za ispiranje: 51-58

NEA

VERIA DUO

ATENA DUO

ARTE DUO

ITEA DUO

Tehnički crtež

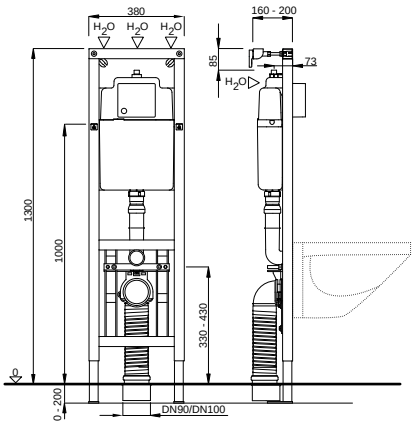

Broj artikla: 4060452738
Pakiranje: 8 kom/paleta

DUPLO WC 380 L VARIO SP

Način ugradnje
Ugradnja u predzidnu instalaciju

Karakteristike
Nosivi element WC-a, površinski zaštićen praškastim plavim lakom, kvadratnog profila 40 x 40 mm s montiranim podžbuknim vodokotlićem 380
Aktiviranje ispiranja s prednje strane, za start-stop (6 L) ili dvokoličinsko ispiranje (3/6 L) - tvornička postavka
Volumen ispiranja podesiv između 6 i 7,5L
Sastavljeni zidni nosači i podesive nožice (0-200 mm)
Mogućnost priključka vode na četiri pozicije
Potpuna izolacija od kondenzacije

Posebne karakteristike
Tihi hidraulični ventil za punjenje (razina buke 1 ISO 3822)
Visina toaleta podesiva (+100 mm) nakon završetka predzidne montaže
Visina ugradnje WC, uključivo sa školjkom prema DIN 18040-1/DIN 18040-2: 460-480 mm
Bočni profili s višeslojno lijepljenim, vodootpornim drvenim pločama za ugradnju rukohvata
Podesiva dubina izljevnog koljena (± 20 mm)

Proizvod sadrži
Podžbukni vodokotlić opremljen sastavljenim kutnim ventilom – gore sredina
Priključak za vodu 1/2"
PE izljevno koljeno Ø 90 mm s brtvom
Ekscentrični PE adapter Ø 90/110 mm s brtvom
Cjelokupni materijal za ugradnju i pričvršćivanje
Vario pokrovna ploča (PE) za montažu između zida i viseće školjke
Tipka za ispiranje se treba naručiti odvojeno

CE EN 14055 - CL1 - 6 - NL I - VR I

Pripadajući modeli tipki za ispiranje: str. 51-58

NEA

OPAL DUO

ONYX DUO

ARTE DUO

ITEA

Tehnički crtež

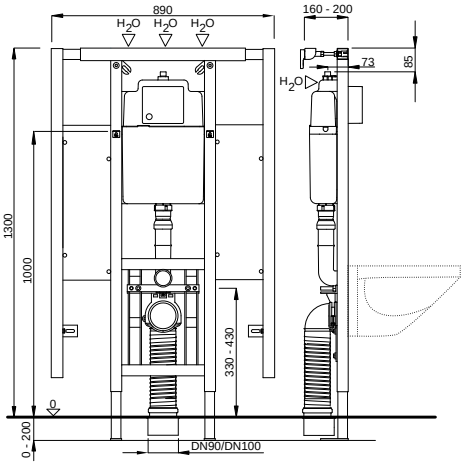

VarioTronic

VarioTronic vodokotlić s mogućnošću podešavanja visine specijalno je razvijen za:

- bolnice i druge medicinske ustanove,
- privatne kuće s neovisnim i udobnim toaletima,
- apartmane za starije ljude,
- domove za starije ljude,
- rehabilitacijske centre.

Pozicija sjedenja i dizanja maksimalno je udobna (18 cm viša od standardne visine toaleta) i prilagodljiva posebnim zahtjevima korisnika.

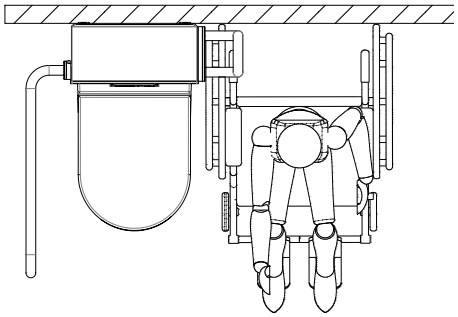

Prikaz dostupnosti s invalidskim kolicima

Broj artikla: 8050482101

CE

VARIOTRONIC

Način ugradnje
U predzidne konstrukcije, električno podesiva visina, opremljen s podžbuknim vodokotlićem 380

Karakteristike
Nosivi element WC-a, površinski zaštićen praškastim plavim lakom, kvadratnog profila 40 x 40 mm s montiranim podžbuknim vodokotlićem 380
Aktiviranje ispiranja s prednje strane, za dvokoličinsko ispiranje (3/6 L) - tvornička postavka
Volumen ispiranja podesiv između 6 i 7,5 L
Sastavljeni zidni nosači i podesive nožice (0-200 mm)
Potpuna izolacija od kondenzacije

Posebne karakteristike
Tihi hidraulični ventil za punjenje (razina buke 1 ISO 3822)
Visina školjke lako podesiva za 20 cm (-2 cm / +18 cm) putem daljinskog upravljača
Najmanja visina gornjeg ruba viseće školjke je 38 cm
Najveca visina gornjeg ruba viseće školjke je 58 cm
Sustav može izdržati statičko opterećenje do 400 kg
Moguće je podizati osobe težine do 180 kg
Sistem je s obje strane opremljen pločama od nehrđajućeg čelika (što ujedno omogućava lakše čišćenje i održavanje)
Bočne i gornje površine su napravljene od visoko kvalitetnog nehrđajućeg čelika
Prednji dio elementa može biti od HPL (standard bijela boja) ili od sigurnosnog stakla (crna ili bijela boja)
Rukohvati su dodatni proizvod i mogu se naručiti u crnoj ili bijeloj boji

Proizvod sadrži
Podžbukni vodokotlić opremljen sastavljenim zaustavnim ventilom, gore sredina
Priključak vode 1/2"
PE izljevno koljeno Ø 90 mm s brtvom
Ekscentrični PE adapter Ø 90/110 mm s brtvom
Cjelokupni materijal za ugradnju i pričvršćivanje

Tipka za ispiranje se treba naručiti odvojeno

CE EN 14055 - CL1 - 6 - NL I - VR I

Tehnički crtež

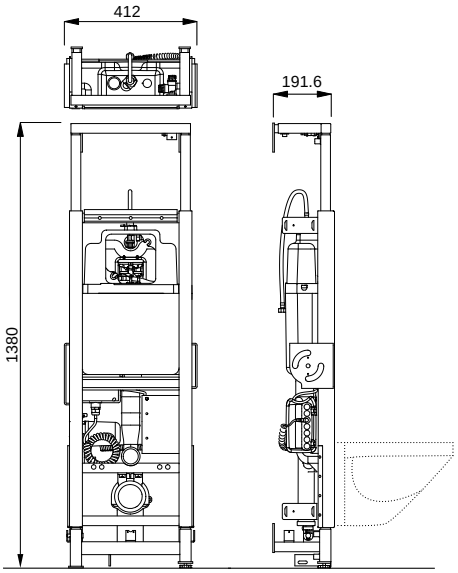

Tehnički zahtjevi za montažu

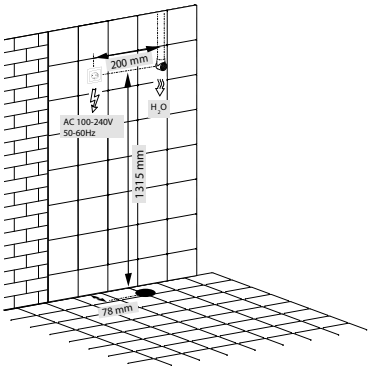

Pripadajući modeli tipki za ispiranje: str. 51-58

NEA

OPAL DUO

ONYX DUO

ARTE DUO

ITEA

Optimalna dostupnost, sloboda izbora i pokreta

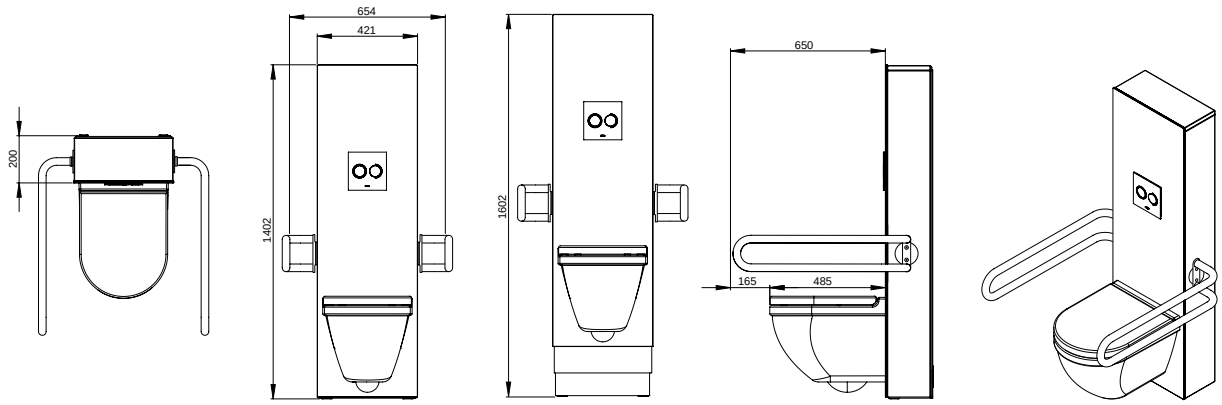

VARIOTRONIC STAKLO

Način ugradnje
Za VarioTronic predzidne sisteme

Karakteristike
Prednji dio elementa je od sigurnosnog stakla
Bočne i gornje maske su od nehrđajućeg čelika

Broj artikla	Boja	EAN Kod
8050482501	bijela	8711778200760
8050482338	crna	8711778200753

Tehnički crtež

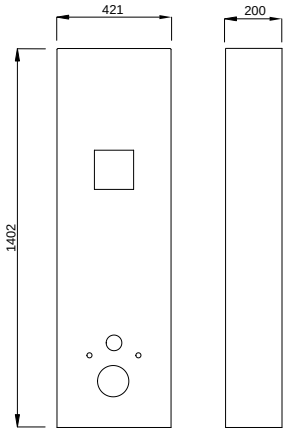

VARIOTRONIC CONN. DWC

Broj artikla: 8050482801
EAN kod: 8711778202894

Način ugradnje
Za VarioTronic predzidne sisteme, električno podesive visine

Karakteristike
T komad između usisa i vodokotliča
Priključak na tuš WC

8 711778 202894

VARIOTRONIC RUKOHVATI

Način ugradnje
Za VarioTronic prezidne sisteme
Bočna montaža rukohvata

Karakteristike
Rukohvati se pomiču s elementom
Jednostavna montaža i demontaža rukohvata
Boja: bijela, crna

Broj artikla	Boja	EAN Kod
8050482201	bijela	8711778202832

8 711778 202832

Tehnički crtež

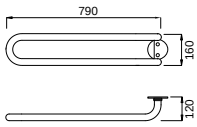

LIV-FIX UR MECH. PL

Način ugradnje
Ugradnja u montažne zidove, ugradnja u predzidnu instalaciju u suhoj montaži, univerzalna ugradnja u masivne zidove

Karakteristike
Nosivi element pisoara, površinski zaštićen praškastim plavim lakom, kvadratnog profila 40 x 40 mm sa sastavljenom kutijom za zidnu ugradnju
Montirani, zaporni elektromagnetski ventil i priključak za vodu
Sastavljeni zidni nosači i podesive nožice (0-200 mm)
Podesiva visina nosača za pričvršćivanje tipke za ispiranje
Podesiva visina nosača s priključkom vode
Podesiva visina nosača za pričvršćivanje pisoara
Podesiva visina odvodnog koljena Ø 50 mm

Posebne karakteristike
Zaštita plastične konstrukcije i materijal za pričvršćivanje
Priključak vode 1/2"
Izljevni pritisak: 0,12-0,4 Mpa
Volumen izljeva: konstantno 3 ± 1 L

Proizvod sadrži
Navojna šipka M8 (maksimalni razmak između navojnih šipki do 280 mm)
Cjelokupni materijal za ugradnju i pričvršćivanje

Tipka za ispiranje se treba naručiti odvojeno

Broj artikla: 8050452777
Pakiranje: 28 kom/paleta

Pripadajući modeli tipki za ispiranje: str. 65-66

VERIA

ARTE

ARTE METAL

Tehnički crtež

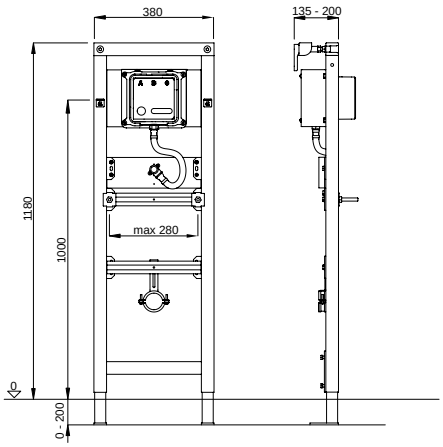

LIV-FIX UR STEEL SV

Način ugradnje
Ugradnja u montažne zidove, ugradnja u predzidnu instalaciju u suhoj montaži, univerzalna ugradnja u masivne zidove

Karakterisike
Nosivi element pisoara, površinski zaštićen praškastim plavim lakom, kvadratnog profila 40 x 40 mm sa sastavljenom kutijom za zidnu ugradnju
Sastavljeni, zaporni elektromagnetski ventil i priključak vode
Sastavljeni zidni nosači i podesive nožice (0-200 mm)
Podesiva visina nosača za pričvršćivanje tipke za ispiranje
Podesiva visina nosača s priključkom vode
Podesiva visina nosača za pričvršćivanje pisoara
Podesiva visina odvodnog koljena Ø 50 mm

Posebne karakteristike
Zaštita konstrukcije od stiropjene i materijal za pričvršćivanje
Priključak vode 1/2"
Izljevni pritisak: 0,12-0,4 Mpa
Volumen izljeva: konstantno 3 ± 1 L

Proizvod sadrži
Navojna šipka M8 (maksimalni razmak između navojnih šipki do 280 mm)
Cjelokupni materijal za ugradnju i pričvršćivanje

Tipka za ispiranje za pisoar se treba naručiti odvojeno

* Proizvod je u fazi ukidanja, provjerite dostupnost

Broj artikla: 8050452758
Pakiranje: 28 kom/paleta

Pripadajuća tipka za ispiranje: str. 66

UR STEEL SV

Tehnički crtež

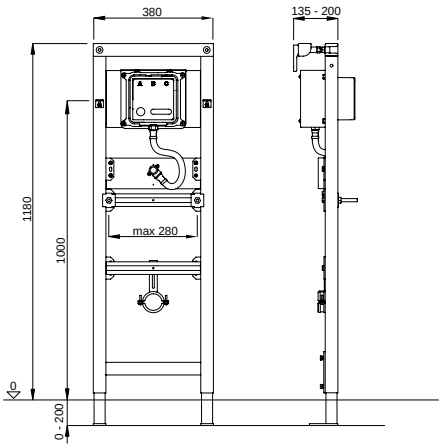

8 711778 118645

LIV-FIX UR

Način ugradnje
Ugradnja u montažne zidove, ugradnja u predzidnu instalaciju u suhoj montaži, univerzalna ugradnja u masivne zidove

Karakterisike
Nosivi element pisoara, površinski zaštićen praškastim plavim lakom, kvadratnog profila 40 x 40 mm
Sastavljeni zidni nosači i podesive nožice (0-200 mm)
Podesiva visina nosača za pričvršćivanje tipke za ispiranje
Podesiva visina nosača s priključkom vode
Podesiva visina nosača za pričvršćivanje pisoara
Podesiva visina odvodnog koljena Ø 50 mm

Proizvod sadrži
Navojna šipka M8 (maksimalni razmak između navojnih šipki do 280 mm)
Cjelokupni materijal za ugradnju i pričvršćivanje
Prikladan za ugradnju standardnih ugradbenih odvodnih ventila

Broj artikla: 8050452751
Pakiranje: 28 kom/paleta

Tehnički crtež

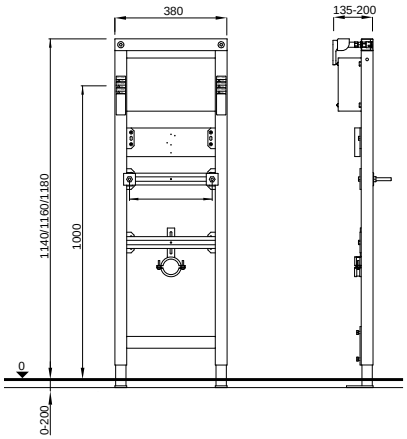

8 711778 213982

DUPLO UR 380 135 IR 230V

Način ugradnje
Ugradnja u montažne zidove, ugradnja u predzidnu instalaciju u suhoj montaži, univerzalna ugradnja u masivne zidove

Karakterisike
Nosivi element pisoara, površinski zaštićen praškastim plavim lakom, kvadratnog profila 40 x 40 mm
Sastavljeni zidni nosači i podesive nožice (0-200 mm)

Posebne karakteristike
Podesiva visina nosača za pričvršćivanje tipke za ispiranje
Podesiva visina nosača s priključkom vode
Podesiva visina nosača za pričvršćivanje pisoara
Podesiva visina odvodnog koljena Ø 50 mm

Proizvod sadrži
Set grube montaže za IC rad na 230 V (broj artikla 201498)
Navojna šipka M8 (maksimalni razmak između navojnih šipki do 280 mm)
Metalno crijevo Ø 20/20 mm s priključnim koljenom Ø 20 mm
Cjelokupni materijal za ugradnju i pričvršćivanje
Bez podžbuknog sifona

Broj artikla: 4060452775
Pakiranje: 16 kom/paleta

Komplet IR s nehrđajučom metalnom tipkom za aktiviranje HALITE za pisoare, 230 V (br. artikla 195079) treba naručiti posebno (gledajte stranicu 67)

HALITE

Tehnički crtež

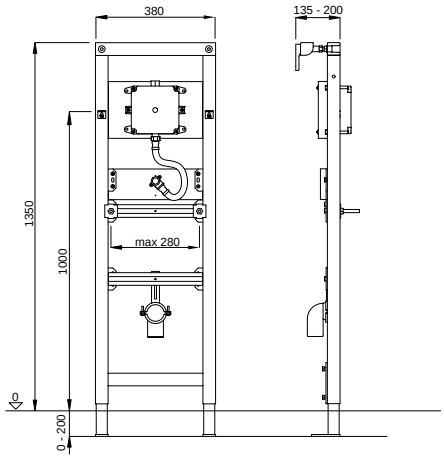

LIV-FIX UR 135 IR 9V

Način ugradnje
Ugradnja u montažne zidove, ugradnja u predzidnu instalaciju u suhoj montaži, univerzalna ugradnja u masivne zidove

Karakteristike
Nosivi element pisoara, površinski zaštićen praškastim plavim lakom, kvadratnog profila 40 x 40 mm
Sastavljeni zidni nosači i podesive nožice (0-200 mm)

Posebne karakteristike
Podesiva visina nosača za pričvršćivanje tipke za ispiranje
Podesiva visina nosača s priključkom vode
Podesiva visina nosača za pričvršćivanje pisoara
Podesiva visina odvodnog koljena Ø 50 mm

Proizvod sadrži
Set grube montaže za IC rad na 9 V (broj artikla 223761)
Navojna šipka M8 (maksimalni razmak između navojnih šipki do 280 mm)
Metalno crijevo Ø 20/20 mm s kutnim spojem Ø 20 mm
Cjelokupni materijal za ugradnju i pričvršćivanje
Bez podžbuknog sifona

Broj artikla: 4060452779
Pakiranje: 16 kom/paleta

Komplet IR s nehrđajućom metalnom tipkom za aktiviranje HALITE za pisoare, baterija (br. artikla 229581) treba naručiti posebno (gledajte stranicu 68)

HALITE

Tehnički crtež

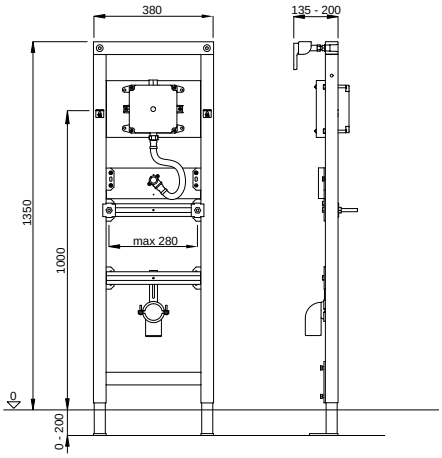

ELEMENT ZA PISOAR (IR)

Način ugradnje
Ugradnja u montažne zidove, ugradnja u predzidnu instalaciju u suhoj montaži, univerzalna ugradnja u masivne zidove

Karakterisike
Nosivi element pisoara, površinski zaštićen praškastim lakom, kvadratnog profila 40 x 40 mm
Sastavljeni zidni nosači i podesive nožice (0-200 mm)

Posebne karakteristike
Podesiva visina nosača za pričvršćivanje tipke za ispiranje
Podesiva visina nosača s priključkom vode
Podesiva visina nosača za pričvršćivanje pisoara
Podesiva visina odvodnog koljena Ø 50 mm

Proizvod sadrži
Set grube montaže za IR, broj artikla 2903S-0174-30
Navojna šipka M8 (maksimalni razmak između navojnih šipki do 280 mm)
Metalno crijevo Ø 20/20 mm s kutnim spojem Ø 20 mm
Cjelokupni materijal za ugradnju i pričvršćivanje
Bez podžbuknog sifona

Broj artikla: 2101F-0169-30
Pakiranje: 16 kom/paleta

Komplet IR s plastičnom: 2592Y-0170-30 (230 V/50 Hz) 2592Y-0172-30 (9 V) ili nehrđajućom metalnom 2592Y-0171-30 (230 V/50 Hz) 2592Y-0173-30 (9 V) ukrasnom pločom za pisoare potrebno je naručiti posebno (vidi stranicu 68).

Tehnički crtež

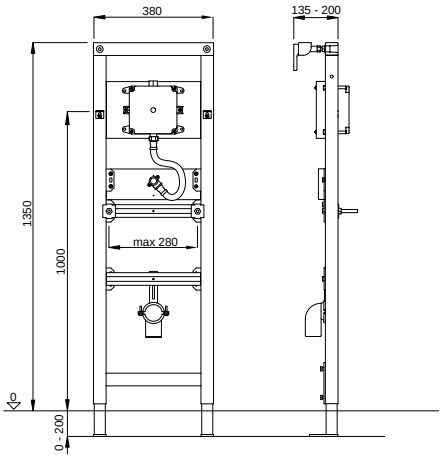

8 711778 118638

LIV-FIX WT

Način ugradnje
Ugradnja u montažne zidove, ugradnja u predzidnu instalaciju u suhoj montaži, univerzalna ugradnja u masivne zidove

Karakterisike
Nosivi element umivaonika, površinski zaštićen praškastim plavim lakom, C profila 40 x 40 mm
Sastavljeni zidni nosači i podesivi oslonci za noge (0-200 mm)
Podesiva visina nosača za pričvršćivanje umivaonika
Podesiva visina odvodnog koljena DN 40/50 s gumenom brtvom spojnih cijevi DN 32

Proizvod sadrži
Zaštitna kapa za nedovršenu konstrukciju
Navojna šipka M10 (maksimalni razmak između navojnih šipki do 280 mm)
Cjelokupni materijal za ugradnju i pričvršćivanje

Broj artikla: 8050452721
Pakiranje: 28 kom/paleta

Tehnički crtež

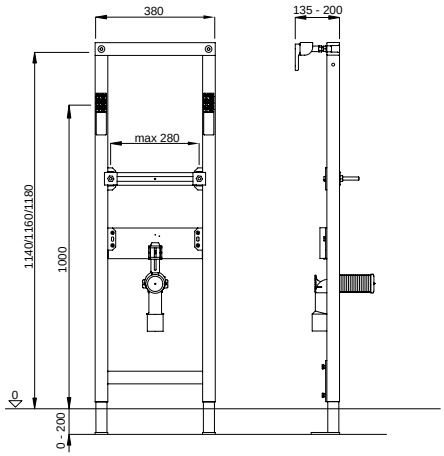

8 711778 121102

LIV-FIX WT CONCEALED TRAP

Način ugradnje
Ugradnja u montažne zidove, ugradnja u predzidnu instalaciju u suhoj montaži, univerzalna ugradnja u masivne zidove

Karakteristike
Nosivi element umivaonika, površinski zaštićen praškastim plavim lakom, C profila 40 x 40 mm
Sastavljeni zidni nosači i podesivi oslonci za noge (0-200 mm)
Podesiva visina nosača za pričvršćivanje umivaonika
Podesiva visina odvodnog koljena s ugradbenim sifonom

Posebne karakteristike
Sifon za zidnu ugradnju DN 50

Proizvod sadrži
Zaštitna kapu za nedovršenu konstrukciju
Navojna šipka M10 (maksimalni razmak između navojnih šipki do 280 mm)
Cjelokupni materijal za ugradnju i pričvršćivanje
Zamjenjiva brtva, po visini podesivo plasično koljeno (bijele boje), ukrasna rozeta

Broj artikla: 8050452723
Pakiranje: 28 kom/paleta

Tehnički crtež

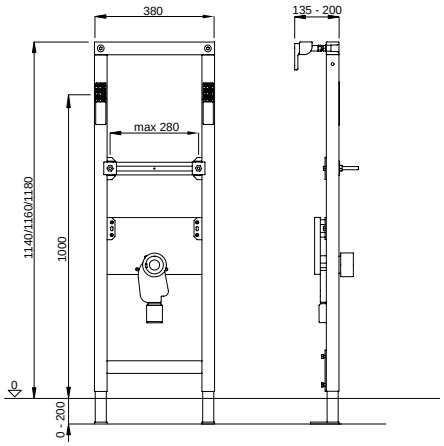

LIV-FIX WT FX

Način ugradnje
Ugradnja u montažne zidove, ugradnja u predzidnu instalaciju u suhoj montaži, univerzalna ugradnja u masivne zidove

Karakteristike
Nosivi element za umivaonik, površinski zaštićen praškastim lakom, C profila 40 x 40 mm
Sastavljeni zidni nosači i podesivi oslonci za noge (0-200 mm)
Nosač za pričvršćivanje umivaonika (nije podesiv po visini)
Podesiva visina odvodnog koljena DN 40/50 s gumenom brtvom spojnih cijevi DN 32

Proizvod sadrži
PE odvodno koljeno DN 40/50 s brtvom
Cjelokupni materijal za ugradnju i pričvršćivanje

Tehnički crtež

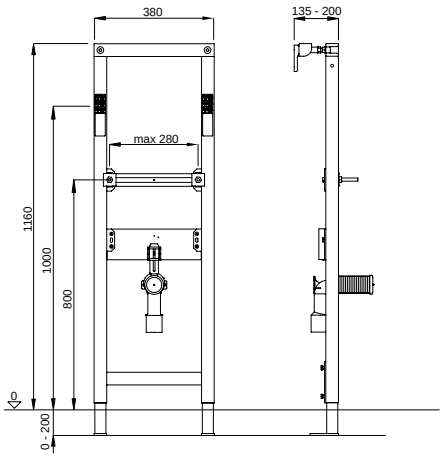

Broj artikla: 4060452773
Pakiranje: 28 kom/paleta

LIV-FIX WT 88 cm

Način ugradnje
Ugradnja u montažne zidove, ugradnja u predzidnu instalaciju u suhoj montaži, univerzalna ugradnja u masivne zidove

Karakteristike
Nosivi element umivaonika, površinski zaštićen praškastim plavim lakom, C profila 40 x 40 mm
Sastavljeni zidni nosači i podesivi oslonci za noge (0-200 mm)
Podesiva visina nosača za pričvršćivanje umivaonika
Podesiva visina odvodnog koljena DN 40/50 s gumenom brtvom spojnih cijevi DN 32

Posebne karakteristike
Visina 880 mm

Proizvod sadrži
PE odvodno koljeno DN 40/50 s brtvom
Cjelokupni materijal za ugradnju i pričvršćivanje

* Provjerite dostupnost proizvoda

Tehnički crtež

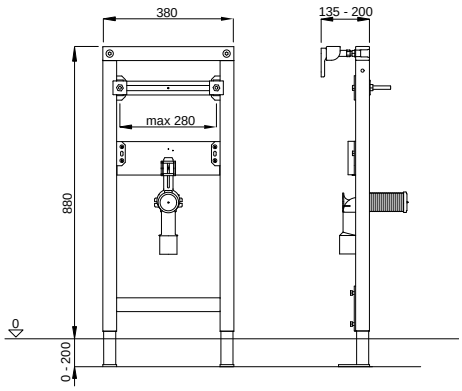

Broj artikla: 4060452771
Pakiranje: 30 kom/paleta

8 711778 103726

LIV-FIX BIDE

Način ugradnje
Ugradnja u montažne zidove, ugradnja u predzidnu instalaciju u suhoj montaži, univerzalna ugradnja u masivne zidove

Karakteristike
Nosivi element bidea, površinski zaštićen praškastim plavim lakom, kvadratnog profila 40 x 40 mm
Sastavljeni zidni nosači i podesivi oslonci za noge (0-190 mm)
Podesiva visina nosača s priključkoma vode
Podesiva visina odvodnog koljena DN 40/50 s gumenom brtvom spojnih cijevi DN 32

Proizvod sadrži
Navojna šipka M12 (maksimalni razmak između navojnih šipki do 180 mm)
Zaštitna kapa za konstrukcijske radove i materijal za pričvršćivanje

Broj artikla: 7030452911
Pakiranje: 24 kom/paleta

Tehnički crtež

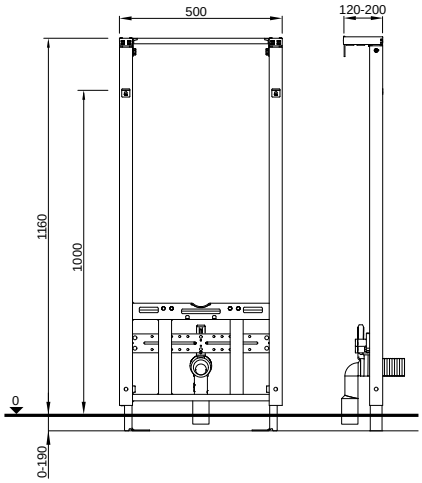

8 711778 203662

LIV-FIX BD 59 cm

Način ugradnje
Ugradnja u predzidnu instalaciju, a također i za ugradnju u metalne konstrukcije karton-gips zidova

Karakteristike
Nosivi element bidea, površinski zaštićen praškastim plavim lakom, kvadratnog profila 40 x 40 mm
Sastavljeni zidni nosači i podesivi oslonci za noge (0-200 mm)
Podesiva visina nosača s priključkom vode
Podesiva visina odvodnog koljena DN 40/50 s gumenom brtvom spojnih cijevi DN 32

Proizvod sadrži
Navojna šipka M12 (maksimalni razmak između navojnih šipki do 180 mm)
Zaštitna kapa za konstrukcijske radove i materijal za pričvršćivanje

Broj artikla: 8050452769
Pakiranje: 48 kom/paleta

Tehnički crtež

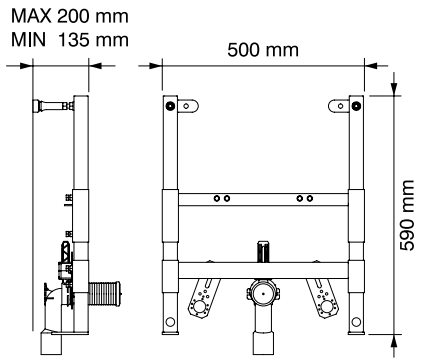

LIV-FIX SP

Način ugradnje
Ugradnja u montažne zidove, ugradnja u predzidnu instalaciju u suhoj montaži, univerzalna ugradnja u masivne zidove

Karakteristike
Nosivi okvir s pločom na koju se ugrađuje pisoar, površinski zaštićen praškastim plavim lakom, kvadratnog profila 40 x 40 mm
Sastavljeni zidni nosači i podesivi oslonci za noge (0-200 mm)
Podesiva visina nosača za pričvršćivanje potpornih ručki i pregradnih panela za pisoare

Proizvod sadrži
Cjelokupni materijal za ugradnju i pričvršćivanje

Pregradni panel za pisoare – vidjeti stranicu 29

Tehnički crtež

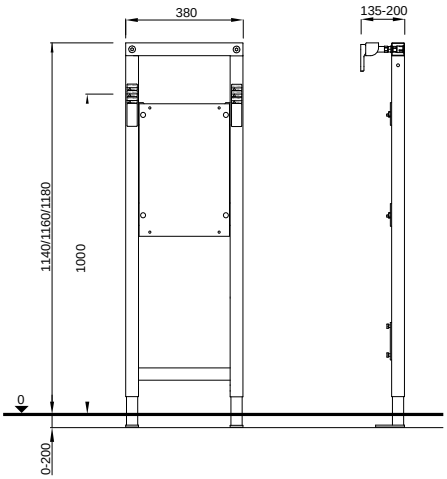

Broj artikla: 8050452997
Pakiranje: 28 kom/paleta

LIV-FIX SK

Način ugradnje
Ugradnja u montažne zidove, ugradnja u predzidnu instalaciju u suhoj montaži, univerzalna ugradnja u masivne zidove

Karakteristike
Nosivi element sudopera, površinski zaštićen praškastim plavim lakom, kvadratnog profila 40 x 40 mm
Sastavljeni zidni nosači i podesive nogice (0-200 mm)

Posebne karakteristike
Podesiva visina nosača za pričvršćivanje sudopera
Podesiva visina odvodnog koljena DN 40/50 s gumenom brtvom spojnih cijevi DN 32

Proizvod sadrži
Cjelokupni materijal za ugradnju i pričvršćivanje

* Provjerite dostupnost proizvoda

Tehnički crtež

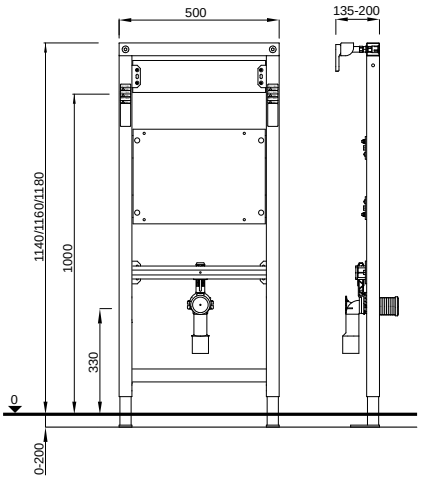

Broj artikla: 8050452724
Pakiranje: 18 kom/paleta

8 711778 228436

LIV-FIX TROKADERO ELEMENT

Način ugradnje
Ugradnja u montažne zidove, ugradnja u predzidnu instalaciju u suhoj montaži, univerzalna ugradnja u masivne zidove

Karakteristike
Unaprijed montiran nosivi element, površinski zaštićen praškastim plavim lakom, kvadratnog profila 40 x 40 mm
Element vodokotlića omogućuje montažu armaturne slavine
Montirana viseća školjka (Trocadero), spojena s vodokotlićem, omogućuje punjenje spremnika s vodom kroz montažnu slavinu, koja je montirana na element
Podesiva visina nosača za pričvršćivanje armaturne slavine

Proizvod sadrži
Cjelokupni materijal za ugradnju i pričvršćivanje

Pogodan za montažu na podžbukni vodokotlić LIV-FIX 6052

Podžbukni vodokotlić i tipka za ispiranje treba se naručiti odvojeno

Element s vodokotlićem se koristi u školama, vrtićima, bolnicama, novim višestambenim zgradama, domovima za starije osobe, kampovima, restoranima, u industriji ili gdje god je prostor za usluge čišćenja.

Tehnicki crtež

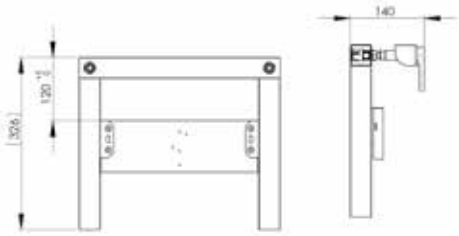

Broj artikla: 4060452744
Pakiranje: 1 kos

8 711778 214309

DUPLO WC 380 CARRIER 59 cm

Način ugradnje
Za montažu viseče školjke ili zidne viseče školjke s vodokotličem

Karakteristike
Sastavljeni zidni nosači i podesive nogice (0-200 mm)

Proizvod sadrži
Navojna šipka M12 (dimenzija navoja 180/230 mm)
Komplet za pričvršćivanje WC školjke
PE izljevno koljeno Ø 90 mm
Ekscentrični PE adapter Ø 90/110 mm s brtvom
Zaštitna kapa za konstrukcijske radove
Cjelokupni materijal za ugradnju i pričvršćivanje

Tehnički crtež

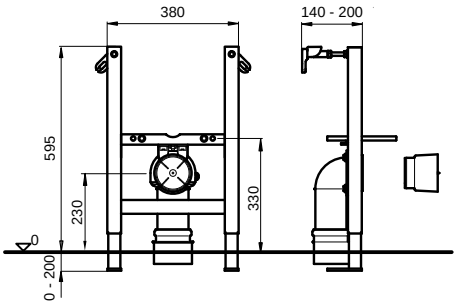

Broj artikla: 4060452763
Pakiranje: 32 kom/paleta

SET ZA PRIČVRŠĆIVANJE U DNO ZIDA

Broj artikla: 8050452974

Način ugradnje
Za ugradnju bez pričvršćivanja u pod
Za dodatno pričvršćivanje u zid

Proizvod sadrži
Materijal za ugradnju

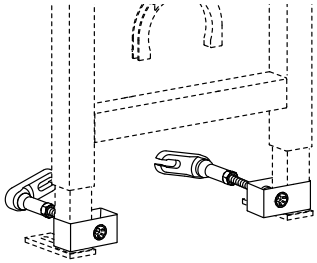

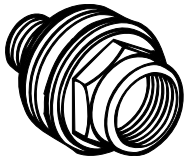

ZIDNI NIPEL

Broj artikla: 8050472059

Način ugradnje
Zidna ploča prikladna za sanitarne elemente

Karakteristike
G 1/2 AG brtva x G 1/2 IG
Sadrži zvučnu zaštitu

REGULATOR MLAZA, 30 %

Broj artikla: 667806

Karakteristike
Regulira mlaz ispiranja (30 %)
Vodokotliči 9012 (Jog)

Tehnički crtež

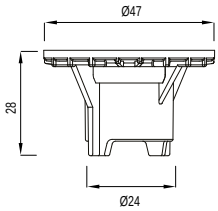

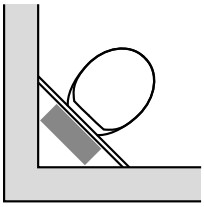

SET ZA KUTNO PRIČVRŠĆIVANJE

Broj artikla: 8050452972

Način ugradnje
Za kutno pričvršćivanje LIV-FIX elemenata

Karakteristike
Mogućnost različitih kuteva 0° - 90°

Proizvod sadrži
Materijal za ugradnju

Tehnički crtež

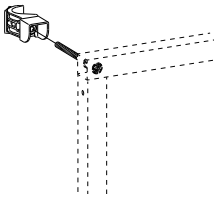

REGULATOR MLAZA, 10 %

Broj artikla: 667805

Karakteristike
Regulira mlaz ispiranja (10 %)
Vodokotliči 9012 (Jog)

Tehnički crtež

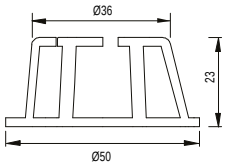

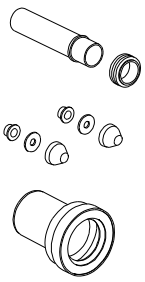

STANDARD SET ZA WC PRIKLJUČAK, L=230 mm

Broj artikla: 8050390080

Karakteristike
Materijal: PP
Dužina 230 mm
Univerzalni
Boja: crna

Proizvod sadrži
Produžetak za odvodnu cijev Ø 90 mm
Produžetak za cijev za ispiranje Ø 45 mm
Dva poklopca matice
Brtva

Tehnički crtež

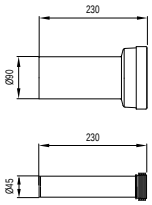

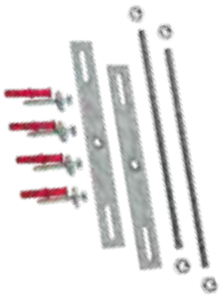

STABILIZACIJSKI SET

Broj artikla: 363298

Način ugradnje
Za dodatno pričvršćivanje u slučaju potrebe po povečanoj nosivosti školjke

Proizvod sadrži
Priložen cjelokupni materijal za ugradnju i pričvršćivanje
Vijci i sidra

3 838912 031815

EXTRA DUGAČAK SET ZA WC PRIKLJUČAK, L=300 mm

Broj artikla: 8050390081

Karakteristike
Materijal: PP
Dužina 300 mm
Univerzalni
Boja: crna

Proizvod sadrži
Produžetak za odvodnu cijev Ø 90 mm
Produžetak za cijev za ispiranje Ø 45 mm
Dva poklopca matice
Brtva

Tehnički crtež

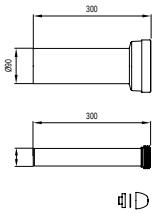

8 711778 120822

IZLJEVNO KOLJENO 90 x 90 mm

Broj artikla: 8050390090

Način ugradnje
Za ugradbene sisteme

Karakteristike
Materijal: PE-HD
Univerzalni
Boja: crna

8 711778 141278

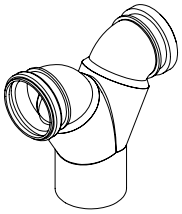

DVOSTRUKO IZLJEVNO KOLJENO (RAČVA) 90 x 90 x 110 mm

Broj artikla: GR0081

Karakteristike
Za priključak 2 podžbukna vodokotlića

Tehnički crtež

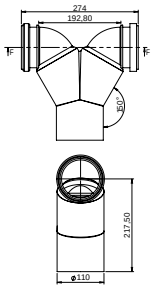

8 711778 119840

ADAPTER Ø 90/110 mm

Broj artikla: 8050390091

Karakteristike:
Materijal: PE-HD
Ekscentrični
Univerzalni
Boja: crna
Prikladan kao ravni spoj za ugradbene sisteme

8 711778 141285

FLEKSIBILNO PODŽBUKNO KOLJENO

Broj artikla: 8050390086
Pakiranje: 15 kom/karton

Karakteristike
Fleksibilno odvodno koljeno
Univerzalno za sve ugradbene sisteme
S redukcijom Ø 90/110 mm
Boja: crna

Tehnički crtež

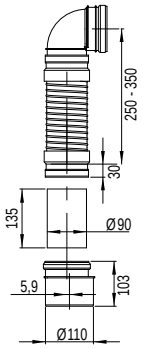

8 711778 139220

VARIO PLOČA

Broj artikla: 1409983910

Način ugradnje
Ploča za montažu između školjke i zida namijenjena za vodokotlić duplo wc 380 l vario i duplo wc 380 vario prilikom podizanja ili spuštanja wc školjke

Karakteristike
Materijal: PE
Boja: bijela

Tehnički crtež

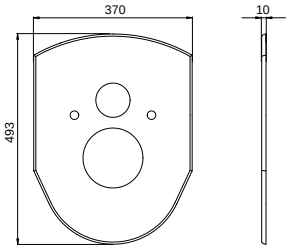

IZOLACIJSKI SET (ŠKOLJKA I BIDE)

Broj artikla: 1409141000

Način ugradnje
Ugrađuje se kao izolacija između školjke ili bidea i zidnih pločica

Karakteristike
Boja: bijela

Tehnički crtež

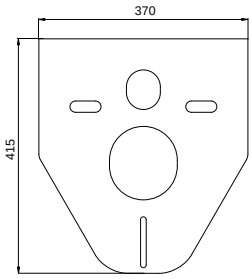

PLAVA SITA ZA PISOARE (10 kom)

Broj artikla: 6050453401

Karakteristike
Plava gumena sita pisoara
Šire ugodan miris 3-4 tjedna
Mekani i fleksibilni materijal
Sita odgovara svakom pisoaru
Smanjuju raspršivanje urina van pisoara
Smanjuju začepljenje pisoara
Za čisti i svježi pisoar
Boja: plava

Tehnički crtež

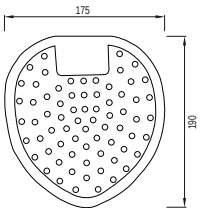

SET ZVUČNE IZOLACIJE

Broj artikla: 8050390114

Način ugradnje
Za nosive elemente LIV-FIX

Proizvod sadrži
Uključuje 4 gumena prigušivača vibracije za smanjenje razine buke na manje od 30 dB (A), a prema DIN 4109/A1 standardu

Tehnički crtež

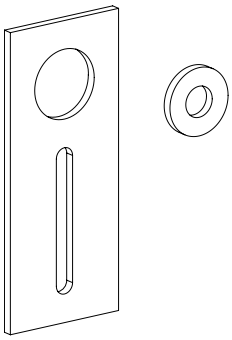

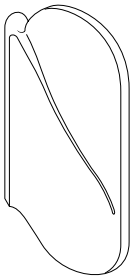

PREGRADNI PANEL ZA PISOARE

Broj artikla: 8090390500

Način ugradnje
Pregradni panel između pisoara

Karakteristike
Materijal: PS
Površina koja se lako čisti
Boja: bijela

Proizvod sadrži
Cjelokupni materijal za pričvršćivanje

Tehnički crtež

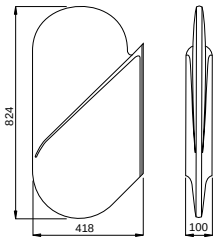

CRVENA SITA ZA PISOARE (10 kom)

Broj artikla: 6050453301

Karakteristike
Crvena gumena sita pisoara
Šire ugodan miris 3-4 tjedna
Mekani i fleksibilni materijal
Sita odgovara svakom pisoaru
Smanjuju raspršivanje urina van pisoara
Smanjuju začepljenje pisoara
Za čisti i svježi pisoar
Boja: crvena

Tehnički crtež

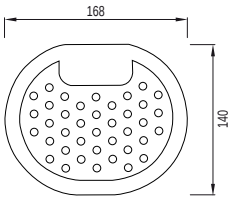

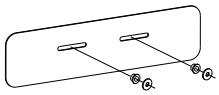

IZOLACIJSKI SET ZA UMIVAONIK

Broj artikla: 1409141002

Način ugradnje
Ugrađuje se kao izolacija između pisoara i zidnih pločica

Karakteristike
Boja: bijela

8 711778 113244

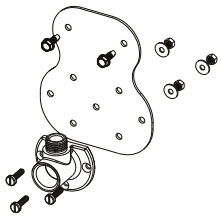

NOSAČ S PRIKLJUČKOM ZA VODU - DWC

Broj artikla: 674379

Karakteristike
Materijal: metal
Prikladan za priključak vode na vodokotliću broj artikla 674518

3 838912 061683

Tehnički crtež

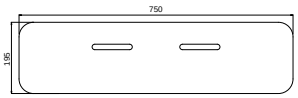

PRIKLJUČNA CIJEVKA L = 1300 MM - DWC

Broj artikla: 674386

Karakteristike
Materijal: metal
Prikladan za priključak vode na vodokotliću broj artikla 674518

3 838912 061706

T KOMAD - DWC

Broj artikla: 674385

Karakteristike
Materijal: metal
Prikladan za priključak vode na vodokotliću broj artikla 674518

3 838912 061690

KUTNI VENTIL

Broj artikla: 674879

Karakteristike
Materijal: metal
Prikladan za priključak vode na vodokotliće WC 7512, WC 7522

3 838912 063267

LIV - MOUNT WC ELEMENTI

UGRADNJA		LIV - MOUNT WC ELEMENTI		
		7512	9012	9052
predzidna ili ugradnja u masivne zidove	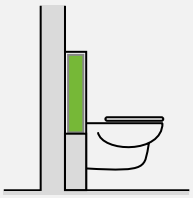	■	■	■
	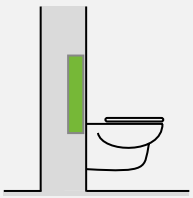	■	■	■

PODŽBUKNI WC VODOKOTLIĆI

UGRADNJA		PODŽBUKNI WC VODOKOTLIĆI		
		7512	9012	9052
predzidna ili ugrad. u masivne zidove	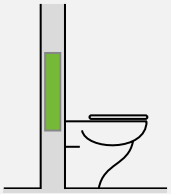	■	■	■

LIV-MOUNT WC 7512 BLOCK

Način ugradnje
Ugradnja u masivne zidove

Karakteristike
EPS WC element sa sastavljenim podžbuknim vodokotlićem 7512
Aktiviranje ispiranja s prednje strane, za dvokoličinsko ispiranje (3/6 L) - tvornička postavka
Volumen ispiranja podesiv (velika količina 5/6/7 L, mala količina 3/4 L)
Mogućnost priključka vode na 4 pozicije
U potpunosti izoliran od kondenzacije

Posebne karakteristike
Tihi hidraulični ventil za punjenje (razina buke 1 ISO 3822)
Vodokotlić u potpunosti zaštićen oblogom od stiropora

Proizvod sadrži
Podžbukni vodokotlić opremljen sa sastavljenim kutnim ventilom – gore desno
Priključak vode 1/2"
PE izljevno koljeno Ø 90 mm s brtvom
PE adapter Ø 90/110 mm s brtvom
Cjelokupni materijal za ugradnju i pričvršćivanje

Tipka za ispiranje se treba naručiti odvojeno

Broj artikla: 325703
Pakiranje: 24 kom/paleta

CE

Pripadajući modeli tipki za ispiranje: str. 45-50

Tehnički crtež

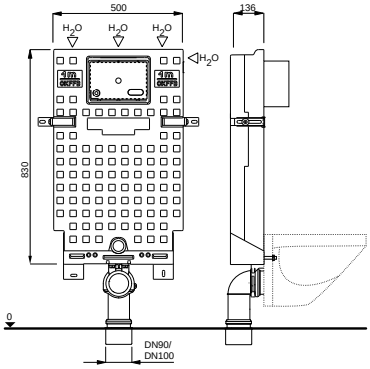

LIV-MOUNT WC 7512 PREMIUM

Način ugradnje
Ugradnja u masivne zidove

Karakteristike
Galvanizirani WC element sa sastavljenim podžbuknim vodokotlićem 7512
Aktiviranje ispiranja s prednje strane, za dvokoličinsko ispiranje (3/6 L) - tvornička postavka
Volumen ispiranja podesiv (velika količina 5/6/7 L, mala količina 3/4 L)
Mogućnost priključka vode na 4 pozicije
U potpunosti izoliran od kondenzacije
Zidna montaža vodokotlića je podesiva po dubini, što omogućuje visoku fleksibilnost instalacije

Posebne karakteristike
Tihi mehanički ventil za punjenje (razina buke 1 ISO 3822)
Stiropor uložak

Proizvod sadrži
Podžbukni vodokotlić opremljen sa sastavljenim kutnim ventilom – gore desno
Priključak vode 1/2"
PE izljevno koljeno Ø 90 mm s brtvom
PE adapter Ø 90/110 mm s brtvom
Cjelokupni materijal za ugradnju i pričvršćivanje

Naslonci za vodokotlić se trebaju naručiti odvojeno (vidjeti stranicu 37)

Tipka za ispiranje se treba naručiti odvojeno

Broj artikla: 669930
Pakiranje: 24 kom/paleta

CE

Pripadajući modeli tipki za ispiranje: str. 45-50

Tehnički crtež

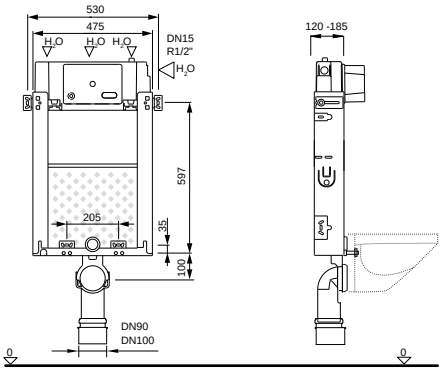

3 838912 060136

LIV-MOUNT WC 7512

Način ugradnje
Ugradnja u masivne zidove

Karakteristike
Galvanizirani WC element sa sastavljenim podžbuknim vodokotlićem 7512
Aktiviranje ispiranja s prednje strane, za dvokoličinsko ispiranje (3/6 L) - tvornička postavka
Volumen ispiranja podesiv (velika količina 5/6/7 L, mala količina 3/4 L)
Mogućnost priključka vode na 4 pozicije
U potpunosti izoliran od kondenzacije

Posebne karakteristike
Tihi mehanički ventil za punjenje (razina buke 1 ISO 3822)

Proizvod sadrži
Podžbukni vodokotlić opremljen sa sastavljenim kutnim ventilom – gore desno
Priključak vode 1/2"
PE izljevno koljeno Ø 90/110 mm s brtvom
Cjelokupni materijal za ugradnju i pričvršćivanje

Naslonci za vodokotlić se trebaju naručiti odvojeno (vidjeti stranicu 37)

Tipka za ispiranje se treba naručiti odvojeno

Broj artikla: 669931
Pakiranje: 24 kom/paleta

CE

Pripadajući modeli tipki za ispiranje: str. 45-50

Tehnički crtež

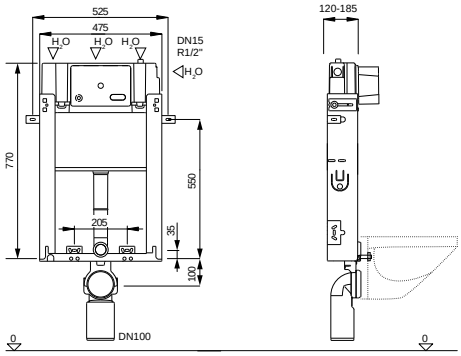

3 838912 156129

LIV-MOUNT WC 9012

Način ugradnje
Ugradnja u masivne zidove

Karakteristike
Galvanizirani WC element sa sastavljenim podžbuknim vodokotlićem 9012
Aktiviranje ispiranja s prednje strane, za dvokoličinsko ispiranje (3/6L) - tvornička postavka
Volumen ispiranja podesiv (velika količina 6/9 L, mala količina 3/4,5 L)
Mogućnost priključka vode na dve pozicije
U potpunosti izoliran od kondenzacije
U slučaju montaže senzorike, kutni ventil treba ostati montiran gore desno

Posebne karakteristike
Tihi mehanički ventil za punjenje (razina buke 1 ISO 3822)

Proizvod sadrži
Podžbukni vodokotlić opremljen sa sastavljenim kutnim ventilom – gore desno
Priključak vode 1/2"
PE izljevno koljeno Ø 90/110 mm s brtvom
Cjelokupni materijal za ugradnju i pričvršćivanje

Naslonci za vodokotlić se trebaju naručiti odvojeno (vidjeti stranicu 37)

Opcija: montaža IR senso aktiviranja – stranica 67

Tipke za ispiranje se trebaju naručiti odvojeno

Broj artikla: 195850
Pakiranje: 36 kom/paleta

CE DVGW

Pripadajući modeli tipki za ispiranje: str. 45-50, 67

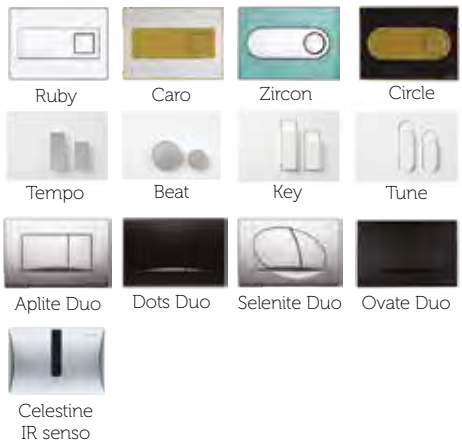

Tehnički crtež

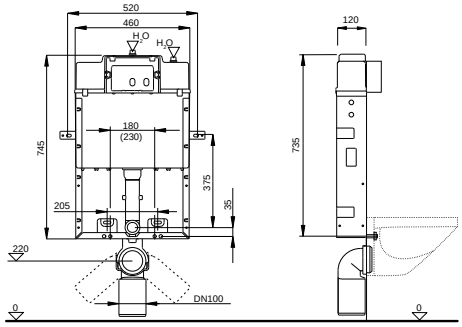

LIV-MOUNT WC 9052

Način ugradnje
Ugradnja u masivne zidove

Karakteristike
Galvanizirani WC element sa sastavljenim podžbuknim vodokotlićem 9052
Aktiviranje ispiranja s prednje strane, za dvokoličinsko ispiranje (3/9 L) - tvornička postavka
Volumen ispiranja podesiv (velika količina 7-9 L, mala količina 3-6 L)
Priključak za vodu - gore centralno
U potpunosti izoliran od kondezacije

Posebne karakteristike
Tihi mehanički ventil za punjenje (razina buke 1 ISO 3822)

Proizvod sadrži
Podžbukni vodokotlić opremljen sa sastavljenim kutnim ventilom – gore sredina
Priključak vode 1/2"
PE izljevno koljeno Ø 90 mm s brtvom
PE adapter Ø 90/110 mm s brtvom
Cjelokupni materijal za ugradnju i pričvršćivanje

Naslonci za vodokotlić se trebaju naručiti odvojeno (vidjeti stranicu 37)

Tipke za ispiranje se trebaju naručiti odvojeno

Broj artikla: 351883
Pakiranje: 20 kom/paleta

CE

Pripadajući modeli tipki za ispiranje: str. 45-50

Tehnički crtež

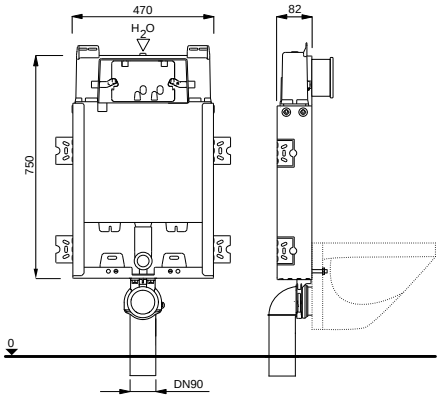

PODŽBUKNI WC VODOKOTLIĆ 7512

Način ugradnje
Ugradnja u masivne zidove

Karakteristike
Ugradbeni podžbukni vodokotlić 7512
Za podnu wc školjku
Aktiviranje ispiranja s prednje strane, dvokoličinsko (3/6 L) - tvornička postavka
Volumen ispiranja podesiv (velika količina 5/6/7 L, mala količina 3/4 L)
Mogućnost priključka vode na 4 pozicije
U potpunosti izoliran od kondezacije

Posebne karakteristike
Tihi mehanički ventil za punjenje (razina buke 1 ISO 3822)

Proizvod sadrži
Podžbukni vodokotlić opremljen sa sastavljenim kutnim ventilom – gore desno
Priključak vode 1/2"
Cijev za ispiranje L=300 mm
Montažni nosači
Cjelokupni materijal za ugradnju i pričvršćivanje

Tipke za ispiranje se trebaju naručiti odvojeno

Broj artikla: 325702
Pakiranje: 36 kos/paleta

CE

Pripadajući modeli tipki za ispiranje: str. 45-50

Tehnički crtež

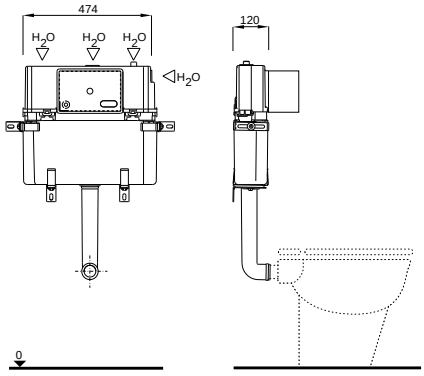

3 838912 158505

PODŽBUKNI WC VODOKOTLIĆ 9012

Broj artikla: 195907
Pakiranje: 36 kom/paleta

Način ugradnje
Ugradnja u masivne zidove

Karakteristike
Ugradbeni podžbukni vodokotlić 9012
Za podnu wc školjku
Aktiviranje ispiranja s prednje strane, za dvokoličinsko ispiranje (3/6L) - tvornička postavka
Volumen ispiranja podesiv (velika količina 6/9 L, mala količina 3/4, 5 L)
Mogućnost priključka vode na dve pozicije, senzorika samo na desnu poziciju
U potpunosti izoliran od kondezacije
U slučaju montaže senzorike, kutni ventil treba ostati montiran gore desno

Posebne karakteristike
Tihi mehanički ventil za punjenje (razina buke 1 ISO 3822)

Proizvod sadrži
Podžbukni vodokotlić opremljen sa sastavljenim zaustavnim ventilom – gore desno
Priključak vode 1/2"
Cijev za ispiranje L=300 mm
Montažni nosači
Cjelokupni materijal za ugradnju i pričvršćivanje

Opcija: montaža IR senso aktiviranja – stranica 67

Tipke za ispiranje se trebaju naručiti odvojeno

Pripadajući modeli tipki za ispiranje: str. 45-50, 67

Tehnički crtež

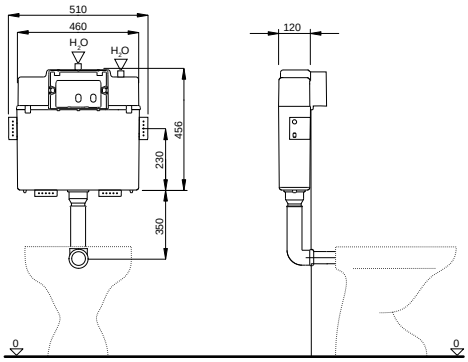

3 838912 020314

PODŽBUKNI WC VODOKOTLIĆ 9052

Broj artikla: 351884
Pakiranje: 30 kom/paleta

Način ugradnje
Ugradnja u predzidne konstrukcije i masivne zidove

Karakteristike
Ugradbeni podžbukni vodokotlić 9052
Za podnu wc školjku
Aktiviranje ispiranja s prednje strane, za dvokoličinsko ispiranje (3/9 L) - tvornička postavka
Volumen ispiranja podesiv (velika količina 7-9 L, mala količina 3-6 L)
Priključak za vodu - gore centralno
U potpunosti izoliran od kondezacije

Posebne karakteristike
Tihi mehanički ventil za punjenje (razina buke 1 ISO 3822)

Proizvod sadrži
Podžbukni vodokotlić opremljen sa sastavljenim zaustavnim ventilom – gore sredina
Priključak vode 1/2"
Cijev za ispiranje L=300 mm
Gipsana mreža
Montažni nosači
Cjelokupni materijal za ugradnju i pričvršćivanje

Tipke za ispiranje se trebaju naručiti odvojeno

Pripadajući modeli tipki za ispiranje: str. 45-50

Tehnički crtež

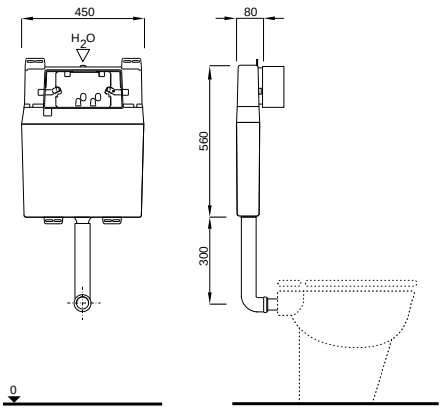

NASLONCI ZA VODOKOTLIĆ

Broj artikla: 195279
Pakiranje: 20 kom/NZ1

Način ugradnje
Kao montažni dodatak za LIV-MOUNT WC elemente

Karakteristike
Galvanizirani U-profil s pločicama na dnu

Proizvod sadrži
Cjelokupni materijal za ugradnju i pričvršćivanje

3 838912 115300

IZOLACIJSKI SET (ŠKOLJKA I BIDE)

Broj artikla: 1409141000

Način ugradnje
Ugrađuje se kao izolacija između školjke ili bidea i zidnih pločica

Karakteristike
Boja: bijela

8 711778 113220

Tehnički crtež

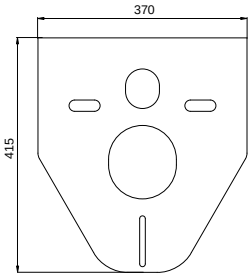

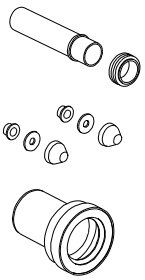

STANDARD SET ZA WC PRIKLJUČAK, L=230 mm

Broj artikla: 8050390080

Karakteristike
Materijal: PP
Dužina 230 mm
Univerzalni
Boja: crna

Proizvod sadrži
Produžetak za odvodnu cijev Ø 90 mm
Produžetak za cijev za ispiranje Ø 45 mm
Dva poklopca matice
Brtva

8 711778 120815

Tehnički crtež

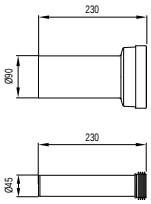

EXTRA DUGAČAK SET ZA WC PRIKLJUČAK, L=300 mm

Broj artikla: 8050390081

Karakteristike
Materijal: PP
Dužina 300 mm
Univerzalni
Boja: crna

Proizvod sadrži
Produžetak za odvodnu cijev Ø 90 mm
Produžetak za cijev za ispiranje Ø 45 mm
Dva poklopca matice
Brtva

8 711778 120822

Tehnički crtež

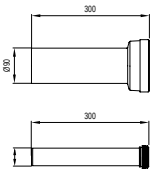

IZLJEVNO KOLJENO 90 x 90 mm

Broj artikla: 8050390090

Način ugradnje
Za ugradbene sisteme

Karakteristike
Materijal: PE-HD
Univerzalni
Boja: crna

8 711778 141278

ADAPTER Ø 90/110 mm

Broj artikla: 8050390091

Karakteristike:
Materijal: PE-HD
Ekscentrični
Univerzalni
Boja: crna
Prikladan kao ravni spoj za ugradbene sisteme

8 711778 141285

Tehnički crtež

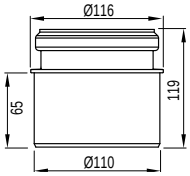

REGULATOR MLAZA, 10 %

Broj artikla: 667805

Karakteristike

Regulira mlaz ispiranja (10 %)
Vodokotliči 9012 (Jog)

3 838912 062932

Tehnički crtež

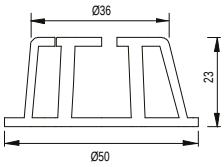

REGULATOR MLAZA, 30 %

Broj artikla: 667806

Karakteristike

Regulira mlaz ispiranja (30 %)
Vodokotliči 9012 (Jog)

3 838912 062949

Tehnički crtež

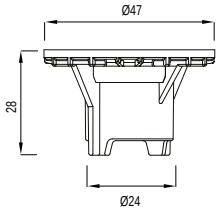

39 PAMETNA SANITARNA RJEŠENJA

Kod IPEE vjerujemo u jednostavnost. Svakog dana nastojimo vam olakšati život. Da bismo vam omogućili jednostavan odabir i ugradnju, razvili smo setove pisoara, odnosno kombinacije najbolje dostupne tehnologije i pažljivo odabrane keramike.

Najbolje od oba svijeta, zajedno.

41 SETOVI ZA PISOARE

Setovi za pisoare
Keramika
+ integrirani automatski sustav ispiranja

Kvalitetna keramika

Svi setovi za pisoar IPEE uključuju visokokvalitetni, izdržljivi keramički pisoar. Minimalni ali rafinirani dizajni pisoara IPEE savršeno se uklapaju u svaku kupaonicu ili toalet. Paketi za pisoar Premium (U6) obloženi su keramičkom glazurom Hydrofobe+. Taj premaz jamči da će se proizvodi lako čistiti te da će pružiti savršenu higijenu. Pruža ultraglatku površinu na kojoj ne zadržavaju nečistoća i bakterije.

Najnovija tehnologija

Tehnologija ispiranja IPEE dizajnirana je i razvijena tako da se u potpunosti integrira u stražnji dio pisoara. Sadržava sve inteligentne značajke koje biste očekivali od modernog sustava ispiranja – i još mnogo toga! Budući da su sustavi za ispiranje ugrađeni tako da budu potpuno nevidljivi za korisnika, vrlo su otporni na vandalizam, što ih čini idealnim za komercijalnu sanitarnu opremu.

IPEE U1 SET ZA PISOAR BASIC

Keramika
Serija Edge
Tip ispiranja: klasično ispiranje
Norme EN 13407, EN80

Tehnologija
Senzorska tehnologija IPEE Mini
Volumen ispiranja podesiv: 0,8 l – 1,5 l – 3,0 l
Sprječavanje prelijevanja
Kraće periodično ispiranje (stadium)
Ručno otkrivanje prekoračenja
Ugradnja: skrivena
Norme EN 274, EN 61000-6-3, EN 15091

Posebne karakteristike
Bez pogrešnih ispiranja
Sprječavanje prelijevanja
Otporno na vandalizam
Brza i jednostavna ugradnja

Uključeno u komplet
Keramički pisoar
Sustav ispiranja Mini IPEE
Horizontalni sifon
Crijeva, ventil, adapter za struju, komplet za ugradnju...
Napajanje (230 V ili 6V)

Tehnički crtež

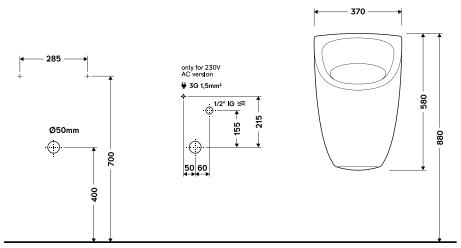

Broj artikla	EAN kod	Opis
6055700082	8711778220683	IPEE U1, Napajanje 230 V
6055700083	8711778220690	IPEE U1, Baterija 6 V

IPEE U2 SET ZA PISOAR STANDARD

Keramika
Serija Edge
Tip ispiranja: klasično ispiranje
Norme EN 13407, EN80

Tehnologija
Senzorska tehnologija IPEE Mini
Volumen ispiranja podesiv: 0,8 l – 1,5 l – 3,0 l
Sprječavanje prelijevanja
Kraće periodično ispiranje (stadium)
Namjensko ispiranje pametnim ključem
Higijensko ispiranje na 24 h
Ugradnja: skrivena
Norme EN 274, EN 61000-6-3, EN 15091

Posebne karakteristike
Bez pogrešnih ispiranja
Sprječavanje prelijevanja
Otporno na vandalizam
Nije potreban okvir za ugradnju

Uključeno u komplet
Keramički pisoar
Sustav ispiranja Mini IPEE
Horizontalni sifon
Crijeva, ventil, adapter za struju, komplet za ugradnju...
Napajanje (230 V ili 6V)

Tehnički crtež

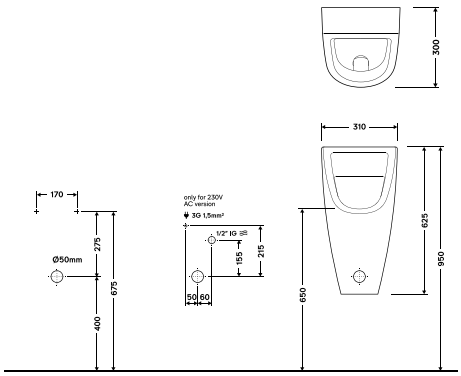

Broj artikla	EAN kod	Opis
6055700080	8711778230477	IPEE U2, Napajanje 230 V
6055700092	8711778230514	IPEE U2, Baterija 6 V

IPEE U4 SET ZA PISOAR PLUS

Keramika
Serija Connect
Tip ispiranja: klasično ispiranje
Norme EN 13407, EN80

Tehnologija
Senzorska tehnologija IPEE Mini
Volumen ispiranja podesiv: 0,8 l – 1,5 l – 3,0 l
Sprječavanje prelijevanja
Kraće periodično ispiranje (stadium)
Namjensko ispiranje pametnim ključem
Higijensko ispiranje na 24 h
Ugradnja: skrivena
Norme EN 274, EN 61000-6-3, EN 15091

Posebne karakteristike
Bez pogrešnih ispiranja
Sprječavanje prelijevanja
Otporno na vandalizam
Nije potreban okvir za ugradnju

Uključeno u komplet
Keramički pisoar
Sustav ispiranja Mini IPEE
Horizontalni sifon
Crijeva, ventil, adapter za struju, komplet za ugradnju...
Napajanje (230 V ili 6V)

Tehnički crtež

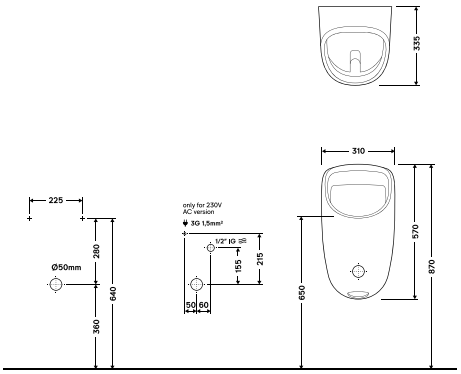

Broj artikla	EAN kod	Opis
6055700095	8711778230507	IPEE U4, Napajanje 230 V
6055700096	8711778230538	IPEE U4, Baterija 6 V

IPEE U6 SET ZA PISOAR PREMIUM

Keramika
Serija Axis
Premaz: Glazura Hydrophobe+
Vrsta ispiranja: Rimless + raspršivač
Posebnosti: Perforirani odvodi
Norme EN 13407, EN80

Tehnologija
Senzorska tehnologija IPEE Mini
Volumen ispiranja podesiv: 0,8 l – 1,5 l – 3,0 l
Sprječavanje prelijevanja
Kraće periodično ispiranje (stadium)
Namjensko ispiranje pametnim ključem
Higijensko ispiranje na 24 h
Ugradnja: skrivena
Norme EN 274, EN 61000-6-3, EN 15091

Posebne karakteristike
Bez pogrešnih ispiranja
Sprječavanje prelijevanja
Otporno na vandalizam
Nije potreban okvir za ugradnju

Uključeno u komplet
Keramički pisoar
Sustav ispiranja Mini IPEE
Horizontalni sifon
Crijeva, ventil, adapter za struju, komplet za ugradnju...
Napajanje (230 V)

Tehnički crtež

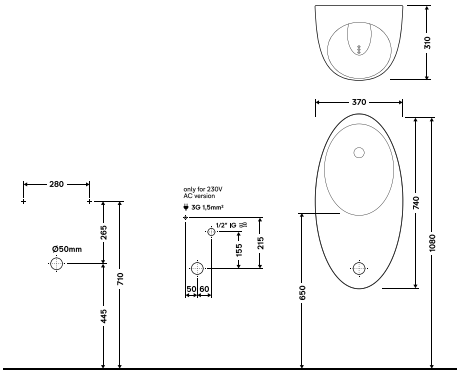

Broj artikla	EAN kod	Opis
6055700099	8711778230538	IPEE U6, Napajanje 230 V

43 TIPKE ZA ISPIRANJE I BEZKONTAKTNI SISTEMI ISPIRANJA

Harmonija. Savršena usklađenost. K tome žudimo svi i to na svim razinama – u odnosima, u sebi, u okolišu kojemu pripadamo, i naravno, u kupaonici.
Linija suvremenih tipki za ispiranje s kombinacijom oblika, boja i materijala omogućuje neograničene mogućnosti opremanja različitih ambijenata te u vaš prostor donosi harmoniju funkcije i dizajna.

45	TIPKE ZA ISPIRANJE ZA PODŽBUKNE WC VODOKOTLIĆE 7512/7522, 9052 I 9012
51	TIPKE ZA ISPIRANJE ZA PODŽBUKNE WC VODOKOTLIĆE 3800 I 380
59	TIPKE ZA ISPIRANJE ZA PODŽBUKNI WC VODOKOTLIĆ 6052
62	DODATCI TIPKAMA ZA ISPIRANJE
65	TIPKE ZA ISPIRANJE ZA PISOAR
67	BEZKONTAKTNI (IR) SISTEMI ISPIRANJA

TIPKE ZA ISPIRANJE

		VODOKOTLIĆI				
Model tipke	Ispiranje	7512/7522	9012	9052	3800/380	6052 (387/XT)
RUBY	mehaničko	■	■	■		
CARO	mehaničko	■	■	■		
ZIRCON	mehaničko	■	■	■		
CIRCLE	mehaničko	■	■	■		
TEMPO	mehaničko	■	■	■		
BEAT	mehaničko	■	■	■		
KEY	mehaničko	■	■	■		
TUNE	mehaničko	■	■	■		
APLITE DUO	mehaničko	■	■	■		
DOTS DUO	mehaničko	■	■	■		
SELENITE DUO	mehaničko	■	■	■		
OVATE DUO	mehaničko	■	■	■		
NEA DUO	mehaničko				■	
OPAL DUO	mehaničko				■	
ONYX DUO	mehaničko				■	
ARTE DUO	mehaničko				■	
ITEA DUO	pneumatsko				■	
KATION DUO	elektronsko					(■)
REI DUO	mehaničko					■
GAIOS DUO	mehaničko					■
THIRA DUO	pneumatsko					■
CELESTINE	elektronsko		■			

Tehnički crtež

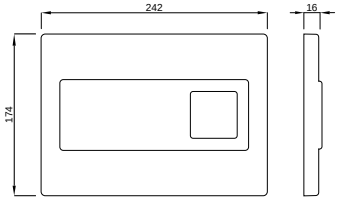

RUBY

Način ugradnje
Montaža na podžbukne vodokotliće

Karakteristike
Materijal: staklo, drvo, pleksi staklo
Dvokoličinsko ispiranje
Za podžbukne WC vodokotliće 7512/7522
Za podžbukne WC vodokotliće 9052
Za podžbukne WC vodokotliće 9012

Posebne karakteristike
Jednostavna montaža i servis

Proizvod sadrži
Cjelokupni materijal za pričvršćivanje

Izvedba	Boja	Broj artikla	EAN kod
Staklo	bijela	229455	3838912012715
Staklo	pergamon	392902	3838912026316
Staklo	zelena	9228	3838912027405
Drvo	zebrano	70107	3838912026408
Pleksi staklo	bijela	73730	3838912021526
Pleksi staklo	crna	223108	3838912009708
Okvir bez punjenja		232865	3838912012913

Pakiranje: 4 kom/karton

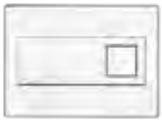
br. artikla 229455

br. artikla 392902

br. artikla 9228

br. artikla 70107

br. artikla 73730

br. artikla 223108

br. artikla 232865
okvir bez punjenja

Tehnički crtež

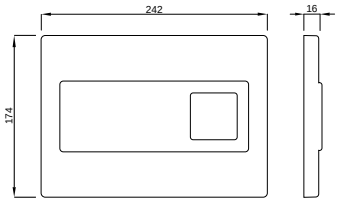

CARO

Način ugradnje
Montaža na podžbukne vodokotliće

Karakteristike
Materijal: staklo, pleksi staklo
Dvokoličinsko ispiranje
Boja: bijelo-zlatna, crno-zlatna, crna mat
Za podžbukne WC vodokotliće 7512/7522
Za podžbukne WC vodokotliće 9052
Za podžbukne WC vodokotliće 9012

Posebne karakteristike
Jednostavna montaža i servis

Proizvod sadrži
Cjelokupni materijal za pričvršćivanje

Izvedba	Boja	Broj artikla	EAN kod
Staklo	bijelo-zlatna	675042	3838912064387
Staklo	crno-zlatna	675043	3838912064394
Pleksi staklo	crna mat	681017	3838912063205

Pakiranje: 4 kom/karton

br. artikla 675042

br. artikla 675043

br. artikla 681017

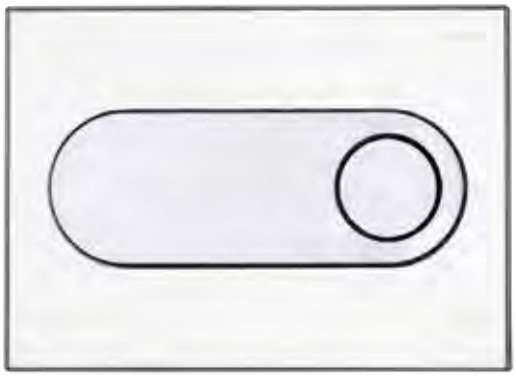

ZIRCON

Način ugradnje
Montaža na podžbukne vodokotliće

Karakteristike
Materijal: staklo, drvo, pleksi staklo
Dvokoličinsko ispiranje
Za podžbukne WC vodokotliće 7512/7522
Za podžbukne WC vodokotliće 9052
Za podžbukne WC vodokotliće 9012

Posebne karakteristike
Jednostavna montaža i servis

Proizvod sadrži
Cjelokupni materijal za pričvršćivanje

Tehnički crtež

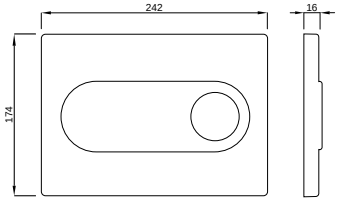

Izvedba	Boja	Broj artikla	EAN kod
Staklo	bijela	74249	3838912026422
Staklo	pergamon	229457	3838912012807
Staklo	zelena	15323	3838912027504
Drvo	wenge	68100	3838912026323
Drvo	zebrano	229459	3838912012821
Pleksi staklo	bijela	223125	3838912009715
Pleksi staklo	crna	73601	3838912026415
Okvir bez punjenja		392901	3838912026309

Pakiranje: 4 kom/karton

br. artikla 74249 | br. artikla 229457 | br. artikla 15323 | br. artikla 68100 | br. artikla 229459 | br. artikla 223125 | br. artikla 73601 | br. artikla 392901 okvir bez punjenja

CIRCLE

Način ugradnje
Montaža na podžbukne vodokotliće

Karakteristike
Material: staklo, pleksi staklo
Boja: bijelo-zlatna, crno-zlatna, crna mat
Dvokoličinsko ispiranje
Boja: bijela sa srebreno metalnim tipkama za aktivaciju
Za podžbukne WC vodokotliće 7512 / 7522
Za podžbukne WC vodokotliće 9052
Za podžbukne WC vodokotliće 9012

Posebne karakteristike
Jednostavna montaža i servis

Proizvod sadrži
Cjelokupni materijal za pričvršćivanje

Tehnički crtež

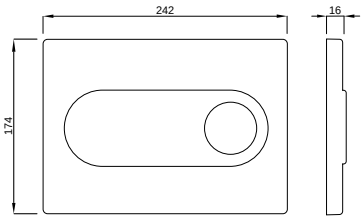

Izvedba	Boja	Broj artikla	EAN kod
Staklo	bijelo-zlatna	675040	3838912064363
Staklo	crno-zlatna	675041	38912064370
Pleksi staklo	crna mat	681030	3838912063625

Pakiranje: 4 kom/karton

br. artikla 675040 | br. artikla 675041 | br. artikla 681030

TEMPO

Način ugradnje
Montaža na podžbukne vodokotliće

Karakteristike
Materijal: visoko kvalitetna plastika
Dvokoličinsko ispiranje
Boja: bijela sa srebreno metalnim tipkama za aktivaciju
Za podžbukne WC vodokotliće 7512/7522
Za podžbukne WC vodokotliće 9052
Za podžbukne WC vodokotliće 9012

Posebne karakteristike
Jednostavna montaža i servis

Proizvod sadrži
Cjelokupni materijal za pričvršćivanje

Izvedba	Boja	Broj artikla	EAN kod
TEMPO	bijela	634495	3838912038906

Pakiranje: 4 kom/karton

Tehnički crtež

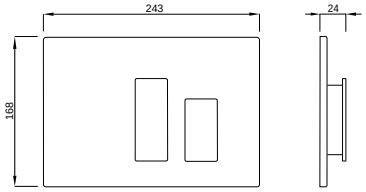

br. artikla 634495

BEAT

Način ugradnje
Montaža na podžbukne vodokotliće

Karakteristike
Materijal: visoko kvalitetna plastika
Dvokoličinsko ispiranje
Boja: bijela sa srebreno metalnim tipkama za aktivaciju
Za podžbukne WC vodokotliće 7512/7522
Za podžbukne WC vodokotliće 9052
Za podžbukne WC vodokotliće 9012

Posebne karakteristike
Jednostavna montaža i servis

Proizvod sadrži
Cjelokupni materijal za pričvršćivanje

Izvedba	Boja	Broj artikla	EAN kod
BEAT	bijela	634849	3838912039606

Pakiranje: 4 kom/karton

Tehnički crtež

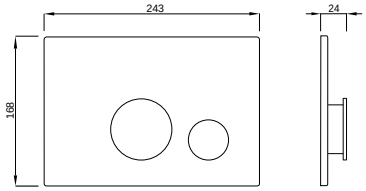

br. artikla 634849

KEY

Način ugradnje
Montaža na podžbukne vodokotliće

Karakteristike
Materijal: visoko kvalitetna plastika
Dvokoličinsko ispiranje
Boja: bijela, krom matirana, krom sjajna
Za podžbukne WC vodokotliće 7512/7522
Za podžbukne WC vodokotliće 9052
Za podžbukne WC vodokotliće 9012

Posebne karakteristike
Jednostavna montaža i servis

Proizvod sadrži
Cjelokupni materijal za pričvršćivanje

Izvedba	Boja	Broj artikla	EAN kod
KEY	bijela	620447	3838912037619
KEY	krom matirana	620457	3838912037626
KEY	krom sjajna	620462	3838912036704

Pakiranje: 4 kom/karton

Tehnički crtež

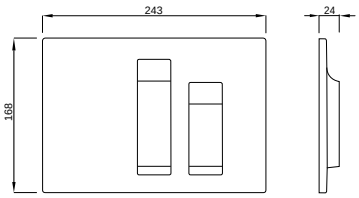

br. artikla 620447

br. artikla 620457

br. artikla 620462

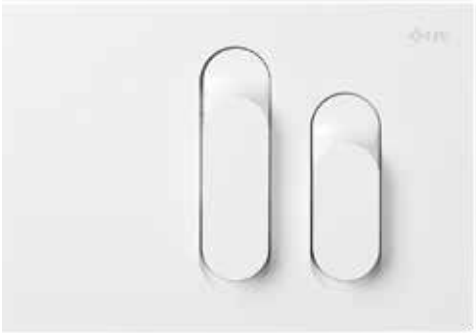

TUNE

Način ugradnje
Montaža na podžbukne vodokotliće

Karakteristike
Materijal: visoko kvalitetna plastika
Dvokoličinsko ispiranje
Boja: bijela, krom matirana, krom sjajna
Za podžbukne WC vodokotliće 7512/7522
Za podžbukne WC vodokotliće 9052

Posebne karakteristike
Jednostavna montaža i servis

Proizvod sadrži
Cjelokupni materijal za pričvršćivanje

Izvedba	Boja	Broj artikla	EAN koda
TUNE	bijela	634682	3838912038326
TUNE	krom matirana	634687	3838912039415
TUNE	krom sjajna	634693	3838912039507

Pakiranje: 4 kom/karton

Tehnički crtež

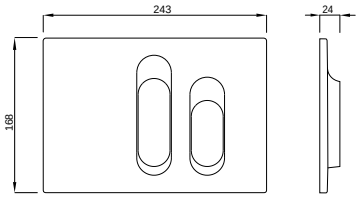

br. artikla 634682

br. artikla 634687

br. artikla 634693

APLITE DUO

Način ugradnje
Montaža na podžbukne vodokotliće

Karakteristike
Materijal: visoko kvalitetna plastika
Dvokoličinsko ispiranje
Boja: bijela, krom matirana, krom sjajna
Za podžbukne WC vodokotliće 7512 / 7522
Za podžbukne WC vodokotliće 9052
Za podžbukne WC vodokotliće 9012

Posebne karakteristike
Jednostavna montaža i servis

Proizvod sadrži
Cjelokupni materijal za pričvršćivanje

Izvedba	Boja	Broj artikla	EAN kod
Aplite Duo	bijela	195851	3838912156204
Aplite Duo	krom matirana	195866	3838912156709
Aplite Duo	krom sjajna	195870	3838912156815

Pakiranje: 4 kom/karton

Tehnički crtež

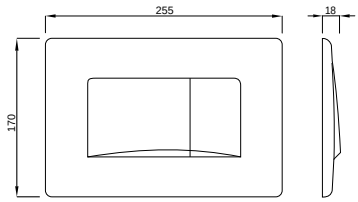

br. artikla 195851

br. artikla 195866

br. artikla 195870

DOTS DUO

Način ugradnje
Montaža na podžbukne vodokotliće

Karakteristike
Materijal: visoko kvalitetna plastika
Dvokoličinsko ispiranje
Boja: zlatna, crna mat
Za podžbukne WC vodokotliće 7512/7522
Za podžbukne WC vodokotliće 9052
Za podžbukne WC vodokotliće 9012

Posebne karakteristike
Jednostavna montaža i servis

Proizvod sadrži
Cjelokupni materijal za pričvršćivanje

Izvedba	Boja	Broj artikla	EAN kod
Dots Duo	zlatna	675130	3838912064547
Dots Duo	crna mat	681013	3838912063199

Pakiranje: 4 kom/karton

Tehnički crtež

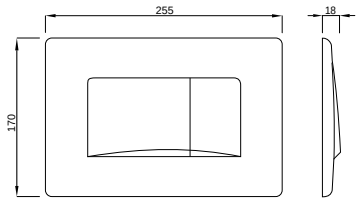

br. artikla 675130

br. artikla 681013

SELENITE DUO

Način ugradnje
Montaža na podžbukne vodokotliće

Karakteristike
Materijal: visoko kvalitetna plastika
Dvokoličinsko ispiranje
Boja: bijela, krom matirana, krom sjajna
Za podžbukne WC vodokotliće 7512/7522
Za podžbukne WC vodokotliće 9052
Za podžbukne WC vodokotliće 9012

Posebne karakteristike
Jednostavna montaža i servis

Proizvod sadrži
Cjelokupni materijal za pričvršćivanje

Izvedba	Boja	Broj artikla	EAN kod
Selenite Duo	bijela	195853	3838912156228
Selenite Duo	krom matirana	195868	3838912156723
Selenite Duo	krom sjajna	195872	3838912156907

Pakiranje: 4 kom/karton

Tehnički crtež

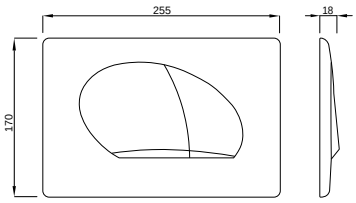

br. artikla 195853

br. artikla 195868

br. artikla 195872

OVATE DUO

Način ugradnje
Montaža na podžbukne vodokotliće

Karakteristike
Materijal: visoko kvalitetna plastika
Dvokoličinsko ispiranje
Boja: mat crna
Za podžbukne WC vodokotliće 7512/7522
Za podžbukne WC vodokotliće 9052
Za podžbukne WC vodokotliće 9012

Posebne karakteristike
Jednostavna montaža i servis

Proizvod sadrži
Cjelokupni materijal za pričvršćivanje

Izvedba	Boja	Broj artikla	EAN kod
Ovate Duo	zlatna	675132	3838912064554
Ovate Duo	mat crna	681008	3838912063182

Pakiranje: 4 kom/karton

Tehnički crtež

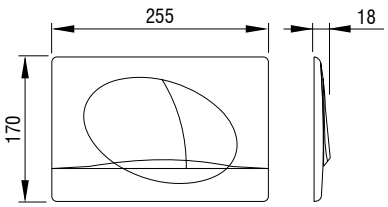

br. artikla 675132

br. artikla 681008

NEA DUO

Način ugradnje
Montaža na podžbukne vodokotliće

Karakteristike
Higijensko bezkontaktno ispiranje s infracrvenom tehnologijom
Materijal: visoko kvalitetna plastika
Dvokoličinsko ispiranje
Za podžbukne WC vodokotliće 3800 i 380

Posebne karakteristike
Jednostavna montaža i servis
Opcije podešavanja kroz SCHWAB Tronic app (vidjeti stranicu 53)

Proizvod sadrži
Cjelokupni materijal za pričvršćivanje
Uključuje podizač sa servo motorom
Ne uključuje napajanje

Mogućnosti napajanja: vidjeti stranicu 62
UP napajanje, priključivanje na struju, baterija, hidrogenerator

Izvedba	Boja	Broj artikla	EAN kod
Nea Duo	bijela	4060419811	8711778213463

Pakiranje: 12 kom/karton

Tehnički crtež

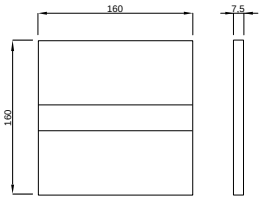

br. artikla 4060419811

NEA DUO STAKLO

Način ugradnje
Montaža na podžbukne vodokotliće

Karakteristike
Higijensko bezkontaktno ispiranje s infracrvenom tehnologijom
Materijal: kaljeno staklo
Boja: crna, bijela
Dvokoličinsko ispiranje
Za podžbukne WC vodokotliće 3800 i 380

Posebne karakteristike
Jednostavna montaža i servis
Trodimenzionalni efekt okvira tipke
Opcije podešavanja kroz SCHWAB Tronic app (vidjeti stranicu 53)

Proizvod sadrži
Cjelokupni materijal za pričvršćivanje
Uključuje i podiznu jedinicu sa servo motorom
Ne uključuje napajanje

Mogućnosti napajanja: vidjeti stranicu 62
UP napajanje, priključivanje na struju, baterija, hidrogenerator

Izvedba	Boja	Broj artikla	EAN kod
Nea Duo staklo	bijela	4060419821	8711778213470
Nea Duo staklo	crna	4060419638	8711778213425

Pakiranje: 12 kom/karton

Tehnički crtež

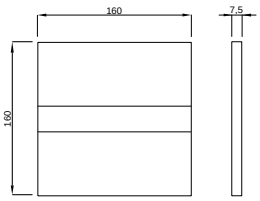

br. artikla 4060419821

br. artikla 4060419638

Tehnički crtež

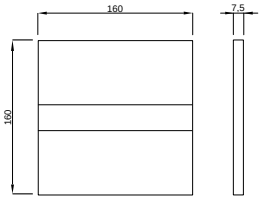

br. artikla 4060419640

NEA DUO STEEL DESIGN

Način ugradnje
Montaža na podžbukne vodokotliće

Karakteristike
Higijensko bezkontaktno ispiranje s infracrvenom tehnologijom
Materijal: nehrđajući čelik
Dvokoličinsko ispiranje
Za podžbukne WC vodokotliće 3800 i 380

Posebne karakteristike
Jednostavna montaža i servis
Trodimenzionalni efekt okvira tipke
Opcije podešavanja kroz SCHWAB Tronic app (vidjeti stranicu 53)

Proizvod sadrži
Cjelokupni materijal za pričvršćivanje
Uključuje i podiznu jedinicu sa servo motorom
Ne uključuje napajanje

Mogućnosti napajanja: vidjeti stranicu 62
UP napajanje, priključivanje na struju, baterija, hidrogenerator

Izvedba	Boja	Broj artikla	EAN kod
Nea Duo steel design	nehrđajući čelik	4060419640	8711778213432

Pakiranje: 12 kom/karton

Tehnički crtež

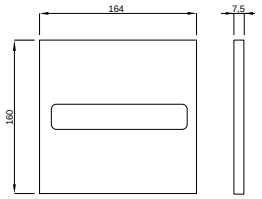

br. artikla 4060505601

NEA DUO STEEL SV

Način ugradnje
Montaža na podžbukne vodokotliće

Karakteristike
Higijensko bezkontaktno ispiranje s infracrvenom tehnologijom
Materijal: nehrđajući čelik
Dvokoličinsko ispiranje
Za podžbukne WC vodokotliće 3800 i 380

Posebne karakteristike
Jednostavna montaža i servis
Prikladna za javne sanitarne prostore
Promjenjivi zaslon
Skrivena ugradnja
Opcije podešavanja kroz SCHWAB Tronic app (vidjeti stranicu 53)

Proizvod sadrži
Cjelokupni materijal za pričvršćivanje
Uključuje i podiznu jedinicu sa servo motorom
Ne uključuje napajanje

Mogućnosti napajanja: vidjeti stranicu 62
UP napajanje, priključivanje na struju, baterija, hidrogenerator

Izvedba	Boja	Broj artikla	EAN kod
Nea Duo steel SV	nehrđajući čelik	4060505601	8711778213487

Pakiranje: 12 kom/karton

Tehnički crtež

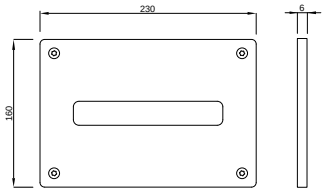

br. artikla 4060419655

br. artikla 4060419650

NEA STEEL VB / NEA DUO STEEL VB

Način ugradnje
Montaža za podžbukne vodokotliće

Karakteristike
Higijensko bezkontaktno ispiranje s infracrvenom tehnologijom
Materijal: nehrđajući čelik
Start-stop ispiranje (NEA STEEL VB)
Dvokoličinsko ispiranje (NEA DUO STEEL VB)
Za podžbukne WC vodokotliće 3800 i 380

Posebne karakteristike
Jednostavna montaža i servis
Prikladna za javne sanitarne prostore
Promjenjivi zaslon
Pričvršćivanje s 4 torx vijka
Opcije podešavanja kroz SCHWAB Tronic app (vidjeti stranicu 53)

Proizvod sadrži
Cjelokupni materijal za pričvršćivanje
Uključuje i podiznu jedinicu sa servo motorom
Ne uključuje napajanje

Mogućnosti napajanja: vidjeti stranicu 62
UP napajanje, priključivanje na struju, baterija, hidrogenerator

Izvedba	Broj artikla	EAN kod
Nea Steel VB	4060419655	8711778213456
Nea Duo Steel VB	4060419650	8711778213449

Pakiranje: 12 kom/karton

SCHWAB TRONIC APP

S posebnom SCHWAB aplikacijom za vaš telefon ili tablet, možete u potpounosti i jednostavno promijeniti postavke tipke za ispiranje.

Možete preuzeti SCHWAB Tronic APP besplatno u Google play store ili u Apple App Store.

Postavke
Higijensko ispiranje
Naizmjenično higijensko ispiranje
Automatsko ispiranje / odlazeći od školjke
Boja rasvjete (bilo koja boja je moguća)
PIN kod
Dijagnostika sistema
Statistika

Način rada
Wake up / Buđenje
Wake up Eco / Buđenje Eco
Wake up Eco + / Buđenje Eco +
Uvijek upaljena svjetla

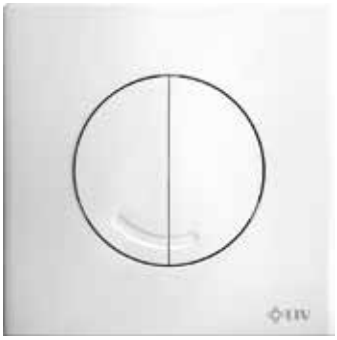

OPAL DUO

Način ugradnje
Montaža na podžbukne vodokotliće

Karakteristike
Materijal: visoko kvalitetna plastika
Dvokoličinsko ispiranje
Boja: bijela, krom matirana, krom sjajna
Za podžbukne WC vodokotliće 3800 i 380

Posebne karakteristike
Jednostavna montaža i servis

Proizvod sadrži
Cjelokupni materijal za pričvršćivanje

Izvedba	Boja	Broj artikla	EAN kod
Opal Duo	bijela	7030414601	8711778216327
Opal Duo	krom matirana	7030414631	8711778216334
Opal Duo	krom sijajna	7030414651	8711778216341

Pakiranje: 20 kom/karton

Tehnički crtež

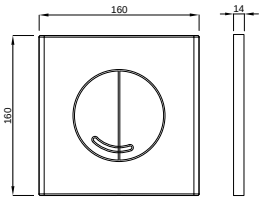

št. artikla 7030414601

št. artikla 7030414631

št. artikla 7030414651

ONYX DUO

Način ugradnje
Montaža na podžbukne vodokotliće

Karakteristike
Materijal: visoko kvalitetna plastika
Dvokoličinsko ispiranje
Boja: bijela, krom matirana, krom sjajna
Za podžbukne WC vodokotliće 3800 i 380

Posebne karakteristike
Jednostavna montaža i servis

Proizvod sadrži
Cjelokupni materijal za pričvršćivanje

Izvedba	Boja	Broj artikla	EAN kod
Onyx Duo	bijela	7030415601	8711778216365
Onyx Duo	krom matirana	7030415631	8711778216372
Onyx Duo	krom sijajna	7030415651	8711778216389

Pakiranje: 12 kom/karton

Tehnički crtež

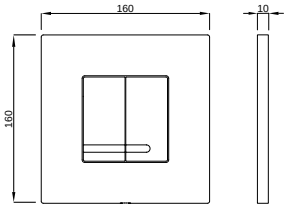

št. artikla 7030415601

št. artikla 7030415631

št. artikla 7030415651

ARTE DUO STEEL DESIGN

Način ugradnje
Montaža na podžbukne vodokotliće

Karakteristike
Materijal: nehrđajući čelik
Dvokoličinsko ispiranje
Za podžbukne WC vodokotliće 3800 i 380

Posebne karakteristike
Jednostavna montaža i servis
3D efekt okvira tipke
Dizajn verzija

Proizvod sadrži
Cjelokupni materijal za pričvršćivanje

Izvedba	Boja	Broj artikla	EAN kod
Arte Duo steel design	nehrđajući čelik	4060420101	8711778213333

Pakiranje: 20 kom/karton

Tehnički crtež

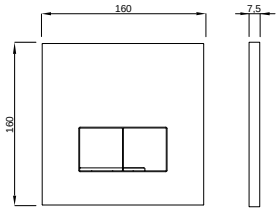

št. artikla 4060420101

ARTE DUO METAL

Način ugradnje
Montaža na podžbukne vodokotliće

Karakteristike
Materijal: lijevani cink
Dvokoličinsko ispiranje
Boja: bijela, krom matirana, krom sjajna
Za podžbukne WC vodokotliće 3800 i 380

Posebne karakteristike
Jednostavna montaža i servis
Mogućnost pričvršćivanja imbus vijkom upuštene glave

Proizvod sadrži
Cjelokupni materijal za pričvršćivanje

Izvedba	Boja	Broj artikla	EAN kod
Arte Duo metal	bijela	4060414001	8711778213951

Pakiranje: 20 kom/karton

Tehnički crtež

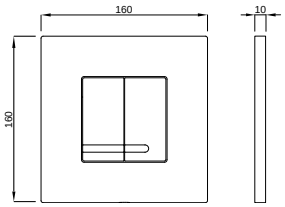

br. artikla: 4060414001

ARTE DUO STAKLO

Način ugradnje
Montaža na podžbukne vodokotliće

Karakteristike
Materijal: staklo
Dvokoličinsko ispiranje
Boja: bijela, crna
Za podžbukne WC vodokotliće 3800 i 380

Posebne karakteristike
Jednostavna montaža i servis
3D efekt okvira tipke

Proizvod sadrži
Cjelokupni materijal za pričvršćivanje

Izvedba	Boja	Broj artikla	EAN kod
Arte Duo staklo	bijela	4060420201	8711778213364
Arte Duo staklo	crna	4060420238	8711778213371

Pakiranje: 20 kom/karton

Tehnički crtež

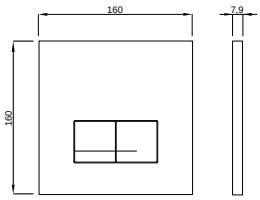

br. artikla: 4060420201

br. artikla: 4060420238

ARTE DUO ALU

Način ugradnje
Montaža na podžbukne vodokotliće

Karakteristike
Materijal: aluminij
Dvokoličinsko ispiranje
Boja: aluminij, crna
Za podžbukne WC vodokotliće 3800 i 380

Posebne karakteristike
Jednostavna montaža i servis
3D efekt okvira tipke

Proizvod sadrži
Cjelokupni materijal za pričvršćivanje

Izvedba	Boja	Broj artikla	EAN kod
Arte Duo alu	aluminij	4060420111	8711778213340
Arte Duo alu	crna	4060420138	8711778213357

Pakiranje: 20 kom/karton

Tehnički crtež

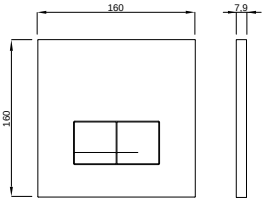

br. artikla: 4060420111

br. artikla: 4060420138

ITEA DUO

Način ugradnje
Montaža na podžbukne vodokotliće

Karakteristike
Materijal: visoko kvalitetna plastika
Dvokoličinsko ispiranje
Boja: bijela, krom matirana, krom sjajna
Za podžbukne WC vodokotliće 3800 i 380

Posebne karakteristike
Jednostavna montaža i servis

Proizvod sadrži
Cjelokupni materijal za pričvršćivanje
Uključuje podiznu pneumatsku jedinicu

Izvedba	Boja	Broj artikla	EAN kod
Itea Duo	bijela	4060419601	8711778213265
Itea Duo	krom matirana	4060419631	8711778213272
Itea Duo	krom sjajna	4060419651	8711778213289

Pakiranje: 12 kom/karton

Tehnički crtež

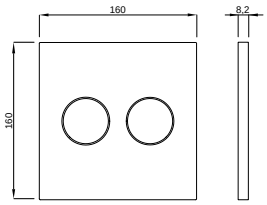

br. artikla: 4060419601

br. artikla: 4060419631

br. artikla: 4060419651

ITEA DUO STAKLO

Način ugradnje
Montaža na podžbukne vodokotliće

Karakteristike
Materijal: staklo
Dvokoličinsko ispiranje
Boja: bijela, crna
Za podžbukne WC vodokotliće 3800 i 380

Posebne karakteristike
Jednostavna montaža i servis
3D efekt okvira tipke

Proizvod sadrži
Cjelokupni materijal za pričvršćivanje
Uključuje podiznu pneumatsku jedinicu

Izvedba	Boja	Broj artikla	EAN kod
Itea Duo staklo	bijela	4060419801	8711778213319
Itea Duo staklo	crna	4060419838	8711778213326

Pakiranje: 12 kom/karton

Tehnički crtež

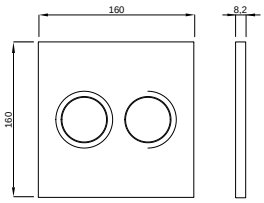

br. artikla: 4060419801

br. artikla: 4060419838

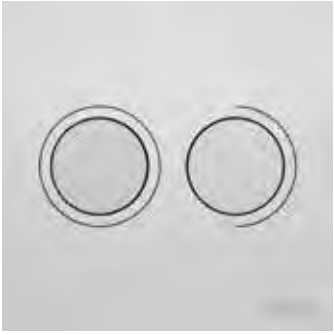

ITEA DUO ALU

Način ugradnje
Montaža na podžbukne vodokotliće

Karakteristike
Materijal: aluminij
Dvokoličinsko ispiranje
Boja: aluminij, crna
Za podžbukne WC vodokotliće 3800 i 380

Posebne karakteristike
Jednostavna montaža i servis

Proizvod sadrži
Cjelokupni materijal za pričvršćivanje
Uključuje podiznu pneumatsku jedinicu

Izvedba	Boja	Broj artikla	EAN kod
Itea Duo alu	aluminij	4060419745	8711778213302
Itea Duo alu	crna	4060419738	8711778213296

Pakiranje: 12 kom/karton

Tehnički crtež

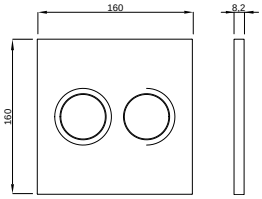

br. artikla: 4060419745

br. artikla: 4060419738

ITEA STEEL

Način ugradnje
Montaža na podžbukne vodokotliće

Karakteristike
Materijal: nehrđajući čelik
Za podžbukne WC vodokotliće 3800 i 380

Posebne karakteristike
Jednostavna montaža i servis
Prikladna za javne sanitarne prostore
Mogućnost pričvršćivanja imbus vijkom upuštene glave

Proizvod sadrži
Cjelokupni materijal za pričvršćivanje
Uključuje podiznu pneumatsku jedinicu

Izvedba	Boja	Broj artikla	EAN kod
Itea Steel	nehrđajući čelik	4060404001	8711778212718

Pakiranje: 12 kom/karton

Tehnički crtež

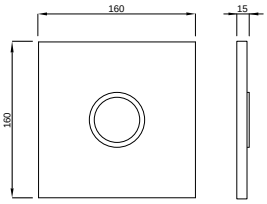

br. artikla: 4060404001

KATION DUO

Način ugradnje
Montaža na podžbukne vodokotliće

Karakteristike
Materijal: visoko kvalitetna plastika
Dvokoličinsko ispiranje
Boja: bijela
Za podžbukne WC vodokotliće 6052 (387/XT)

Posebne karakteristike
Jednostavna montaža i servis
Aktivacija ispiranja frontalno

Proizvod sadrži
Cjelokupni materijal za pričvršćivanje
Ne uključuje napajanje

Mogućnosti napajanja: vidjeti stranicu 62-63
UP napajanje, priključivanje na struju, baterija, hidrogenerator

Izvedba	Boja	Broj artikla	EAN kod
Kation Duo	bijela	4060419911	8711778213524

Pakiranje: 12 kom/karton

Tehnički crtež

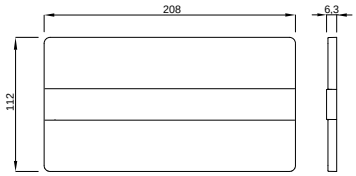

Broj artikla.: 4060419911

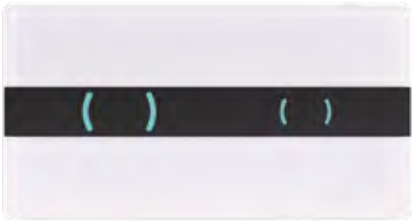

KATION DUO STAKLO

Način ugradnje
Montaža na podžbukne vodokotliće

Karakteristike
Materijal: staklo
Dvokoličinsko ispiranje
Boja: bijela, crna
Za podžbukne WC vodokotliće 6052 (387/XT)

Posebne karakteristike
Jednostavna montaža i servis
Trodimenzionalni efekt okvira tipke
Aktivacija ispiranja frontalno

Proizvod sadrži
Cjelokupni materijal za pričvršćivanje
Ne uključuje napajanje

Mogućnosti napajanja: vidjeti stranicu 62-63
UP napajanje, priključivanje na struju, baterija, hidrogenerator

Izvedba	Boja	Broj artikla	EAN kod
Kation Duo staklo	bijela	4060419921	8711778213500
Kation Duo staklo	crna	4060419938	8711778213517

Pakiranje: 12 kom/karton

Tehnički crtež

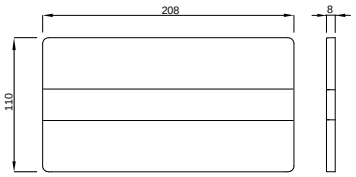

Broj artikla.: 4060419921

Broj artikla.: 4060419938

REI DUO

Način ugradnje
Montaža na podžbukne vodokotliće

Karakteristike
Materijal: visoko kvalitetna plastika
Dvokoličinsko ispiranje
Boja: bijela, krom matirana, krom sjajna
Za podžbukne WC vodokotliće 6052

Posebne karakteristike
Jednostavna montaža i servis
Aktivacija ispiranja frontalno ili gore

Proizvod sadrži
Cjelokupni materijal za pričvršćivanje

Izvedba	Boja	Broj artikla	EAN kod
Rei Duo	bijela	7030418701	8711778216273
Rei Duo	krom matirana	7030418731	8711778216280
Rei Duo	krom sjajna	7030418751	8711778216297

Pakiranje: 20 kom/karton

Tehnički crtež

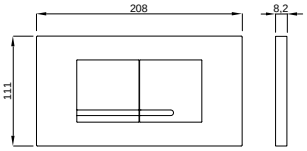

br. artikla: 7030418701

br. artikla: 7030418731

br. artikla: 7030418751

GAIOS DUO STAKLO

Način ugradnje
Montaža na podžbukne vodokotliće

Karakteristike
Materijal: staklo
Dvokoličinsko ispiranje
Boja: bijela, crna
Za podžbukne WC vodokotliće 6052

Posebne karakteristike
Jednostavna montaža i servis
Aktivacija ispiranja frontalno ili gore
Trodimenzionalni efekt okvira tipke

Proizvod sadrži
Cjelokupni materijal za pričvršćivanje

Izvedba	Boja	Broj artikla	EAN kod
Gaios Duo	bijela	4060421201	8711778213401
Gaios Duo	crna	4060421238	8711778213418

Pakiranje: 20 kom/karton

Tehnički crtež

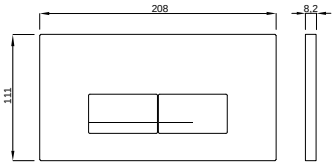

br. artikla: 4060421201

br. artikla: 4060421238

GAIOS DUO STEEL

Način ugradnje
Montaža na podžbukne vodokotliće

Karakteristike
Materijal: nehrđajući čelik
Dvokoličinsko ispiranje
Za podžbukne WC vodokotliće 6052

Posebne karakteristike
Jednostavna montaža i servis
Aktivacija ispiranja frontalno ili gore

Proizvod sadrži
Cjelokupni materijal za pričvršćivanje

Izvedba	Boja	Broj artikla	EAN kod
Gaios Duo Steel	nehrđajući čelik	4060419001	8711778213227

Pakiranje: 20 kom/karton

Tehnički crtež

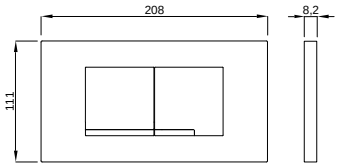

br. artikla: 4060419001

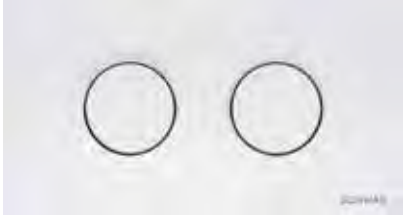

THIRA DUO

Način ugradnje
Montaža na podžbukne vodokotliće

Karakteristike
Materijal: visoko kvalitetna plastika
Dvokoličinsko ispiranje
Boja: bijela, krom matirana, krom sjajna
Za podžbukne WC vodokotliće 6052

Posebne karakteristike
Jednostavna montaža i servis
Aktivacija ispiranja frontalno ili gore

Proizvod sadrži
Cjelokupni materijal za pričvršćivanje
Uključuje podiznu pneumatsku jedinicu

Izvedba	Boja	Broj artikla	EAN kod
Thira Duo	bijela	4060419301	8711778213234
Thira Duo	krom matirana	4060419331	8711778213241
Thira Duo	krom sjajna	4060419351	8711778213258

Pakiranje: 12 kom/karton

Tehnički crtež

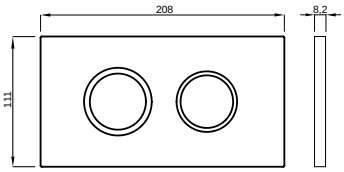

br. artikla: 4060419301

br. artikla: 4060419331

br. artikla: 4060419351

NEA / KATION UP NAPAJANJE

Broj artikla: 8050999211
Pakiranje: 12 kom/karton

Način ugradnje
Za NEA / KATION tipke za ispiranje

Karakteristike
Ulaz AC 100-240V ~ / 50-60 Hz
Izlaz DC 5V / 1A
Dužina kabla: cca 2 m

Proizvod sadrži
Montažnu kutiju s poklopcem
Praznu cijev
Poklopac

Tehnički crtež

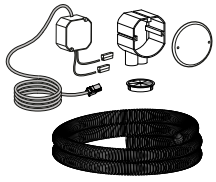

8 711778 199057

NEA / KATION PREKIDAČ ZA NAPAJANJE

Broj artikla: 8050999301
Pakiranje: 1 kom/karton

Način ugradnje
Prekidač za napajanje za
NEA / KATION tipke za ispiranje

Karakteristike
Ulaz AC 100-240V ~ / 50-60 Hz
Izlaz DC 5V / 1A
Dužina kabla: cca 1,8 m

Proizvod sadrži
Poklopac

Tehnički crtež

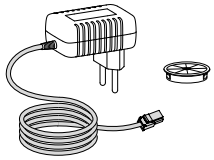

8 711778 199064

NEA / KATION BATERIJA

Broj artikla: 8050883140
Pakiranje: 1 kom/karton

Način ugradnje
Za NEA / KATION tipke za ispiranje

Proizvod sadrži
6V - 4 x 1.5V AA / LR6 baterije
Uključuje 4 baterije

Tehnički crtež

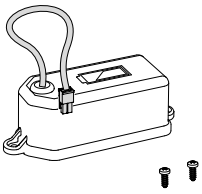

8 711778 197718

8 711778 199033

NEA HYDRO GENERATOR

Broj artikla: 8050999011
Pakiranje: 20 kom/karton

Način ugradnje
Pomoću hidrogeneratora tipke za aktiviranje NEA za vrijeme korištenja neovisne su o mrežnom naponu ili baterije.
Hidrogenerator je instaliran u podžbuknom vodokotliću tip 380 između kutnog ventila i ventila za punjenje.

Karakteristike
Ova "genijalna mini eletrana" proizvodi električni tok sa svakim ispiranjem i sprema ga u posebnoj litij-ionskoj bateriji

Proizvod sadrži
Hidrogenerator za tipke za aktiviranje NEA
Kućište baterije s litij-ionskom baterijom DC 7.2V / 1A
Fleksibilna crijeva s brtvama
Protipovratni ventil

Tehnički crtež

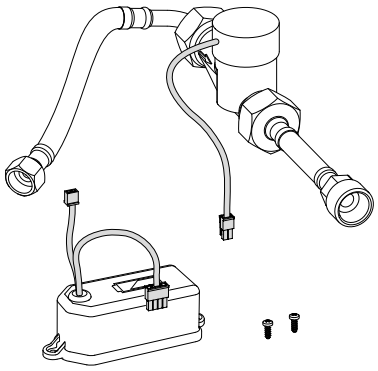

KATION HYDRO GENERATOR

Način ugradnje
Pomoću hidrogeneratora tipke za aktiviranje KATION za vrijeme korištenja neovisne su o mrežnom naponu ili baterije.
Hidrogenerator je instaliran u podžbuknom vodokotliću tip 380 između kutnog ventila i ventila za punjenje.

Karakteristike
Ova "genijalna mini eletrana" proizvodi električni tok sa svakim ispiranjem i sprema ga u posebnoj litij-ionskoj bateriji

Proizvod sadrži
Hidrogenerator za tipke za aktiviranje NEA
Kućište baterije s litij-ionskom baterijom DC 7.2V / 1A
Fleksibilna crijeva s brtvama
Protipovratni ventil

Tehnički crtež

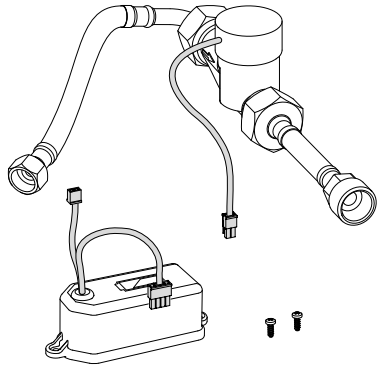

8 711778 210615

Broj artikla: 8050999130
Pakiranje: 20 kom/karton

TELE BLUE

Broj artikla: 4060404232
Pakiranje: 16 kom/karton

Način ugradnje
Pneumatsko daljinsko ispuštanje, prikladno za WC elemente 3800 i 380
Koristiti jedino u kombinaciji s ITEA STEEL tipkom za ispiranje

Karakteristike
Materijal: nehrđajući čelik

Proizvod sadrži
Zračno crijevo: cca 2 m

*Vrijeme dostave na upit

8 711778 212732

Tehnički crtež

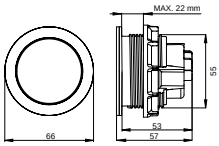

TELE SCHW. + PODIZNA JEDINICA

Broj artikla: 4060404238
Pakiranje: 16 kom/karton

Način ugradnje
Upotrebljava se u kombinaciji s WC elementima 3800, 380 i 6052

Karakteristike
Materijal: nehrđajući čelik

Proizvod sadrži
Uključuje pneumatsku podiznu jedinicu
Zračno crijevo: cca 2 m

*Vrijeme dostave na upit

8 711778 212749

Tehnički crtež

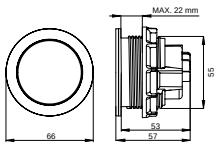

SET 2X TELE STEEL

Način ugradnje
Dodatne funkcije u podžbuknim vodokotlićima su moguće u kombinaciji s tipkom za aktivaciju ispiranja ITEA STEEL

Karakteristike
Materijal: nehrđajući čelik
Prikladan za rukohvate s pločom pneumatike, s rupom dijametra 56 mm
Funkcionira i lijevo i desno (6 L)

Proizvod sadrži
Uključuje izlazni ventil i pneumatsku podiznu jedinicu
Zračno crijevo: cca 2 m

Tehnički crtež

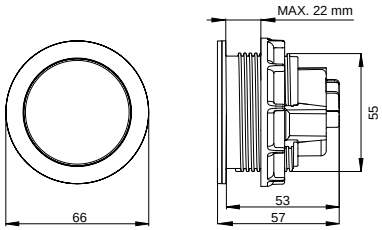

8 711778 212725

Broj artikla: 4060404111
Pakiranje: 1 kom/karton

ITEA STEEL POKRIVNA PLOČA

Broj artikla: 4060421119
Pakiranje: 12 kom/karton

Način ugradnje
Koristit u kombinaciji s WC elementima 3800 i 380

Karakteristike
Materijal: nehrđajući čelik
Prikladno za javne prostore
Prikladno za revizijski otvor

8 711778 213388

Tehnički crtež

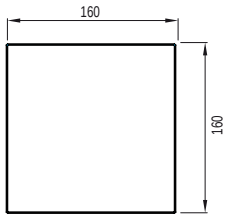

PRIBOR TIPKE ZA ISPIRANJE

Broj artikla: 323299

Pribor tipke za ispiranje Ruby, Caro, Zircon, Circle, Tempo, Beat, Key, Tune, Aplite Duo, Dots Duo, Selenite Duo, Ovate Duo

3 838912 033604

SET PRODUŽENIH VIJKA ZA REGULACIJU TIPKI ZA ISPIRANJE

Broj artikla: 665728

Karakteristike
Za upotrebu kod debljine zida 80-150 mm
Za tipke za ispiranje Ruby, Caro, Zircon, Circle, Tempo, Beat, Key, Tune, Aplite Duo, Dots Duo, Selenite Duo, Ovate Duo

Proizvod sadrži
Produžene elemente za fiksiranje i aktivaciju

3 838912 043603

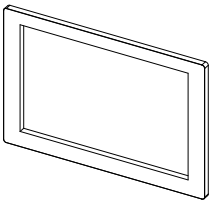

DISTANCER TIPKE ZA ISPIRANJE MODEL APLITE, SELENITE, DOTS I OVATE

Broj artikla: 651770

Karakteristike
Distancer tipke za ispiranje Aplite Duo, Dots Duo, Selenite Duo i Ovate Duo

3 838912 045201

VERIA

Način ugradnje
Za aktivaciju ispiranja i ugradnju na LIV-FIX pisoare

Karakteristike
Materijal: visoko kvalitetna plastika
Boja: bijela, krom matirana, krom sjajna
Za LIV-FIX element za pisoar (broj artikla 8050452777 - LIV-FIX UR MECH. PL)

Posebne karakteristike
Jednostavna montaža i servis

Proizvod sadrži
Cjelokupni materijal za pričvršćivanje

Izvedba	Boja	Broj artikla	EAN kod
Veria	bijela	4060414501	8711778212909
Veria	krom matirana	4060414531	8711778212916
Veria	krom sjajna	4060414551	8711778212923

Pakiranje: 20 kom/karton

Tehnički crtež

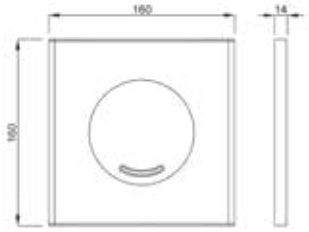

br. artikla: 4060414501

br. artikla: 4060414531

br. artikla: 4060414551

ARTE

Način ugradnje
Za aktivaciju ispiranja i ugradnju na LIV-FIX pisoare

Karakteristike
Materijal: visoko kvalitetna plastika
Boja: bijela, krom matirana, krom sjajna
Za LIV-FIX element za pisoar (broj artikla 8050452777 - LIV-FIX UR MECH. PL)

Posebne karakteristike
Jednostavna montaža i servis

Proizvod sadrži
Cjelokupni materijal za pričvršćivanje

Izvedba	Boja	Broj artikla	EAN kod
Arte	bijela	4060415501	8711778212985
Arte	krom matirana	4060415531	8711778212992
Arte	krom sjajna	4060415551	8711778213005

Pakiranje: 20 kom/karton

Tehnički crtež

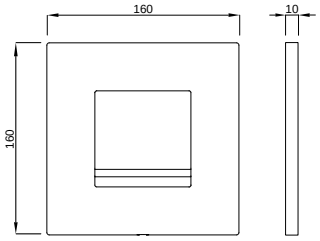

br. artikla: 4060415501

br. artikla: 4060415531

br. artikla: 4060415551

ARTE METALL

Način ugradnje
Za aktivaciju ispiranja i ugradnju na LIV-FIX pisoare

Karakteristike
Materijal: lijevani cink
Boja: bijela, krom matirana, krom sjajna
Za LIV-FIX element za pisoar (broj artikla 8050452777 – LIV-FIX UR MECH. PL)

Posebne karakteristike
Jednostavna montaža i servis

Proizvod sadrži
Cjelokupni materijal za pričvršćivanje

Izvedba	Boja	Broj artikla	EAN koda
Arte Metall	krom matirana	4060414131	8711778212824
Arte Metall	krom sjajna	4060414151	8711778212831

Pakiranje: 20 kom/karton

Tehnički crtež

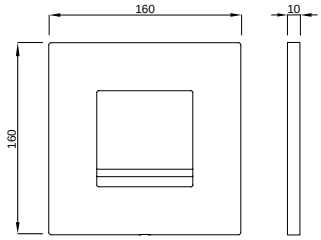

br. artikla: 4060414131

br. artikla: 4060414151

UR STEEL SV

Način ugradnje
Za aktivaciju ispiranja i ugradnju na LIV-FIX pisoare

Karakteristike
Materijal: nehrđajući čelik
Za LIV-FIX element za pisoar (broj artikla 8050452758)

Posebne karakteristike
Jednostavna montaža i servis
Prikladna za javne sanitarne prostore
Mogućnost pričvršćivanja imbus vijkom upuštene glave

Proizvod sadrži
Cjelokupni materijal za pričvršćivanje
Podžbukni vijčani spoj

Izvedba	Boja	Broj artikla	EAN kod
UR Steel SV	nehrđajući čelik	4060421121	8711778213395

Pakiranje: 20 kom/karton

Tehnički crtež

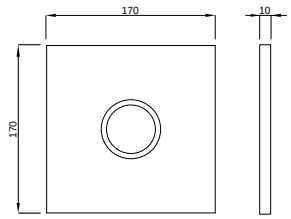

br. artikla: 4060421121

CELESTINE, IR TIPKA ZA ISPIRANJE ZA VODOKOTLIĆE, 230 V

Način ugradnje
Montaža na podžbukni vodokotlić 9012

Karakteristike
Komplet elektronike IR
Za aktivaciju vodokotlića 9012 bez kontakta – automatski
Nehrđajuća metalna prednja ploča
Prednja ploča zaštičena od vandalizma
Aktivacija automatska ili približavanjem ruke senzoru
Podesivo vrijeme kašnjenja aktivacije: od 1 do 30 s
Podesiva osjetljivost senzora: od 25 do 70 cm

Posebne karakteristike
Infracrveno upravljanje
Napajanje: 230 V/50 Hz; Radni napon: 24 V DC
U slučaju montaže senzorike, kutni ventil treba ostati montiran gore desno

Broj artikla: 195080

Proizvod sadrži
Prednju ploču
Upravljačku elektroniku
Električnu napravu za podizanje za odvodnu garnituru
Niskonaponske servomotore
Upravljački i prijemni dio s registriranjem udaljenosti i sprečavanjem bliještanja pozadine
Dijelove za pričvršćivanje tipke za aktiviranje i elektronike
Transformator

Tehnički crtež

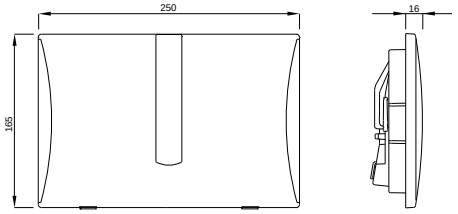

3 838912 003911

CELESTINE, IR TIPKA ZA ISPIRANJE ZA VODOKOTLIĆE, BATERIJA

Način ugradnje
Montaža na podžbukni vodokotlić 9012

Karakteristike
Komplet elektronike IR
Za aktivaciju vodokotlića 9012 (Jog) bez kontakta – automatski
Nehrđajuća metalna prednja ploča
Prednja ploča zaštičena od vandalizma
Aktivacija automatska ili približavanjem ruke senzoru
Podesivo vrijeme kašnjenja aktivacije: od 1 do 30 s
Podesiva osjetljivost senzora: od 25 do 70 cm

Posebne karakteristike
Infracrveno upravljanje; Baterijsko napajanje: 6 V
U slučaju montaže senzorike, kutni ventil treba ostati montiran gore desno

Broj artikla: 223767

Proizvod sadrži
Prednju ploču
Upravljačku elektroniku
Električnu napravu za podizanje za odvodnu garnituru
Niskonaponske servomotore
Upravljački i prijemni dio s registriranjem udaljenosti i sprečavanjem bliještanja pozadine
Dijelove za pričvršćivanje tipke za aktiviranje i elektronike
Baterije

Tehnički crtež

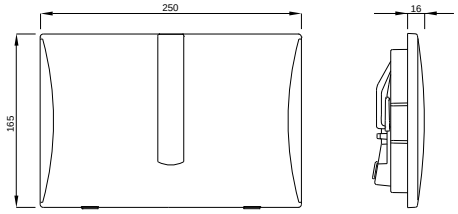

3 838912 009920

HALITE, IR TIPKA ZA ISPIRANJE ZA PISOARE, 230 V

Način ugradnje
Za ugradnju na LIV-FIX pisoare s elektroničkim ispiranjem

Karakteristike
Prednja ploča od nehrđajučeg metala, zaštičena od vandalizma
Napajanje: 230 V/50 Hz
Maksimalni napon: 230 V AC
Radni napon: 24 V DC
Automatsko prepoznavanje korisnika
Podesivo vrijeme ispiranja: od 1 do 30 s
Podesiva osjetljivost senzora: od 25 do 70 cm
Zaštita u slučaju nestanka struje
Za LIV-FIX pisoar (broj artikla 4060452775)

Proizvod sadrži
Prednju ploču
Upravljačku elektroniku
Upravljački i prijemni dio s registriranjem udaljenosti i sprečavanjem bliještanja pozadine
Dijelove za pričvršćivanje tipke za aktiviranje i elektronike
Transformator

Opcija: direktna ugradnja u masivne zidove

Broj artikla: 195079
Pakiranje: 1 kom/karton

Tehnički crtež

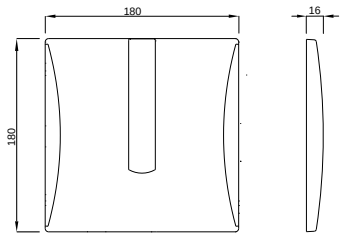

3 838912 003904

3 838912 013613

HALITE, IR TIPKA ZA ISPIRANJE ZA PISOARE, BATERIJA

Broj artikla: 229581
Pakiranje: 1 kom/karton

Način ugradnje
Za ugradnju na LIV-FIX pisoare s elektroničkim ispiranjem

Karakteristike
Prednja ploča od nehrđajućeg metala, zaštičena od vandalizma
Baterijsko napajanje: 9 V
Radni napon: 9 V DC
Automatsko prepoznavanje korisnika
Podesivo vrijeme ispiranja: od 1 do 30 s
Podesiva osjetljivost senzora: od 25 do 70 cm
Za LIV-FIX pisoar (broj artikla 4060452779)

Proizvod sadrži
Prednju ploču
Upravljačku elektroniku
Upravljački i prijemni dio s registriranjem udaljenosti i sprečavanjem bliještanja pozadine
Dijelove za pričvršćivanje tipke za aktiviranje i elektronike
Baterija

Opcija: direktna ugradnja u masivne zidove

Tehnički crtež

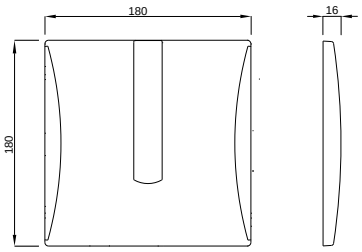

3 838912 066114

TECH P, IR TIPKA ZA ISPIRANJE ZA PISOARE, 230 V, SJAJNI KROM

Broj artikla: 2592Y-0170-30
Pakiranje: 1 kom/karton

Način ugradnje
Za ugradnju na pisoar element s elektroničkim ispiranjem

Karakteristike
Okrasna ploča od visoko kvalitetne plastike, sjajni krom
Napajanje: 230 V/50 Hz
Radni napon: 6 V DC
Automatsko prepoznavanje korisnika
Podesivo vrijeme ispiranja: od 1 do 30 s
Podesiva osjetljivost senzora: od 25 do 70 cm
Zaštita u slučaju nestanka struje
Za pisoar element (broj artikla 2101F-0169-30)

Proizvod sadrži
Prednju ploču
Upravljačku elektroniku
Upravljački i prijemni dio s registriranjem udaljenosti i sprečavanjem bliještanja pozadine
Dijelove za pričvršćivanje tipke za aktiviranje i elektronike
Transformator

Opcija: direktna ugradnja u masivne zidove

Tehnički crtež

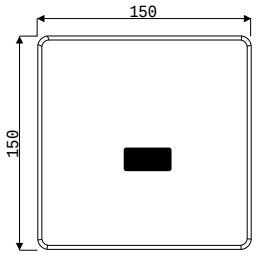

3 838912 066121

TECH, IR TIPKA ZA ISPIRANJE ZA PISOARE, 230 V, NEHRĐAJUĆI METAL

Broj artikla: 2592Y-0171-30
Pakiranje: 1 kom/karton

Način ugradnje
Za ugradnju na pisoar element s elektroničkim ispiranjem

Karakteristike
Prednja ploča od nehrđajućeg metala, zaštičena od vandalizma
Napajanje: 230 V/50 Hz
Radni napon: 6 V DC
Automatsko prepoznavanje korisnika
Podesivo vrijeme ispiranja: od 1 do 30 s
Podesiva osjetljivost senzora: od 25 do 70 cm
Zaštita u slučaju nestanka struje
Za pisoar element (broj artikla 2101F-0169-30)

Proizvod sadrži
Prednju ploču
Upravljačku elektroniku
Upravljački i prijemni dio s registriranjem udaljenosti i sprečavanjem bliještanja pozadine
Dijelove za pričvršćivanje tipke za aktiviranje i elektronike
Transformator

Opcija: direktna ugradnja u masivne zidove

Tehnički crtež

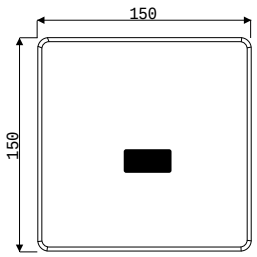

TECH P, IR TIPKA ZA ISPIRANJE ZA PISOARE, 9 V, SJAJNI KROM

Način ugradnje
Za ugradnju na pisoar element s elektroničkim ispiranjem

Karakteristike
Okrasna ploča od visoko kvalitetne plastike, sjajni krom
Napajanje: 9 V
Radni napon: 6 V DC
Automatsko prepoznavanje korisnika
Podesivo vrijeme ispiranja: od 1 do 30 s
Podesiva osjetljivost senzora: od 25 do 70 cm
Zaštita u slučaju nestanka struje
Za pisoar element (broj artikla 2101F-0169-30)

Proizvod sadrži
Prednju ploču
Upravljačku elektroniku
Upravljački i prijemni dio s registriranjem udaljenosti i sprečavanjem bliještanja pozadine

Broj artikla: 2592Y-0172-30
Pakiranje: 1 kom/karton

Dijelove za pričvršćivanje tipke za aktiviranje i elektronike
Baterija

Opcija: direktna ugradnja u masivne zidove

Tehnički crtež

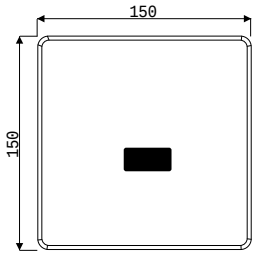

TECH, IR TIPKA ZA ISPIRANJE ZA PISOARE, 9 V, NEHRĐAJUĆI METAL

Način ugradnje
Za ugradnju na pisoar element s elektroničkim ispiranjem

Karakteristike
Prednja ploča od nehrđajućeg metala, zaštičena od vandalizma
Napajanje: 9 V
Radni napon: 6 V DC
Automatsko prepoznavanje korisnika
Podesivo vrijeme ispiranja: od 1 do 30 s
Podesiva osjetljivost senzora: od 25 do 70 cm
Zaštita u slučaju nestanka struje
Za pisoar element (broj artikla 2101F-0169-30)

Proizvod sadrži
Prednju ploču
Upravljačku elektroniku
Upravljački i prijemni dio s registriranjem udaljenosti i sprečavanjem bliještanja pozadine

Broj artikla: 2592Y-0173-30
Pakiranje: 1 kom/karton

Dijelove za pričvršćivanje tipke za aktiviranje i elektronike
Baterija

Opcija: direktna ugradnja u masivne zidove

Tehnički crtež

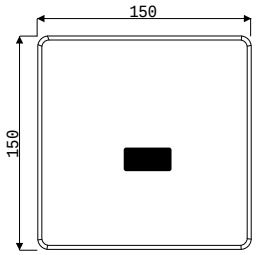

KOMPLET ZA GRUBU MONTAŽU ZA TIPKU ZA ISPIRANJE (TECH IR)

Način ugradnje
Za ugradnju na pisoar element s elektroničkim ispiranjem

Karakteristike
Za IC upravljanje pisoarom, 230 V/50 Hz (broj artikla 2592Y-0170-30, 2592Y-0171-30) ili 9 V (broj artikla 2592Y-0172-30, 2592Y-0173-30)
Napajanje: 230 V/50 Hz ali 9 V (baterija)
Radni napon: 6 V DC
Za pisoar element (broj artikla 2101F-0169-30)

Proizvod sadrži
Kućište kompleta s elementima za pričvršćivanje
Zaštitni poklopac kompleta
Elektromagnetski ventil: 6 V DC
Filtar za dijelove u vodi s mogućnošću čišćenja filtra

Broj artikla: 2903S-0174-30
Pakiranje: 1 kom/karton

Mehanički ventil za zatvaranje
Priključci za priključivanje vode DN 15 (G 1/2)

Opcija: direktna ugradnja u masivne zidove

Tehnički crtež

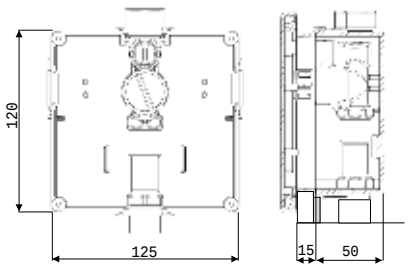

3 838912 008404

KOMPLET ZA GRUBU MONTAŽU ZA TIPKU ZA ISPIRANJE HALITE, 230 V

Način ugradnje
Za ugradnju na LIV-FIX pisoare s elektroničkim ispiranjem

Karakteristike
Za IC aktiviranje pisoara, 230 V (broj artikla 195079)
Napajanje: 230 V/50 Hz
Maksimalni napon: 230 V AC
Radni napon: 24 V DC
Za LIV-FIX pisoar (broj artikla 8050452751)

Proizvod sardži
Kućište kompleta s elementima za pričvršćivanje
Zaštitni poklopac kompleta
Elektromagnetski ventil 24 V DC
Filtar za dijelove u vodi s mogućnošću čišćenja filtra
Mehanički ventil za zatvaranje
Priključci za priključivanje vode DN 15 (G 1/2)

Opcija: direktna ugradnja u masivne zidove

Tehnički crtež

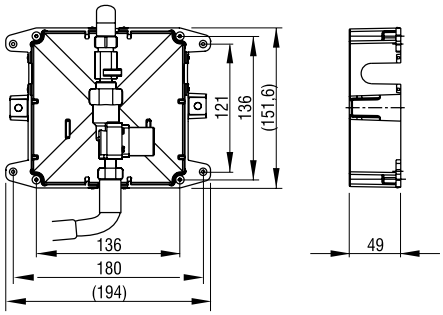

Broj artikla: 201498
Pakiranje: 1 kom/karton

3 838912 026729

KOMPLET ZA GRUBU MONTAŽU ZA TIPKU ZA ISPIRANJE HALITE, BATERIJA

Način ugradnje
Za ugradnju na LIV-FIX pisoare s elektroničkim ispiranjem

Karakteristike
Za IC upravljanje pisoarom, 9 V (broj artikla 229581)
Baterijsko napajanje: 9 V
Radni napon: 9 V DC
Za LIV-FIX pisoar (broj artikla 8050452751)

Proizvod sardži
Kućište kompleta s elementima za pričvršćivanje
Zaštitni poklopac kompleta
Elektromagnetski ventil: 9 V DC
Filtar za dijelove u vodi s mogućnošću čišćenja filtra
Mehanički ventil za zatvaranje
Priključci za priključivanje vode DN 15 (G 1/2)

Opcija: direktna ugradnja u masivne zidove

Tehnički crtež

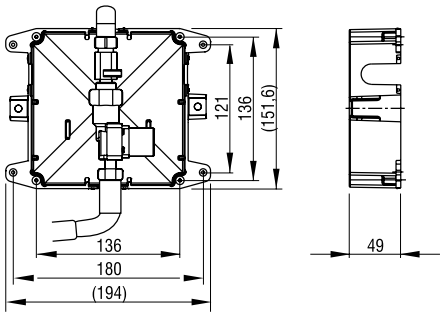

Broj artikla: 382879
Pakiranje: 1 kom/karton

3 838912 010001

IR ZA PISOAR, NADŽBUKNI, BATERIJA

Način ugradnje
Nadžbukna ugradnja, priključivanje na pisoar

Karakteristike
Za ispiranje pisoara bez kontakta – automatski
Automatsko prepoznavanje korisnika
Podesivo vrijeme ispiranja: od 1 do 30 s
Podesiva osjetljivost senzora (od 5 do 70 cm)
Zaštita u slučaju pražnjenja baterije

Posebne karakteristike
Infracrveno upravljanje
Baterijsko napajanje: 9 V
Radni napon: 9 V DC
Priključci za priključivanje vode DN 15 (G 1/2)

Proizvod sadrži
Kućište kompleta s elementima za pričvršćivanje
Upravljačku elektroniku
Upravljački i prijemni dio s registriranjem udaljenosti
Elektromagnetski ventil 9 V DC
Filtar za dijelove u vodi s mogućnošću čišćenja filtra
Baterija

Tehnički crtež

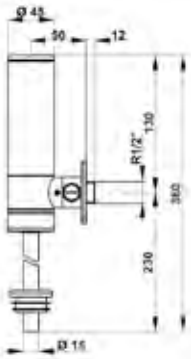

Broj artikla: 224033
Pakiranje: 1 kom/karton

ELEKTROMAGNETNI VENTIL, 24 V

Zamjenski elektromagnetni ventil

Primjenjuje se kod

LIV-FIX element za pisoar (4060452775)

HALITE 24V, IR tipka za ispiranje za pisoare (195079)

Za komplet za grubu montažu za tipku za ispiranje HALITE (201498)

Karakteristike

Napajanje: 230 V/50 Hz

Nazivni napon: 230 V AC

Radni napon: 24 V DC

Broj artikla: 675170

Pakiranje: 1 kom/karton

ELEKTROMAGNETNI VENTIL, 6 V

Zamjenski elektromagnetni ventil

Primjenjuje se kod

LIV-FIX element za pisoar (4060452779)

HALITE 6V, IR tipka za ispiranje za pisoare (229581)

Za komplet za grubu montažu za tipku za ispiranje HALITE (223761)

Karakteristike

Baterijsko napajanje: 9 V

Radni napon: 6 V DC

Broj artikla: 675171

Pakiranje: 1 kom/karton

ADMIRESTHEM
THEBEAUTYO
FTHINGSISIN
THEMINDTHAT

73 VIDLJIVI WC VODOKOTLIĆI

Za kupnju vidljivih LIV WC vodokotlića godišnje se odluči više od milijun zadovoljnih kupaca.

75	DVOKOLIČINSKO ISPIRANJE
77	START-STOP ISPIRANJE
81	PRIBOR ZA VIDLJIVE WC VODOKOTLIĆE

VIDLJIVI WC VODOKOTLIĆI

Model WC vodokotlića	Niska montaža	Visoka montaža	Monoblock	Kutna montaža	Volumen ispiranja	Dvokoličinsko ispiranje	Start-stop ispiranje	IR aktivacija	Priključak na vodu 3/8 (*)
LAGUNA	■	■			6(6-9) L		■		L/D/P
LAGUNA DUO	■				3/6 L	■			L/D/P
LAGUNA MONOBLOCK			■		6(6-9) L		■		L/D/P
VISION	■	■			6(6-9) L		■		L/D/P
VISION DUO	■				3/6 L	■			L/D/P
VISION MONOBLOCK			■		6(6-9) L		■		L/D/P
CRYSTAL	■				6(6-9) L		■		L/D/P
CRYSTAL DUO	■				3/6 L	■			L/D/P
CORAL	■	■			6(4-7) L		■		L/D/P
CORAL DUO	■				3/6 L	■			L/D/P
CIKLON PLUS	■	■			6(6-9) L		■		L/D/P
FORTUNA	■				6(6-9) L		■		L/D
LINEA	■			■	6(6-9) L		■		L/D

* L = lijevo, D = desno, P = podžbukni priključak na stražnoj strani vodokotlića (potreban dodatan spoj) i G 1/2 na upit

LAGUNA DUO

Način ugradnje
Za zidnu ugradnju - niska montaža

Karakteristike
Dvokoličinsko ispiranje
Volumen ispiranja 3/6 L
Mogućnost priključka vode: ljevo, desno ili straga centralno
U potpunosti izolirano od kondenzacije
Boja: bijela

Posebne karakteristike
Tipke za ispiranje na desnoj strani
Tihi mehanički ventil za punjenje

Proizvod sadrži
Fleksibilna cijev za priključak vode
Odvodna cijev 270 x 220 mm, Ø 50/44 mm (niska montaža)
Priloženi dijelovi za montažu vodokotlića
Šablona za montažu

Način montaže	Boja	Broj artikla	EAN kod
Niska montaža	bijela	195357	3838912121806
Monoblock	bijela	195003	3838912489340

Broj artikla:
195357 - **niska montaža**
195003 - **montaža monoblock**
Pakiranje: 80 kom/paleta

Tehnički crtež

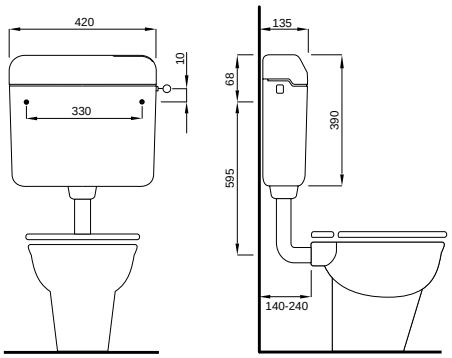

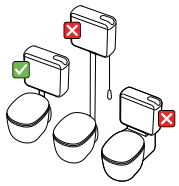

195357
niska montaža

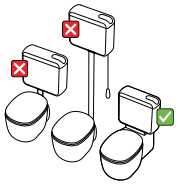

195003
montaža monoblock

VISION DUO

Način ugradnje
Za zidnu ugradnju - niska montaža

Karakteristike
Dvokoličinsko ispiranje
Volumen ispiranja 3/6 L
Mogućnost priključka vode: ljevo, desno ili straga centralno
U potpunosti izolirano od kondenzacije
Boja: bijela

Posebne karakteristike
Tipke za ispiranje na desnoj strani
Tihi mehanički ventil za punjenje

Proizvod sadrži
Fleksibilna cijev za priključak vode
Odvodna cijev 270 x 220 mm, Ø 50/44 mm (niska montaža)
Priloženi dijelovi za montažu vodokotlića
Šablona za montažu

Način montaže	Boja	Broj artikla	EAN kod
Niska montaža	bijela	195005	3838912000705
Monoblock	bijela	195039	3838912002426

Broj artikla:
195005 - **niska montaža**
195039 - **montaža monoblock**
Pakiranje: 80 kom/paleta

Tehnički crtež

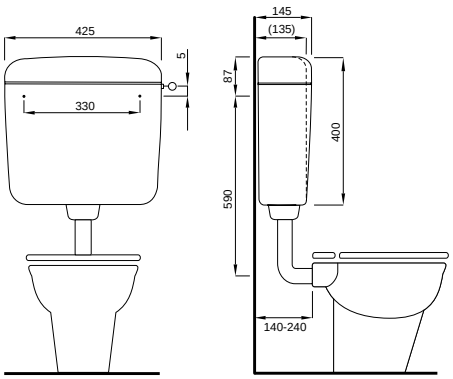

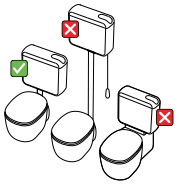

195005
niska montaža

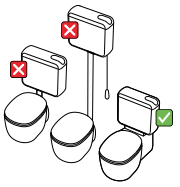

195039
montaža monoblock

3838912026927

CORAL DUO

Način ugradnje
Za zidnu ugradnju - niska montaža

Karakteristike
Dvokoličinsko ispiranje
Volumen ispiranja 3/6 L
Mogućnost priključka vode: ljevo, desno ili straga centralno
U potpunosti izolirano od kondenzacije
Boja: bijela

Posebne karakteristike
Tipke za ispiranje na desnoj strani
Tihi mehanički ventil za punjenje

Proizvod sadrži
Fleksibilna cijev za priključak vode
Odvodna cijev 325 x 220 mm, Ø 50/44 mm
Priloženi dijelovi za montažu vodokotlića
Šablona za montažu

Način montaže	Boja	Broj artikla	EAN kod
Niska montaža	bijela	600030	3838912026927

Broj artikla: 600030
Pakiranje: 80 kom/paleta

Tehnički crtež

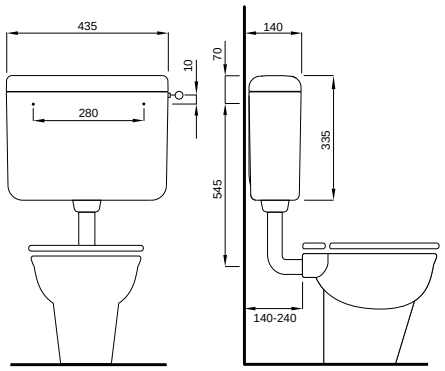

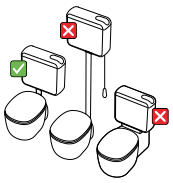

600030
niska montaža

3838912060778

CRYSTAL DUO

Način ugradnje
Za zidnu ugradnju - niska montaža

Karakteristike
Dvokoličinsko ispiranje
Volumen ispiranja 3/6 L
Mogućnost priključka vode: ljevo, desno ili straga centralno
U potpunosti izolirano od kondenzacije
Boja: bijela

Posebne karakteristike
Tipke za ispiranje na sredini
Tihi hidraulički ventil za punjenje

Proizvod sadrži
Fleksibilna cijev za priključak vode
Odvodna cijev 270 x 220 mm, Ø 50/44 mm
Priloženi dijelovi za montažu vodokotlića

Način montaže	Boja	Broj artikla	EAN kod
Niska montaža	bijela	7030423800	8711778216433

Broj artikla: 7030423800
Pakiranje: 48 kom/paleta

Tehnički crtež

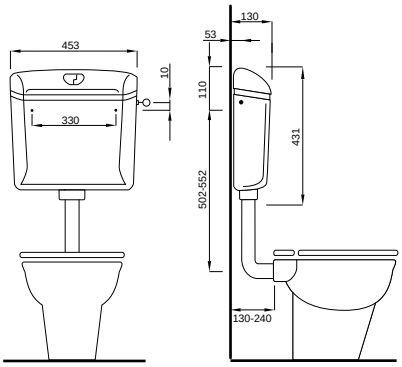

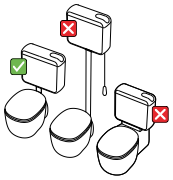

7030423800
niska montaža

Broj artikla: 196519
Pakiranje: 80 kom/paleta

LAGUNA

Način ugradnje
Za zidnu ugradnju - niska, visoka ili monoblock

Karakteristike
Start-stop ispiranje
Volumen ispiranja 6(6-9) L
Mogućnost priključka vode: ljevo, desno ili straga centralno
U potpunosti izolirano od kondenzacije
Boja: bijela, bež, calypso, bermuda

Posebne karakteristike
Tipka za ispiranje na desnoj strani
Tihi mehanički ventil za punjenje
Mogućnost visoke i monoblock montaže

Proizvod sadrži
Fleksibilna cijev za priključak vode
Odvodna cijev 270 x 220 mm, Ø 50/44 mm (niska montaža)
Priloženi dijelovi za montažu vodokotlića
Šablona za montažu

Način montaže	Boja	Broj artikla	EAN kod
Niska ili visoka	bijela	196519	3838912484697
Niska ili visoka	bež	196563	3838912488756
Niska ili visoka	bermuda	196691	3838912493934
Monoblock	bijela	196600	3838912489340

Tehnički crtež

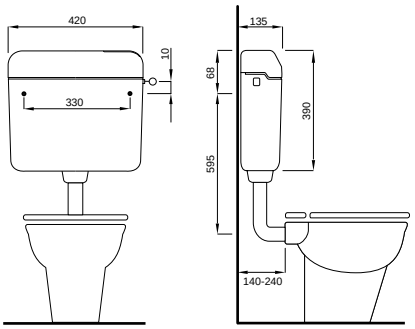

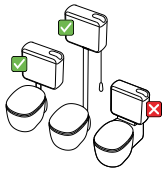

196519
196563
196691
niska ili visoka montaža

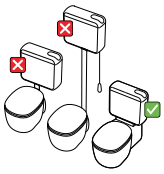

196600 montaža monoblock

Broj artikla: 195200
Pakiranje: 80 kom/paleta

VISION

Način ugradnje
Za zidnu ugradnju – niska, visoka ili monoblock

Karakteristike
Start-stop ispiranje
Volumen ispiranja 6(6-9) L
Mogućnost priključka vode: ljevo, desno ili straga centralno
U potpunosti izolirano od kondenzacije
Boja: bijela

Posebne karakteristike
Tipka za ispiranje na desnoj strani
Tihi mehanički ventil za punjenje
Mogućnost visoke i monoblock montaže

Proizvod sadrži
Fleksibilna cijev za priključak vode
Odvodna cijev 270 x 220 mm, Ø 50/44 mm (niska montaža)
Priloženi dijelovi za montažu vodokotlića
Šablona za montažu

Način montaže	Boja	Broj artikla	EAN kod
Niska ili visoka	bijela	195200	3838912103604
Monoblock	bijela	195232	3838912109903

* Za monoblock ugradnju potrebno dodati VISION MONOBLOCK SET
Broj artikla: 195255 str. 82

Tehnički crtež

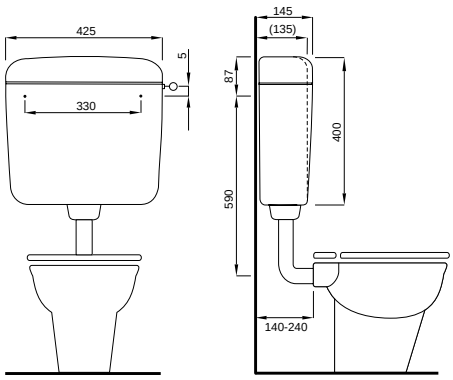

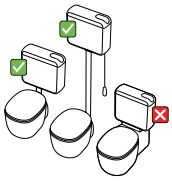

195200
niska ili visoka montaža

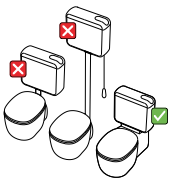

195232
montaža monoblock

3 838912 038623

CORAL

Način ugradnje
Za zidnu ugradnju – niska ili visoka montaža

Karakteristike
Start-stop ispiranje
Volumen ispiranja 6(5/7) L
Mogućnost priključka vode: ljevo, desno ili straga centralno
U potpunosti izolirano od kondenzacije
Boja: bijela

Posebne karakteristike
Tipka za ispiranje na desnoj strani
Tihi mehanički ventil za punjenje
Mogućnost visoke montaže

Proizvod sadrži
Fleksibilna cijev za priključak vode
Odvodna cijev 325 x 220 mm, Ø 50/44 mm (niska montaža)
Priloženi dijelovi za montažu vodokotlića
Šablona za montažu

Broj artikla: 635242
Pakiranje: 80 kom/paleta

Način montaže	Boja	Broj artikla	EAN kod
Niska ili visoka	bijela	635242	3838912038623

Tehnički crtež

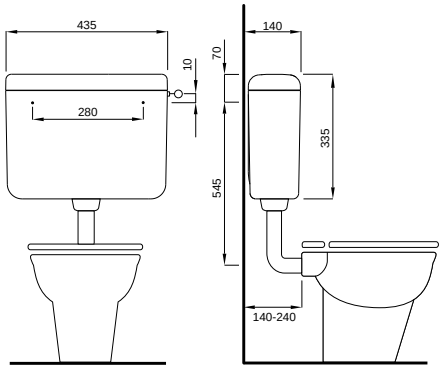

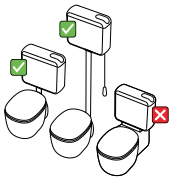

635242
niska ili visoka montaža

3 838912 116000

CIKLON PLUS

Način ugradnje
Za zidnu ugradnju – niska ili visoka montaža
Posebno prikladan za visoku montažu

Karakteristike
Start-stop ispiranje
Volumen ispiranja 6(6-9) L
Mogućnost priključka vode: ljevo, desno ili straga centralno
U potpunosti izolirano od kondenzacije
Boja: bijela

Posebne karakteristike
Tipka za ispiranje na desnoj strani
Tihi mehanički ventil za punjenje
Mogućnost visoke montaže

Proizvod sadrži
Fleksibilna cijev za priključak vode
Odvodna cijev 270 x 220 mm, Ø 50/44 mm (niska montaža)
Priloženi dijelovi za montažu vodokotlića
Šablona za montažu

Broj artikla: 195292
Pakiranje: 80 kom/paleta

Način montaže	Boja	Broj artikla	EAN kod
Niska ili visoka	bijela	195292	3838912116000

Tehnički crtež

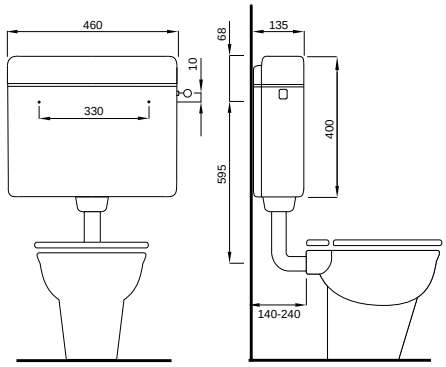

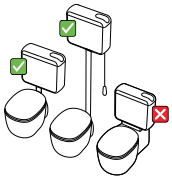

195292
niska ili visoka montaža

CRYSTAL

Način ugradnje
Za zidnu ugradnju - niska montaža

Karakteristike
Start-stop ispiranje
Volumen ispiranja 6(6-9) L
Mogučnost priključka vode: lijevo, desno ili straga centralno
U potpunosti izolirano od kondenzacije
Boja: bijela

Posebne karakteristike
Tipka za ispiranje na sredini
Tihi hidraulični ventil za punjenje

Proizvod sadrži
Fleksibilna cijev za priključak vode
Odvodna cijev 270 x 220 mm, Ø 50/44 mm
Priloženi dijelovi za montažu vodokotlića

Način montaže	Boja	Broj artikla	EAN kod
Niska montaža	bijela	7030424100	8711778216426

Broj artikla: 7030424100
Pakiranje: 48 kom/paleta

Tehnički crtež

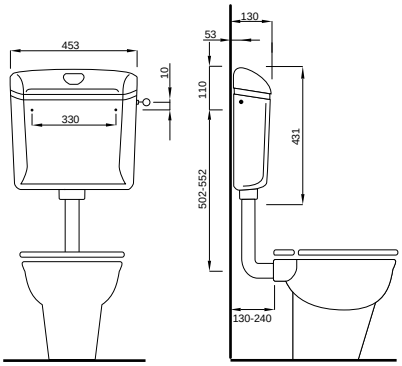

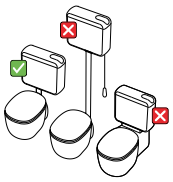

7030424100
niska montaža

FORTUNA

Način ugradnje
Za zidnu ugradnju - niska montaža

Karakteristike
Start-stop ispiranje
Volumen ispiranja 6(6-9) L
Mogućnost priključka vode: ljievo ili desno
Izoliran protiv kondenzacije
Boja: bijela

Posebne karakteristike
Tipka za ispiranje na sredini
Tihi hidraulični ventil za punjenje
Mala dubina - 106 mm

Proizvod sadrži
Fleksibilna cijev za priključak vode
Odvodna cijev 270 x 220 mm, Ø 50/44 mm
Priloženi dijelovi za montažu vodokotlića

Način montaže	Boja	Broj artikla	EAN kod
Niska	bijela	7030422640	8711778216440

Broj artikla: 7030422640
Pakiranje: 56 kom/paleta

Tehnički crtež

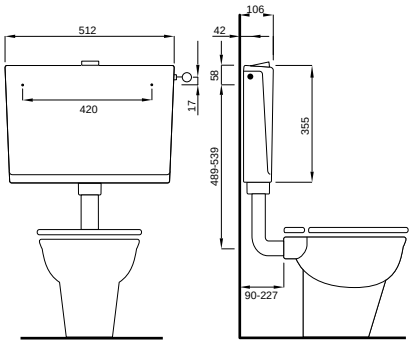

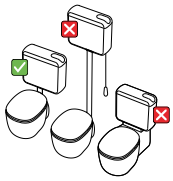

7030422640
niska montaža

8 711778 216457

LINEA

Način ugradnje
Za zidnu ugradnju - kutna montaža

Karakteristike
Start-stop ispiranje
Volumen ispiranja 6(6-9) L
Mogućnost priključka vode: ljevo ili desno
Izoliran protiv kondenzacije
Boja: bijela

Posebne karakteristike
Tipka za ispiranje na desnoj strani
Tihi hidraulični ventil za punjenje
Kutna montaža

Proizvod sadrži
Fleksibilna cijev za priključak vode
Odvodna cijev 270 x 220 mm, Ø 50/44 mm
Priloženi dijelovi za montažu vodokotlića

Način montaže	Boja	Broj artikla	EAN kod
Niska-kutna	bijela	7030428401	8711778216457

Broj artikla: 7030428401
Pakiranje: 30 kom/paleta

Tehnički crtež

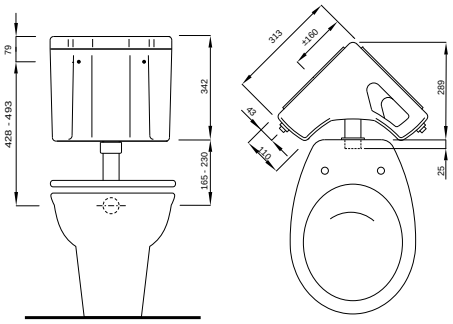

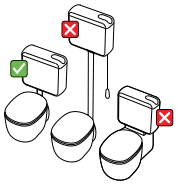

7030428401
niska montaža

SET RUČKA S KONOPCEM ZA VISOKU MONTAŽU

Broj artikla: 196903
Pakiranje: 50 kom/NZ9

3 838912 501813

OBUJMICA

Broj artikla: 195190
Pakiranje: 30 kom/NZ9

Proizvod sadrži
Obujmica
Vijak in tipla

3 838912 102218

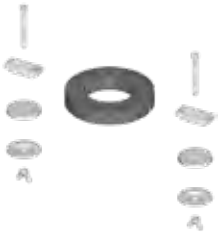

VISION MONOBLOCK SET

Broj artikla: 195255
Pakiranje: 25 kom/NZ9

Proizvod sadrži
Elementi za pričvršćivanje vodokotlića
Brtva i vijci

3 838912 111616

KOLJENO Ø 40/44

Broj artikla: 196912
Pakiranje: 25 kom/NZ8

Tehnički crtež

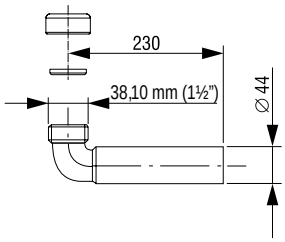

3 838912 502032

REDUKCIJSKA ČAHURA (MATICA I BRTVA)

Broj artikla: 196902
Pakiranje: 20 kom/NZ9

Tehnički crtež

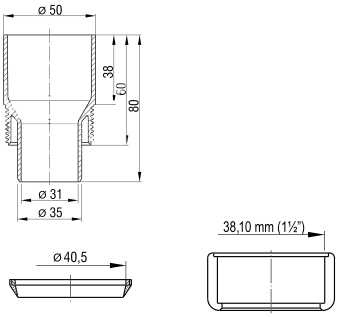

3 838912 501783

CIJEV ZA NISKU MONTAŽU VODOKOTLIĆA, L = 550 mm

Broj artikla: 645165
Pakiranje: 12 kom/karton

Tehnički crtež

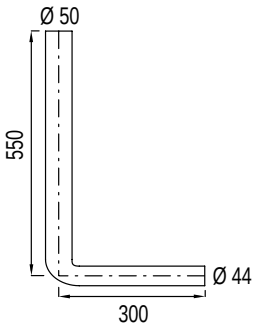

3 838912 010308

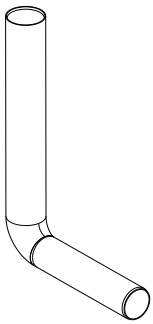

CIJEV ZA NISKU MONTAŽU VODOKOTLIĆA, 325 x 220 mm

Broj artikla: 674830
Pakiranje: 40 kom/karton

Tehnički crtež

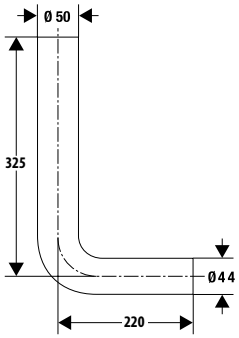

3 838912 063250

CIJEV ZA NISKU MONTAŽU VODOKOTLIĆA

Broj artikla: 195774
Pakiranje: 12 kom/karton

Karakteristike
Koljeno s rozetom bijele boje i brtvom WC školjke Ø 44/55 mm
Za nizku montažu vidljivih vodokotlića

Tehnički crtež

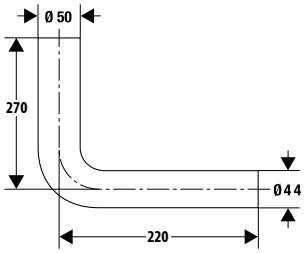

3 838912 152855

CIJEV ZA VISOKU MONTAŽU VODOKOTLIĆA

Broj artikla: 196911
Pakiranje: 30 kom/karton

Proizvod sadrži
Cijev, nosači cijevi i brtve

Tehnički crtež

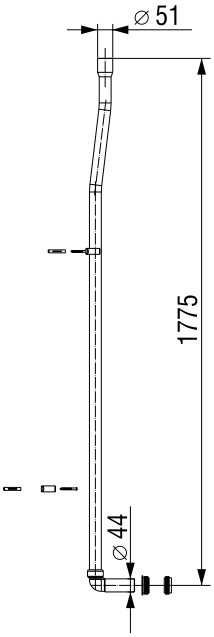

3 838912 502025

83 VENTILI ZA PUNJENJE I ISPIRANJE

84 VENTILI ZA PUNJENJE
86 VENTIL ZA ISPIRANJE
87 KOMPLETI VENTILA

3 838912 063502

VENTIL ZA PUNJENJE 747, priključak od mesinga G 3/8

Namjena
Prikladno za ugradbene i vidljive vodokotliće
Prikladno za keramičke vodokotliće

Značajke
Trajni, kompaktan hidraulični ventil za punjenje s bočnim priključkom
Prikladno za visoki i niski tlak (u priključku je dodan regulator)
Iznimno tih rad (klasa 1)
Brzo punjenje
Vijak za prilagođavanje razine vode
Antikorozivni materijal
Jedinstveni mehanizam za samočišćenje ventila
Brza i jednostavna montaža
Dokazana i pouzdana kvaliteta
Konzistentan rad
Priložene upute za upotrebu

Tehničke značajke
Priključak od mesinga G 3/8 x 39 mm

Broj artikla:
747E-037-P20
Pakiranje: 20 kom/karton

Tehnički crtež

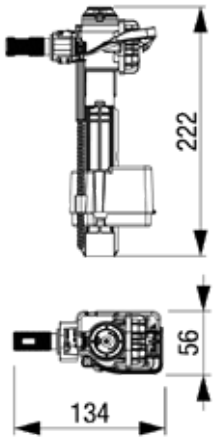

3 838912 063519

VENTIL ZA PUNJENJE 747, priključak od mesinga G 1/2

Namjena
Prikladno za ugradbene i vidljive vodokotliće
Prikladno za keramičke vodokotliće

Značajke
Trajni, kompaktan hidraulični ventil za punjenje s bočnim priključkom
Prikladno za visoki i niski tlak (u priključku je dodan regulator)
Iznimno tih rad (klasa 1)
Brzo punjenje
Vijak za prilagođavanje razine vode
Antikorozivni materijal
Jedinstveni mehanizam za samočišćenje ventila
Brza i jednostavna montaža
Dokazana i pouzdana kvaliteta
Konzistentan rad
Priložene upute za upotrebu

Tehničke značajke
Priključak od mesinga G 1/2 x 44 mm

Broj artikla:
747U-038-P20
Pakiranje: 20 kom/karton

Tehnički crtež

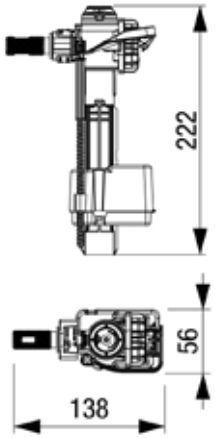

3 838912 011916

VENTIL ZA PUNJENJE HDV, priključak od mesinga G 3/8

Namjena
Prikladno za ugradbene i vidljive vodokotliće

Značajke
Trajni, iznimno robustan mehanički ventil za punjenje s bočnim priključkom
Otporan na male čestice u dovodnoj vodi
Iznimno tih rad (klasa 1)
Brzo punjenje
Vijak za prilagođavanje razine vode
Brza i jednostavna montaža
Dokazana i pouzdana kvaliteta
Konzistentan rad
Priložene upute za upotrebu

Tehničke značajke
Priključak od mesinga G 3/8 x 21 mm

Broj artikla:
229109
Pakiranje: 40 kom/karton

Tehnički crtež

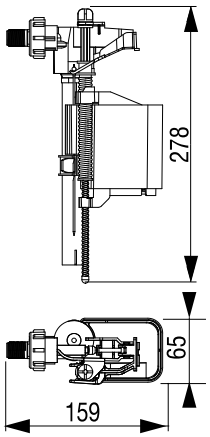

VENTIL ZA PUNJENJE, priključak od mesinga G 3/8

Namjena
Prikladno za ugradbene i vidljive vodokotliće

Značajke
Trajni hidraulični ventil za punjenje s bočnim priključkom
Iznimno tih rad (klasa 1)
Brzo punjenje
Vijak za prilagođavanje razine vode
Teleskopska cijev
Brza i jednostavna montaža
Dokazana i pouzdana kvaliteta
Konzistentan rad
Priložene upute za upotrebu

Tehničke značajke
Priključak od mesinga G 3/8 x 33 mm

Broj artikla:
8035432795
Pakiranje: 36 kom/karton

Tehnički crtež

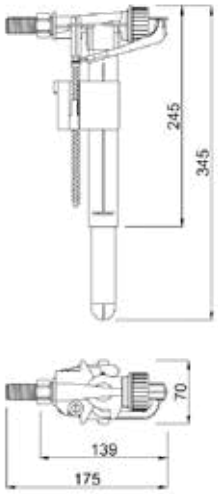

VENTIL ZA PUNJENJE 400, priključak od mesinga G 1/2

Namjena
Prikladan za vidljive plastične i keramičke vodokotliće s donjim priključkom dotoka vode

Značajke
Ventil s donjim priključkom
Ventil podesiv po visini (230 – 355 mm)
Prikladno za visoki i niski tlak
Iznimno tih rad (klasa 1)
Brzo punjenje
Jedinstveni mehanizam za samočišćenje ventila
Brza i jednostavna montaža
Dokazana i pouzdana kvaliteta
Konzistentan rad
Priložene upute za upotrebu

Tehničke značajke
Priključak od mesinga G 1/2 x 50 mm

Broj artikla:
400U-026-P25
Pakiranje: 25 kom/karton

Tehnički crtež

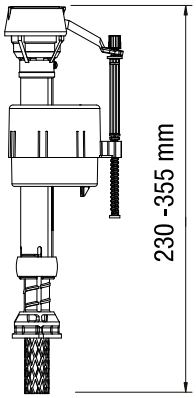

VENTIL ZA PUNJENJE 400, priključak od plastike G 3/8

Namjena
Prikladan za vidljive plastične i keramičke vodokotliće s donjim priključkom dotoka vode

Značajke
Ventil s donjim priključkom
Ventil podesiv po visini (230 – 355 mm)
Prikladno za visoki i niski tlak
Iznimno tih rad (klasa 1)
Brzo punjenje
Jedinstveni mehanizam za samočišćenje ventila
Brza i jednostavna montaža
Dokazana i pouzdana kvaliteta
Konzistentan rad
Priložene upute za upotrebu

Tehničke značajke
Priključak od plastike G 3/8 x 43 mm

Broj artikla:
400E-027-P25
Pakiranje: 25 kom/karton

Tehnički crtež

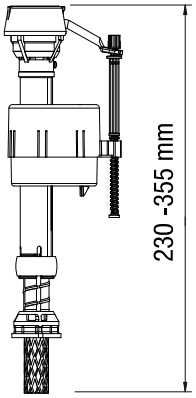

3 838912 063458

VENTIL ZA PUNJENJE 400, priključak od mesinga G 3/8

Namjena
Prikladan za vidljive plastične i keramičke vodokotliće s donjim priključkom dotoka vode

Značajke
Ventil s donjim priključkom
Ventil podesiv po visini (230 – 355 mm)
Prikladno za visoki i niski tlak
Iznimno tih rad (klasa 1)
Brzo punjenje
Jedinstveni mehanizam za samočišćenje ventila
Brza i jednostavna montaža
Dokazana i pouzdana kvaliteta
Konzistentan rad
Priložene upute za upotrebu

Tehničke značajke
Priključak od mesinga G 3/8 x 43 mm

Broj artikla:
400E-025-P25
Pakiranje: 25 kom/karton

Tehnički crtež

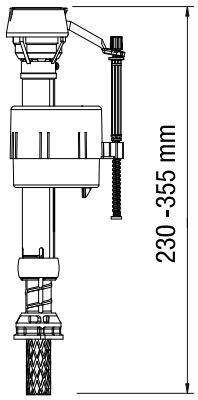

3 838912 063489

VENTIL ZA ISPIRANJE 550, izljevna cev G 2

Namjena
Prikladno za keramičke vodokotliće

Značajke
Ventil za dvokoličinsko ispiranje s mehaničkom aktivacijom
Prilagodljiva visina preljeva (216 – 343 mm)
Duljina kabela 550 mm za maksimalnu fleksibilnost
Mogućnost male i velike količine ispiranja
Jednostavna aktivacija pomoću tipkala za dvokoličinsko ispiranje
Mogućnost ugradnje tipkala za aktiviranje na različite položaje vodokotlića (gornji, prednji, bočni)
Otvor za tipku vodokotlića Ø 18 – 40 mm
Prilagodljivo za veliki broj keramičkih vodokotlića
Okretanje i otpuštanje za jednostavno održavanje
Dugotrajna silikonska brtva
Robusna izvedba
Brza i jednostavna montaža
Dokazana i pouzdana kvaliteta
Konzistentan rad
Priložene upute za upotrebu

Tehničke značajke
Izljevna cijev G 2

Broj artikla:
550B-005-P15
Pakiranje: 15 kom/karton

Tehnički crtež

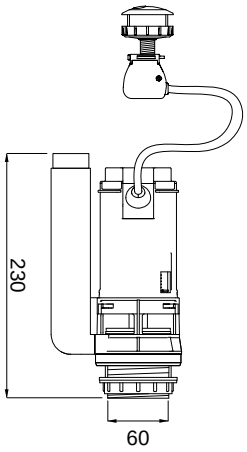

3 838912 063526

VENTIL ZA ISPIRANJE 820, izljevna cev G 2

Namjena
Prikladno za keramičke vodokotliće

Značajke
Ventil za dvokoličinsko ispiranje s mehaničkom aktivacijom
Ventil za ispiranje podesiv po visini (274 – 394 mm)
Mogućnost male i velike količine ispiranja
Montaža tipkala za aktiviranje u sredini gornjeg dijela vodokotlića
Promjer gumba za aktivaciju 38 mm
Okretanje i otpuštanje za jednostavno održavanje
Dugotrajna silikonska brtva
Brza i jednostavna montaža
Dokazana i pouzdana kvaliteta
Konzistentan rad
Priložene upute za upotrebu

Tehničke značajke
Izljevna cijev G 2

Broj artikla:
820F-013-P15
Pakiranje: 15 kom/karton

Tehnički crtež

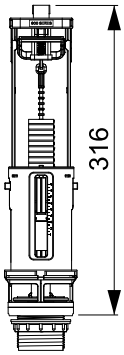

KIT 747 & 550

Komplet ventila
Prikladan za mnoge plastične i keramičke monoblok vodokotliće
Brza i jednostavna montaža
Dokazana i pouzdana kvaliteta
Konzistentan rad

Značajke ventila za punjenje
Trajni hidraulični ventil za punjenje
Kompaktan ventil za punjenje
Ventil s bočnim priključkom
Prikladno za visoki i niski tlak (u priključku je dodan regulator)
Iznimno tih rad (klasa 1)
Brzo punjenje
Vijak za prilagođavanje razine vode
Antikorozivni materijal
Jedinstveni mehanizam za samočišćenje ventila
Priključak od mesinga G 3/8 x 39 mm

Značajke ventila za ispiranje
Ventil za dvokoličinsko ispiranje s mehaničkom aktivacijom
Prilagodljiva visina preljeva (216 – 343 mm)
Duljina kabela 550 mm za maksimalnu fleksibilnost
Mogućnost male i velike količine ispiranja
Jednostavna aktivacija pomoću tipkala za dvokoličinsko ispiranje
Mogućnost ugradnje tipkala za aktiviranje na različite položaje vodokotlića (gornji, prednji, bočni)
Otvor za tipku vodokotlića Ø 18 – 40 mm
Prilagodljivo za veliki broj keramičkih vodokotlića
Okretanje i otpuštanje za jednostavno održavanje
Dugotrajna silikonska brtva
Robusna izvedba
Izljevna cijev G 2

Broj artikla:
K-747E-035-P10
Pakiranje: 10 kom/karton

Tehnički crtež

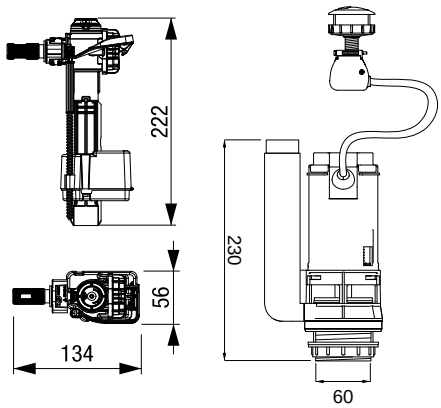

KIT 747 & 820

Komplet ventila
Prikladan za mnoge plastične i keramičke monoblok vodokotliće
Brza i jednostavna montaža
Dokazana i pouzdana kvaliteta
Konzistentan rad

Značajke ventila za punjenje
Trajni hidraulični ventil za punjenje
Kompaktan ventil za punjenje
Ventil s bočnim priključkom
Prikladno za visoki i niski tlak (u priključku je dodan regulator)
Iznimno tih rad (klasa 1)
Brzo punjenje
Vijak za prilagođavanje razine vode
Antikorozivni materijal
Jedinstveni mehanizam za samočišćenje ventila
Priključak od mesinga G 3/8 x 39 mm

Značajke ventila za ispiranje
Ventil za dvokoličinsko ispiranje s mehaničkom aktivacijom
Ventil za ispiranje podesiv po visini (274 – 394 mm)
Mogućnost male i velike količine ispiranja
Montaža tipkala za aktiviranje u sredini gornjeg dijela vodokotlića
Promjer gumba za aktivaciju 38 mm
Okretanje i otpuštanje za jednostavno održavanje
Dugotrajna silikonska brtva
Izljevna cijev G 2

Broj artikla:
K-747E-034-P10
Pakiranje: 10 kom/karton

Tehnički crtež

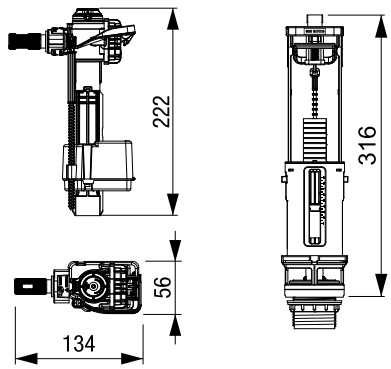

3 838912 063533

Broj artikla:
K-400E-024-P10
Pakiranje: 10 kom/karton

KIT 400 & 550

Komplet ventila
Prikladan za mnoge plastične i keramičke monoblok vodokotliće
Brza i jednostavna montaža
Dokazana i pouzdana kvaliteta
Konzistentan rad

Značajke ventila za punjenje
Ventil s donjim priključkom
Ventil podesiv po visini (230 – 355 mm)
Prikladno za visoki i niski tlak
Iznimno tih rad (klasa 1)
Brzo punjenje
Jedinstveni mehanizam za samočišćenje ventila
Priključak od mesinga G 3/8 x 43 mm

Značajke ventila za ispiranje
Ventil za dvokoličinsko ispiranje s mehaničkom aktivacijom
Prilagodljiva visina preljeva (216 – 343 mm)
Duljina kabela 550 mm za maksimalnu fleksibilnost
Mogućnost male i velike količine ispiranja
Jednostavna aktivacija pomoću tipkala za dvokoličinsko ispiranje
Mogućnost ugradnje tipkala za aktiviranje na različite položaje vodokotlića (gornji, prednji, bočni)
Otvor za tipku vodokotlića Ø 18 – 40 mm
Prilagodljivo za veliki broj keramičkih vodokotlića
Okretanje i otpuštanje za jednostavno održavanje
Dugotrajna silikonska brtva
Robusna izvedba
Izljevna cijev G 2

Tehnički crtež

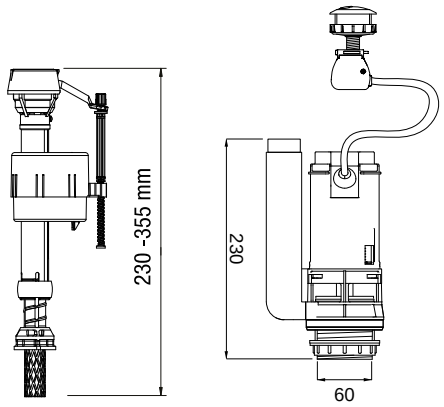

89 WC DASKE

Set različitih WC daska iz programa LIV pruža pravo rješenje za različite sanitarne prostorije.
Izuzetno izdržljive WC daske izrađene su od visokokvalitetne plastike, a panti u većini iz nehrđajućeg čelika. Prikladne su za ugradnju na podne ili viseće WC školjke, neke imaju sporo spuštajući (softclose) mehanizam za zatvaranje i mogu se lako skinuti.
Sve WC daske iz programa LIV imaju ekscentrično podesive pante.

91 WC DASKE
93 PANTI I UBLAŽIVAČI

WC DASKE

	WC DASKE				PANTI				
	BOJA	MATERIJAL		Sporo spuštavajuća	Odvojivo / sistem za brzu montažu / demontažu	MATERIJAL		Ekscentrični	PRIČVRŠĆIVANJE
	Bijela	Duroplast	Termoplast			Nehrđajući metal	Plastika		Topfix
ZODIAC S	■	■		■	■	■		■	■
AQUARIUS S	■	■		■	■	■		■	■
CAPELLA	■		■	■			■	■	
LIBRA QR	■	■			■	■		■	■
MARS S	■	■		■		■		■	
VIRGO S	■	■		■	■	■		■	■
CARE	■		■			■		■	■

Broj artikla: 1409268501
Pakiranje: 5 kom/karton

ZODIAC S

Način ugradnje
Primjerno za podne i viseće WC školjke

Karakteristike
Materijal: duroplast
Težina: 2,4 kg
Sporo spuštajuća WC daska
Odvojivo sa sistemom za brzu demontažu / montažu
Uključuje ekscentrične prilagodljive pante iz nehrđajućeg metala
Otporno na ogrebotine
4 izmjenjljivi ublaživaći
Jednostavna montaža odozgo (sistem topfix)
Tanka oblika
Obstojna boja

Boja	Broj artikla	EAN kod
Bijela	1409268501	8711778221338

Tehnički crtež

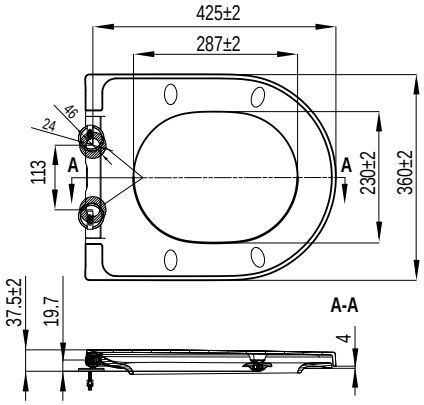

8 711778 221338

Broj artikla: 1409268301
Pakiranje: 5 kom/karton

AQUARIUS S

Način ugradnje
Primjerno za podne i viseće WC školjke

Karakteristike
Materijal: duroplast
Težina: 2,8 kg
Sporo spuštajuća WC daska
Odvojivo sa sistemom za brzu demontažu / montažu
Uključuje ekscentrične prilagodljive pante iz nehrđajućeg metala
Otporno na ogrebotine
4 izmjenjljivi ublaživaći
Jednostavna montaža odozgo (sistem topfix)
Tanka oblika
Obstojna boja

Boja	Broj artikla	EAN kod
Bijela	1409268301	8711778221314

Tehnički crtež

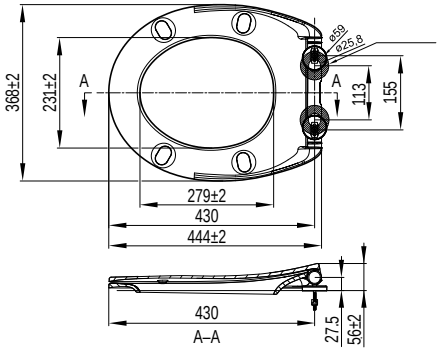

8 711778 221314

Broj artikla: 1409269801
Pakiranje: 5 kom/karton

CAPELLA

Način ugradnje
Primjerno za podne i viseće WC školjke

Karakteristike
Materijal: termoplast
Težina: 1,26 kg
Sporo spuštajuća WC daska
Uključuje ekscentrične prilagodljive plastične pante

Boja	Broj artikla	EAN kod
bijela	1409269801	8711778226302

Tehnički crtež

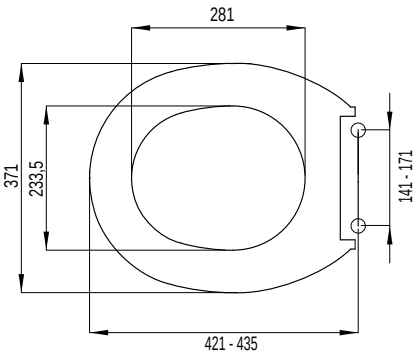

8 711778 226302

8 711778 221291

LIBRA QR

Način ugradnje
Primjerno za podne i viseće WC školjke

Karakteristike
Materijal: duroplast
Težina: 2,0 kg
Odvojivo sa sistemom za brzu demontažu / montažu
Uključuje ekscentrične prilagodljive pante iz nehrđajućeg metala
Otporno na ogrebotine
4 izmjenjljivi ublaživaći
Jednostavna montaža odozgo (sistem topfix)
Obstojna boja

Boja	Broj artikla	EAN kod
Bijela	1409268101	8711778221291

Broj artikla: 1409268101
Pakiranje: 5 kom/karton

Tehnički crtež

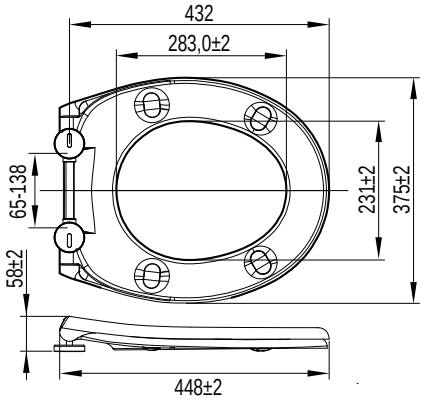

8 711778 221413

MARS S

Način ugradnje
Primjerno za podne i viseće WC školjke

Karakteristike
Težina: 2,18 kg
Sporo spuštajuća WC daska
Uključuje ekscentrične prilagodljive pante iz nehrđajućeg metala
Maksimalno opterećenje: poklopac daske 175 kg, daska 150 kg
Otporno na ogrebotine
4 izmjenjljivi ublaživaći
Jednostavna montaža s posebnim ključem
Obstojna boja

Boja	Broj artikla	EAN kod
Bijela	1409269901	8711778221413

Broj artikla: 1409269901
Pakiranje: 5 kom/karton

Tehnički crtež

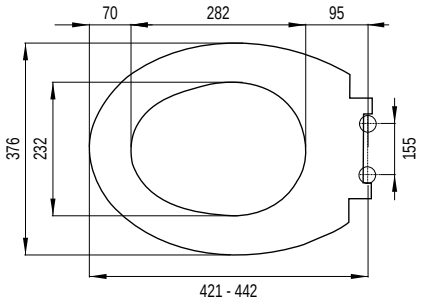

8 711778 221307

VIRGO S

Način ugradnje
Primjerno za podne i viseće WC školjke

Karakteristike
Materijal: duroplast
Težina: 2,0 kg
Sporo spuštajuća WC daska
Odvojivo sa sistemom za brzu demontažu / montažu
Uključuje ekscentrične prilagodljive pante iz nehrđajućeg metala
Otporno na ogrebotine
4 izmjenjljivi ublaživaći
Jednostavna montaža odozgo (sistem topfix)
Obstojna boja

Boja	Broj artikla	EAN kod
Bijela	1409268201	8711778221307

Broj artikla: 1409268201
Pakiranje: 5 kom/karton

Tehnički crtež

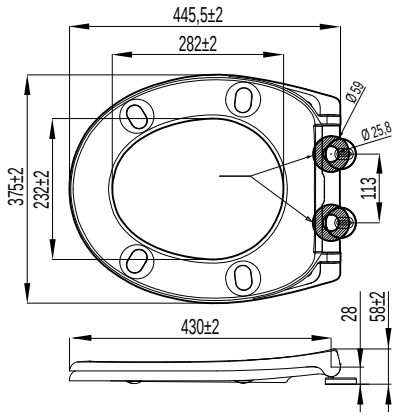

CARE

Način ugradnje
Primjerno za podne i viseće WC školjke

Karakteristike
Materijal: duroplast
Težina: 1,4 kg
Uključuje ekscentrične prilagodljive pante iz nehrđajućeg metala
Otporno na ogrebotine
4 izmjenjljivi ublaživaci
Jednostavna montaža odozgo (sistem topfix)
Obstojna boja

Boja	Broj artikla	EAN kod
Bela	1409267701	8711778221178

Tehnicki crtež

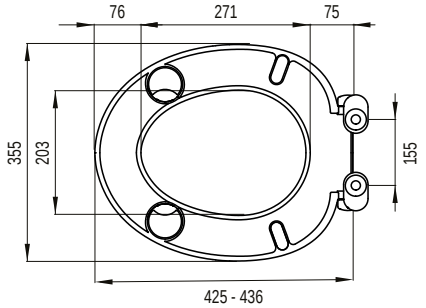

Broj artikla: 1409267701
Pakiranje: 5 kom/karton

PANTI ZA WC DASKE

Broj artikla	EAN kod	Opis	Način pričvršćivanja	Material
1409260170	8711778228207	Ekscentrični panti za WC daske D-Star/D-Star S	Sistem topfix	Nehrđajući metal
1409260171	8711778228214	Ekscentrični panti za WC daske Antares/Virgo/Taurus/Aquarius S/Scorpio S	Sistem topfix	Nehrđajući metal
1409260172	8711778228221	Ekscentrični panti za WC daske Zodiac S/Aries S	Sistem topfix	Nehrđajući metal
1409260173	8711778228238	Ekscentrični panti za WC daske Libra QR	Sistem topfix	Nehrđajući metal
1409260174	8711778228245	Ekscentrični panti za WC dasku Care	Sistem topfix	Nehrđajući metal
1409260175	8711778230408	Ekscentrični panti za WC daske Star/Star S	Sistem topfix	Nehrđajući metal
1409260144	8711778125803	Ekscentrični panti za WC dasku Capella		Plastika
1409260145	8711778159013	Ekscentrični panti za WC daske Star/Star S		Nehrđajući metal
1409260146	8711778159020	Panti za WC dasku Centaur (od 2009. godine)		Nehrđajući metal
1409260147	8711778159037	Ekscentrični panti za WC dasku Leo (od 2009. godine)		Nehrđajući metal
1409260151	8711778000216	Ekscentrični panti za WC dasku D-Star		Nehrđajući metal
1409260153	8711778166295	Ekscentrični panti za WC daske Mars S/Libra		Nehrđajući metal
1409260155	8711778190634	Ekscentrični panti za WC dasku Antares S		Nehrđajući metal

UBLAŽIVAĆI ZA WC DASKE

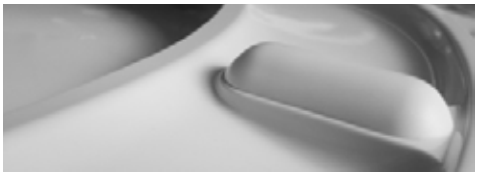

Broj artikla	EAN kod	Opis
1409260180	8711778228252	Ublaživaći za WC dasku Zodiac S/Aries S
1409260181	8711778228269	Ublaživaći za WC dasku Taurus S
1409260182	8711778228276	Ublaživaći za WC dasku Care
1409260183	8711778228283	Ublaživaći za WC daske Libra/Libra QR/Virgo/Aquarius S/Scorpio S
1409260143	8711778125797	Ublaživaći za WC dasku Capella
1409260148	8711778159044	Ublaživaći za WC dasku Star/Star S
1409260149	8711778159051	Ublaživaći za WC dasku Centaur (od 2009. godine)
1409260150	8711778159068	Ublaživaći za WC dasku Leo (od 2009. godine)
1409260152	8711778000223	Ublaživaći za WC daske D-Star 300/D-Star 300 S
1409260154	8711778166301	Ublaživaći za WC daske Mars/Mars S

95 PRIKLJUČNI ELEMENTI

96 CIJEVI ZA ISPIRANJE
99 WC SPOJEVI
102 WC ODVODNA KOLJENA
103 FLEKSIBILNE CIJEVI

8 711778 003101

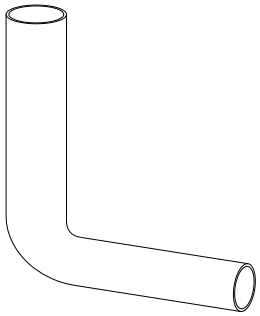

KOLJENO 230 x 210 mm

Karakteristike
Materijal: PS
90°
Ø 50 x 44 mm

Boja	Broj artikla	EAN kod
Bijela	8050110101	8711778003101
Pergamon	8050110114	8711778028630

Tehnički crtež

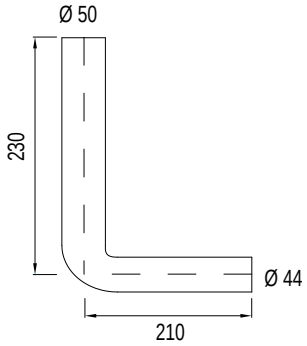

3 838912 029720

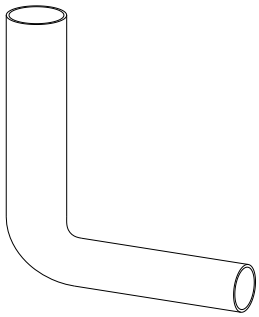

KOLJENO 270 x 220 mm

Karakteristike
Materijal: ABS
90°
Ø 50 x 44 mm
Boja: bijela

Boja	Broj artikla	EAN kod
Bijela	607359	3838912029720

Tehnički crtež

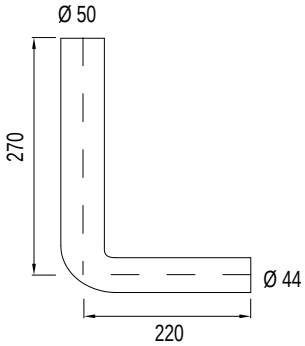

8 711778 003569

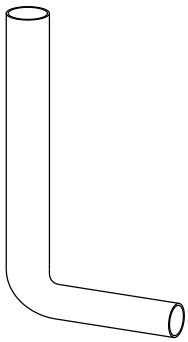

KOLJENO 380 x 210 mm

Karakteristike
Materijal: PVC
90°
Ø 50 x 44 mm

Boja	Broj artikla	EAN kod
Bijela	1409111301	8711778003569

Tehnički crtež

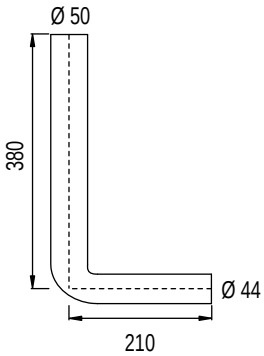

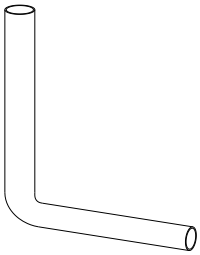

KOLJENO 390 x 350 mm

Karakteristike
Materijal: PVC
90°
Ø 50 x 44 mm

Boja	Broj artikla	EAN kod
Bijela	1409111601	8711778003590

Tehnički crtež

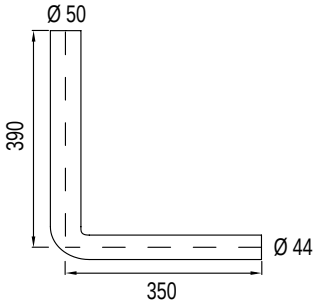

8 711778 003590

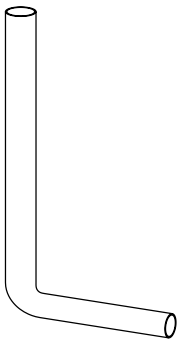

KOLJENO 550 x 300 mm

Karakteristike
Materijal: PVC
90°
Ø 50 x 44 mm
Boja: bijela

Boja	Broj artikla	EAN kod
Bijela	1409111701	8711778003873

Tehnički crtež

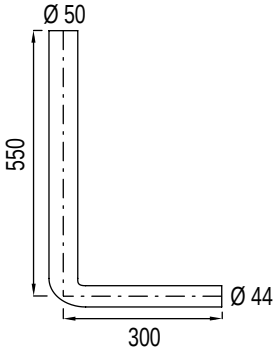

8 711778 003873

KOLJENO 770 x 220 mm

Karakteristike
Materijal: PVC
Ø 50 x 44 mm
Boja: bijela

Boja	Broj artikla	EAN kod
Bijela	1409111801	8711778003484

Tehnički crtež

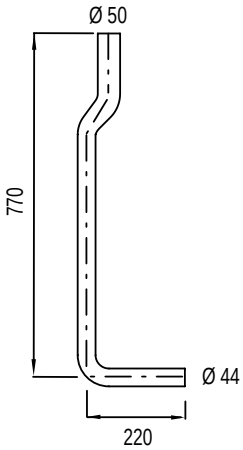

8 711778 003484

REGULATOR MLAZA

Broj artikla: 8035882385

Karakteristike
Regulira mlaz ispiranja
Boja: bijela

8 711778 196285

Tehnički crtež

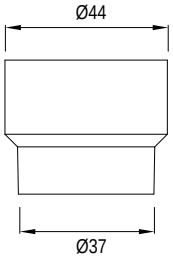

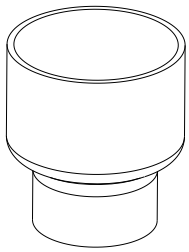

OBUJMICA CIJEVI ZA ISPIRANJE, br. 103

Broj artikla: 1409985438

Karakteristike
Vanjska spojnica sa WC vanjskim priključkom cijevi za ispiranje
Boja: bijela

8 711778 003125

Tehnički crtež

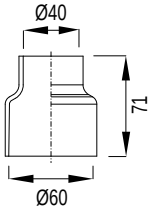

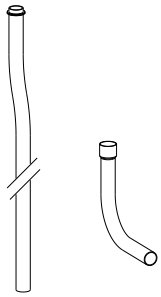

SET ODVODNIH CIJEVI I KOLJENA ZA ODVODNE CIJEVI

Broj artikla: 1409111901

Karakteristike
Materijal: PVC
Ø 32 mm
Boja: bijela

8 711778 004078

Tehnički crtež

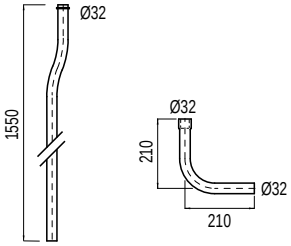

REGULATOR MLAZA, 10 %

Broj artikla: 667805

Karakteristike
Regulira mlaz ispiranja (10 %)
Vodokotliči 9012 (Jog)

3 838912 062932

Tehnički crtež

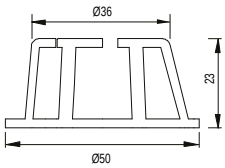

REGULATOR MLAZA, 30 %

Broj artikla: 667806

Karakteristike
Regulira mlaz ispiranja (30 %)
Vodokotliči 9012 (Jog)

3 838912 062949

Tehnički crtež

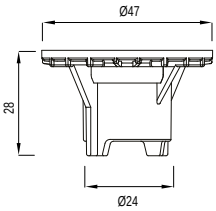

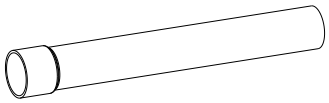

RAVNA CIJEV 340 mm

Bijela
Broj artikla: 1409111101
EAN kod: 8711778003903

Bež
Broj artikla: 1409111103
EAN kod: 8711778003910

Manhattan
Broj artikla: 1409111110
EAN kod: 8711778003927

Karakteristika
Materijal: PVC
Ø 44 mm

Tehnički crtež

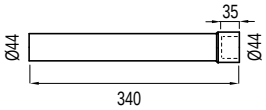

8 711778 003903

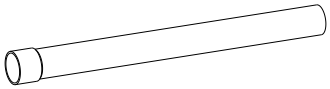

RAVNA CIJEV 500 mm

Bijela
Broj artikla: 1409111201
EAN kod: 8711778003934

Bež
Broj artikla: 1409111203
EAN kod: 8711778003941

Karakteristike
Materijal: PVC
Ø 44 mm

Tehnički crtež

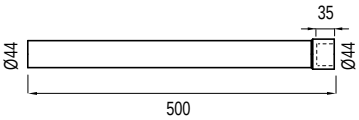

8 711778 003934

SPOJ MODEL 4 W

Broj artikla: 8040301004
Pakiranje: 60 kom/karton

Karakteristike
Ravni
Za cijevi Ø 125 mm
L=117 mm
Boja: bijela

8 711778 012479

Tehnički crtež

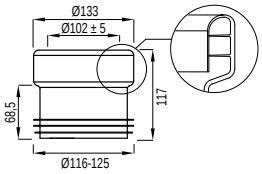

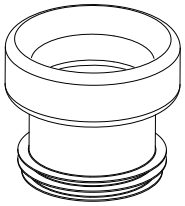

SPOJ MODEL 6 W

Broj artikla: 8040301006
Pakiranje: 60 kom/karton

Karakteristike
Ravni
Za cijevi Ø 110 mm
L=117 mm
Boja: bijela

8 711778 012486

Tehnički crtež

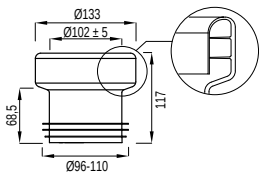

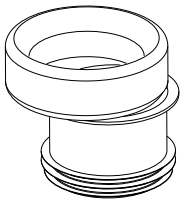

SPOJ MODEL 7 W

Broj artikla: 8040301007
Pakiranje: 60 kom/karton

Karakteristike
Ekscentrični
Za cijevi Ø 110 mm
L=119 mm
Sa 18.5 mm udaljenosti od centra
Boja: bijela

8 711778 012493

Tehnički crtež

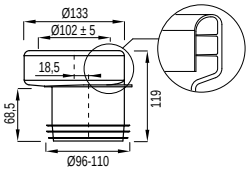

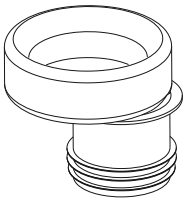

SPOJ MODEL 8 W

Broj artikla: 8040301008
Pakiranje: 60 kom/karton

Karakteristike
Ekscentrični
Za cijevi Ø 110 mm
L=119 mm
Sa 23 mm udaljenosti od centra
Boja: bijela

8 711778 012509

Tehnički crtež

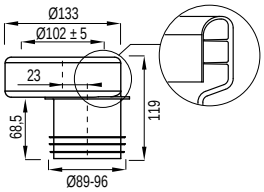

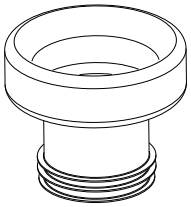

SPOJ MODEL 3B W

Broj artikla: 8040305003
Pakiranje: 60 kom/karton

Karakteristike
Ravni
Za cijevi Ø 90 mm
L=117 mm
Boja: bijela

8 711778 025639

Tehnički crtež

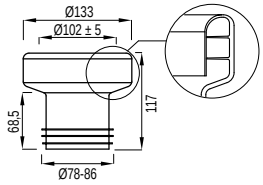

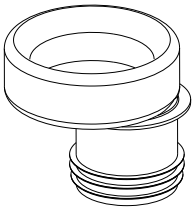

SPOJ MODEL 8B W

Broj artikla: 8040305008
Pakiranje: 48 kom/karton

Karakteristike
Ekscentrični
Za cijevi Ø 90 mm
L=119 mm
Sa 28 mm udaljenosti od centra
Boja: bijela

8 711778 025646

Tehnički crtež

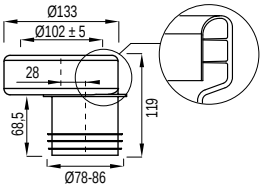

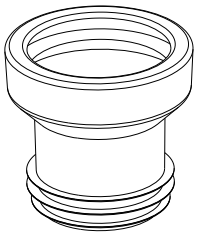

SPOJ MODEL 2

Broj artikla: 7000120210
Pakiranje: 60 kom/karton

Karakteristike
Ravni
Za cijevi Ø 100 mm
L=120 mm
Boja: bijela

8 711778 047969

Tehnički crtež

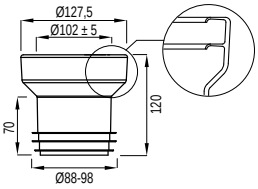

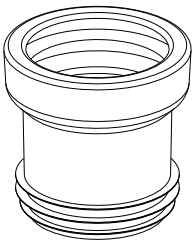

SPOJ MODEL 3

Bijela
Broj artikla: 7000119920
EAN kod: 8711778047907
Pakiranje: 60 kom/karton

Karakteristike
Ravni
Za cijevi Ø 110 mm
L=120 mm

8 711778 047907

Tehnički crtež

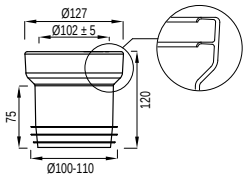

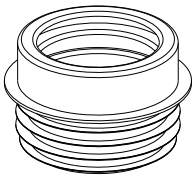

SPOJ MODEL 4

Broj artikla: 7000120200
Pakiranje: 60 kom/karton

Karakteristike
Ravni
Za cijevi Ø 125 mm
L=91 mm
Boja: bijela

8 711778 047952

Tehnički crtež

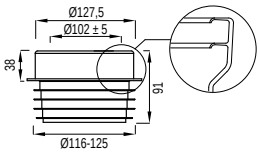

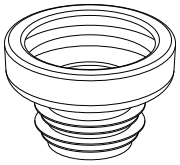

SPOJ MODEL 5

Broj artikla: 7000121940
Pakiranje: 120 kom/karton

Karakteristike
Ravni
L=84 mm
Boja: bijela

8 711778 047990

Tehnički crtež

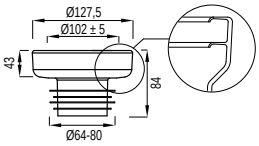

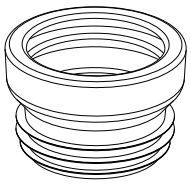

SPOJ MODEL 6

Broj artikla: 7000121580
Pakiranje: 90 kom/karton

Karakteristike
Za cijevi Ø 110 mm
L=80 mm
Iznimno nizak model
Boja: bijela

8 711778 047983

Tehnički crtež

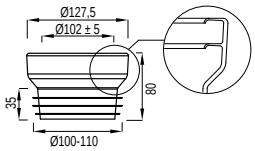

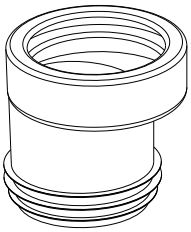

SPOJ MODEL 7

Broj artikla: 7000119910
Pakiranje: 60 kom/karton

Karakteristike
Ekscentrični
Za cijevi Ø 110 mm
L=120 mm
Sa 20 mm udaljenost od centra
Boja: bijela

8 711778 047884

Tehnički crtež

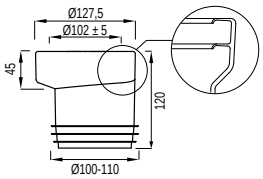

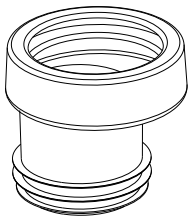

SPOJ MODEL 8

Broj artikla: 7000121080
Pakiranje: 60 kom/karton

Karakteristike
Ekscentrični
Za cijev Ø 100 mm
L=120 mm
Sa 20 mm udaljenosti od centra
Boja: bijela

8 711778 047976

Tehnički crtež

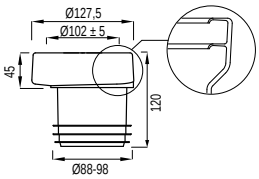

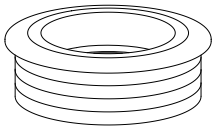

BRTVA SPOJA CIJEVI ZA ISPIRANJE

Broj artikla: 8050390093
Pakiranje: 5 kom

Karakteristike
Materijal: guma
Boja: bijela

8 711778 099463

Tehnički crtež

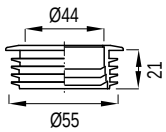

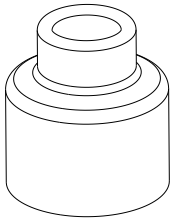

BRTVA SPOJA CIJEVI ZA ISPIRANJE 1"

Broj artikla: 7240770500

Karakteristike
Boja: bijela

8 711778 048577

Tehnički crtež

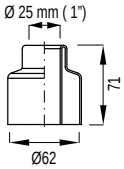

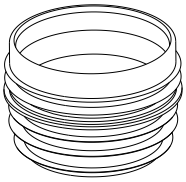

SPOJ 302

Broj artikla: 7011120310

Karakteristike
Za cijevi Ø 100 mm
L=71 mm
Boja: bijela

8 711778 048454

Tehnički crtež

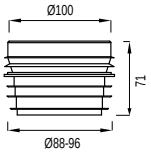

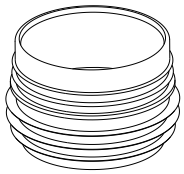

SPOJ 303

Broj artikla: 7011120980
Pakiranje: 120 kom/karton

Karakteristike
Za cijevi Ø 100 mm / Ø 110 mm
L=72 mm
Boja: bijela

8 711778 048508

Tehnički crtež

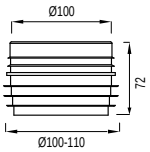

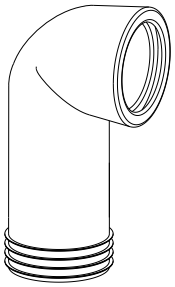

IZLJEVNO KOLJENO WC-a 301A

Broj artikla: 7010120220
Pakiranje: 25 kom/karton

Karakteristike
Dužina: 180 mm
Priključak cijevi: 110 mm
Boja: bijela

8 711778 048188

Tehnički crtež

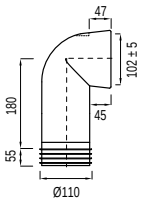

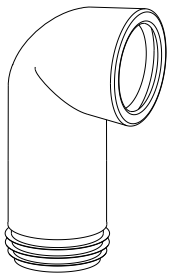

IZLJEVNO KOLJENO WC-a 303C

Broj artikla: 7010121440
Pakiranje: 25 kom/karton

Karakteristike
Dužina: 180 mm
Priključak cijevi: 110 mm
Boja: bijela

8 711778 048348

Tehnički crtež

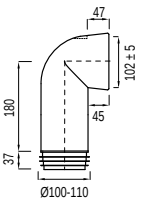

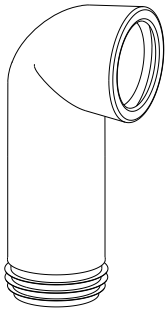

IZLJEVNO KOLJENO WC-a 303E

Broj artikla: 7010121460
Pakiranje: 20 kom/karton

Karakteristike
Dužina: 235 mm
Priključak cijevi: 110 mm
Boja: bijela

8 711778 048386

Tehnički crtež

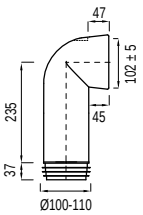

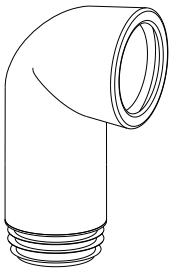

IZLJEVNO KOLJENO WC-a 302C

Broj artikla: 7010121360
Pakiranje: 25 kom/karton

Karakteristike
Dužina: 180 mm
Priključak cijevi: 98 mm
Boja: bijela

Tehnički crtež

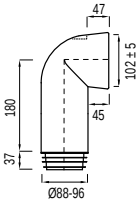

8 711778 048249

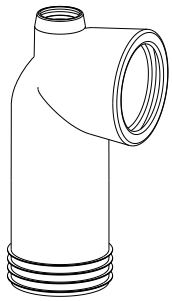

IZLJEVNO KOLJENO WC-a 301K

Broj artikla: 7010120950
Pakiranje: 25 kom/karton

Karakteristike
Dužina: 180 mm
Priključak cijevi: 110 mm
Koljeno s dodatnim odvojkom 40 mm za fontane ili ozračene sifone
Boja: bijela

Tehnički crtež

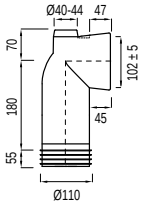

8 711778 048225

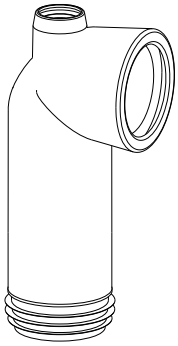

IZLJEVNO KOLJENO WC-a 303M

Broj artikla: 7010121480
Pakiranje: 25 kom/karton

Karakteristike
Dužina: 120 mm
Priključak cijevi: 110 mm
Koljeno s dodatnim odvojkom 40 mm za fontane ili ozračene sifone
Boja: bijela

Tehnički crtež

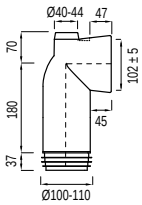

8 711778 048423

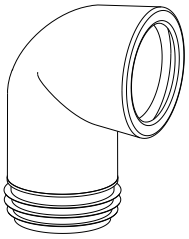

IZLJEVNO KOLJENO WC-a 303B

Broj artikla: 7010121430
Pakiranje: 30 kom/karton

Karakteristike
Dolžina: 120 mm
Priključak cijevi: 110 mm
Boja: bijela

Tehnički crtež

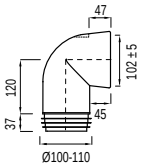

8 711778 048324

FLEKSIFON CIJEV

Flex cijev za sifon Ø 100 mm
Broj artikla: 1409986091
Pakiranje: 24 kom/karton

Flexifon cijev Ø 110 mm
Broj artikla: 1409986087
EAN kod: 8711778108905
Pakiranje: 24 kom/karton

Karakteristike
Jednostavna instalacija s fleksibilnim cijevima
2 spoja
Bez ljepila
Podesivo od 300 do 650 mm
Pojačano s unutrašnjom čeličnom, spiralnom konstrukcijom
Za cijev 110 mm ili 100 mm
Boja: bijela

Tehnički crtež

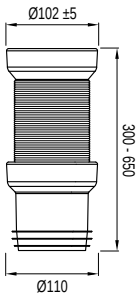

8 711778 119840

FLEKSIBILNO PODŽBUKNO KOLJENO

Broj artikla: 8050390086
Pakiranje: 15 kom/karton

Karakteristike
Fleksibilno odvodno koljeno
Univerzalno za sve ugradbene sisteme
S redukcijom Ø 90/110 mm
Boja: crna

Tehnički crtež

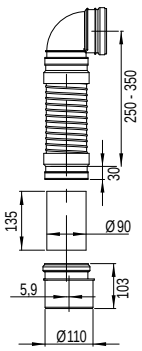

8 711778 139220

105 TUŠ KANALICE

Tuš kanalice predstavljaju moderno rješenje za suvremene kupaonice, saune i područja za odmor u kojima estetski i tehnički zahtjevi diktiraju odabir visoko-funkcionalnih i fleksibilnih proizvoda.

109 TUŠ KANALICE

116 REŠETKE

117 REZERVNI DIJELOVI

Tuš kanalice su visoko funkcionalni i fleksibilni proizvodi, njihove su glavne prednosti jednostavna ugradnja, održavanje i upotreba prostorija bez barijera. Dostupne su u različitim duljinama i s različitim uzorcima rešetki.

TUŠ KANALICE - SAVRŠENSTVO DO DETALJA

PREDNOSTI TUŠ KANALICA

- suvremen dizajn
- otpornost na oštećenja
- mala visina ugradnje – od 65 mm
- podešavanje visine:
  65 – 87 mm (kod dužine rešetki 350, 450, 650, 750 i 850 mm),
  80 – 102 mm (kod dužine rešetki 950 i 1050 mm)

- brzina protoka prema standardu EN 1253-2:
  35 – 38 l/min (kod dužine rešetki 350, 450, 650, 750 i 850 mm),
  46 – 52 l/min (kod dužine rešetki 950 i 1050 mm)
- kombinirani sifon: razina vode/suho zatvaranje
- kapacitet opterećenja K3 (300 kg)
- rešetka od nehrđajućeg čelika debljine 1,5 mm u mat izvedbi prema DIN 1.4301
- dostupne dimenzije: 350, 450, 650, 750, 850, 950 i 1050 mm
- jednostavna demontaža radi čišćenja sifona
- visina okvira 15 mm
- 7 različitih izvedbi rešetki (duljine 950 i 1050 mm dostupne u rešetki STANDARD/CUSTOM)
- visina tuš kanalica podesiva odozgo
- uključena samoljepljiva hidroizolacijska traka

TUŠ KANALICA, PLASTIČNI OKVIR

Način ugradnje
Podna instalacija

Karakteristike
Suvremen dizajn
Otpornost na oštećenja
Podešavanje visine od 65 – 87 mm
Brzina protoka 35 – 38 l/min prema EN 1253-2
Kapacitet opterećenja K3 (300 kg)
Dostupne dimenzije: 350, 450, 650, 750, 850 mm
Jednostavna demontaža radi čišćenja sifona
Visina okvira 15 mm
6 različitih izvedbi rešetki

Posebne karakteristike
Mala visina ugradnje – 65 mm
Odvodna cijev Ø 40 mm
Kombinirani sifon: razina vode/suha klapna
Rešetka od nehrđajućeg čelika debljine 1,5 mm u mat izvedbi prema DIN 1.4301

Proizvod sadrži sljedeće
Uključeni su svi dijelovi potrebni za ugradnju i pričvršćivanje proizvoda, hidroizolacijska traka

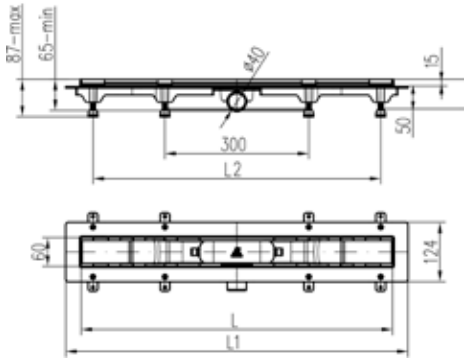

Broj art.	Dimenzija L [mm]	Dimenzija L1 [mm]	Dimenzija L2 [mm]	Težina [kg/kom]	Pakiranje [paleta/kom]
VIBE					
674710	350	415	295	1,10	1 / 280
674716	450	515	295	1,30	1 / 280
674722	650	715	595	1,80	1 / 175
674728	750	815	695	1,90	1 / 150
674734	850	915	795	2,10	1 / 150
GALAXY					
674712	350	415	295	1,10	1 / 280
674718	450	515	295	1,30	1 / 280
674724	650	715	595	1,80	1 / 175
674730	750	815	695	1,90	1 / 150
674736	850	915	795	2,10	1 / 150
ENERGY					
674713	350	415	295	1,10	1 / 280
674719	450	515	295	1,30	1 / 280
674725	650	715	595	1,80	1 / 175
674731	750	815	695	1,90	1 / 150
674737	850	915	795	2,10	1 / 150
STANDARD/CUSTOM					
674714	350	415	295	1,10	1 / 280
674720	450	515	295	1,30	1 / 280
674726	650	715	595	1,80	1 / 175
674732	750	815	695	1,90	1 / 150
674738	850	915	795	2,10	1 / 150

VIBE

GALAXY

ENERGY

STANDARD / CUSTOM

TUŠ KANALICA, PLASTIČNI OKVIR, crna

STANDARD/CUSTOM

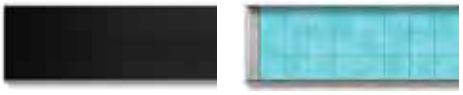

Nacin ugradnje
Podna instalacija

Karakteristike
Suvremen dizajn
Boja: mat crna
Kanalica STANDARD/CUSTOM
Otpornost na oštećenja
Podešavanje visine od 65 – 87 mm
Brzina protoka 35 – 38 l/min prema EN 1253-2
Kapacitet opterećenja K3 (300 kg)
Dostupne dimenzije: 350, 450, 650, 750, 850 mm
Jednostavna demontaža radi čišćenja sifona
Visina okvira 15 mm

Posebne karakteristike
Mala visina ugradnje – 65 mm
Odvodna cijev Ø 40 mm
Kombinirani sifon: razina vode/suha klapna
Rešetka od nehrđajućeg čelika debljine 1,5 mm u mat izvedbi prema DIN 1.4301

Proizvod sadrži sljedece
Uključeni su svi dijelovi potrebni za ugradnju i pričvršćivanje proizvoda, hidroizolacijska traka

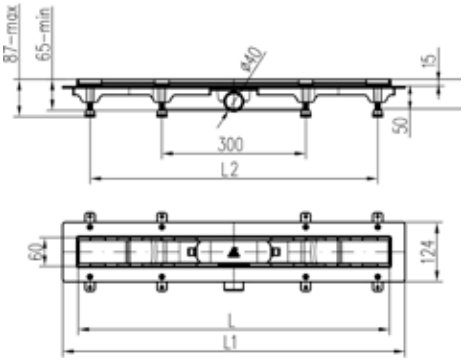

Broj art.	Dimenzija L [mm]	Dimenzija L1 [mm]	Dimenzija L2 [mm]	Težina [kg/kos]	Pakiranje [paleta/kom]
STANDARD/CUSTOM					
675022	350	415	295	1,10	1 / 280
675023	450	515	295	1,30	1 / 280
675024	650	715	595	1,80	1 / 175
675025	750	815	695	1,90	1 / 150
675026	850	915	795	2,10	1 / 150

TUŠ KANALICA, OKVIR OD NEHRĐAJUĆEG ČELIKA

Način ugradnje
Podna instalacija

Karakteristike
Suvremen dizajn
Otpornost na oštećenja
Podešavanje visine od 65 – 87 mm
Brzina protoka 35 – 38 l/min prema EN 1253-2
Kapacitet opterećenja K3 (300 kg)
Dostupne dimenzije: 350, 450, 650, 750, 850 mm
Jednostavna demontaža radi čišćenja sifona
Visina okvira 15 mm
7 različitih izvedbi rešetki

Posebne karakteristike
Mala visina ugradnje – 65 mm
Odvodna cijev Ø 40 mm
Kombinirani sifon: razina vode/suha klapna
Rešetka od nehrđajućeg čelika debljine 1,5 mm u mat izvedbi prema DIN 1.4301

Proizvod sadrži sljedeće
Uključeni su svi dijelovi potrebni za ugradnju i pričvršćivanje proizvoda, hidroizolacijska traka

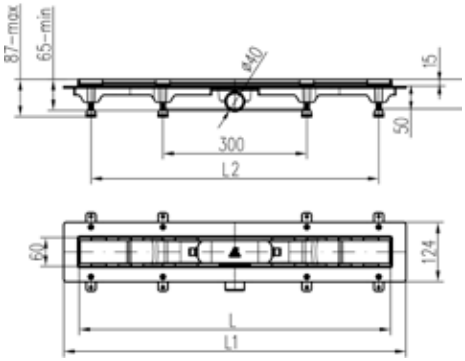

Broj art.	Dimenzija L [mm]	Dimenzija L1 [mm]	Dimenzija L2 [mm]	Težina [kg/kom]	Pakiranje [paleta/kom]
VIBE					
674740	350	415	295	1,10	1 / 280
674746	450	515	295	1,30	1 / 280
674752	650	715	595	1,80	1 / 175
674758	750	815	695	1,90	1 / 150
674764	850	915	795	2,10	1 / 150
GALAXY					
674742	350	415	295	1,10	1 / 280
674748	450	515	295	1,30	1 / 280
674754	650	715	595	1,80	1 / 175
674760	750	815	695	1,90	1 / 150
674766	850	915	795	2,10	1 / 150
ENERGY					
674743	350	415	295	1,10	1 / 280
674749	450	515	295	1,30	1 / 280
674755	650	715	595	1,80	1 / 175
674761	750	815	695	1,90	1 / 150
674767	850	915	795	2,10	1 / 150
FUSION					
675205	350	415	295	1,10	1 / 280
675206	450	515	295	1,30	1 / 280
675207	650	715	595	1,80	1 / 175
675208	750	815	695	1,90	1 / 150
675209	850	915	795	2,10	1 / 150
STANDARD/CUSTOM					
674744	350	415	295	1,10	1 / 280
674750	450	515	295	1,30	1 / 280
674756	650	715	595	1,80	1 / 175
674762	750	815	695	1,90	1 / 150
674768	850	915	795	2,10	1 / 150

VIBE

GALAXY

ENERGY

FUSION

STANDARD/CUSTOM

TUŠ KANALICA PREMA ZIDU, OKVIR OD NEHRĐAJUĆEG ČELIKA

Način ugradnje
Podna instalacija

Karakteristike
Suvremen dizajn
Otpornost na oštećenja
Podešavanje visine od 65 – 87 mm
Brzina protoka 35 – 38 l/min prema EN 1253-2
Kapacitet opterećenja K3 (300 kg)
Dostupne dimenzije: 350, 450, 650, 750, 850 mm
Jednostavna demontaža radi čišćenja sifona
Visina okvira 15 mm
6 različitih izvedbi rešetki

Posebne karakteristike
Mala visina ugradnje – 65 mm
Odvodna cijev Ø 40 mm
Kombinirani sifon: razina vode/suha klapna
Rešetka od nehrđajućeg čelika debljine 1,5 mm u mat izvedbi prema DIN 1.4301

Proizvod sadrži sljedeće
Uključeni su svi dijelovi potrebni za ugradnju i pričvršćivanje proizvoda, hidroizolacijska traka

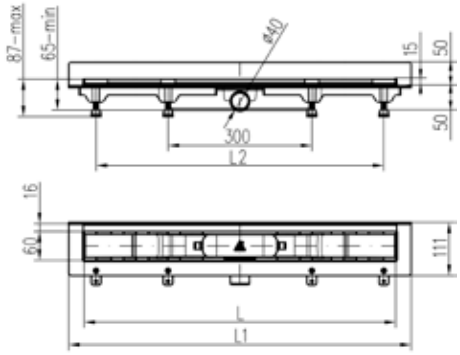

Broj art.	Dimenzija L [mm]	Dimenzija L1 [mm]	Dimenzija L2 [mm]	Težina [kg/kos]	Pakiranje [paleta/kom]
VIBE					
674770	350	415	295	1,20	1 / 280
674776	450	515	295	1,40	1 / 280
674782	650	715	595	1,50	1 / 175
674788	750	815	695	2,00	1 / 150
674794	850	915	795	2,30	1 / 150
GALAXY					
674772	350	415	295	1,20	1 / 280
674778	450	515	295	1,40	1 / 280
674784	650	715	595	1,50	1 / 175
674790	750	815	695	2,00	1 / 150
674796	850	915	795	2,30	1 / 150
ENERGY					
674773	350	415	295	1,20	1 / 280
674779	450	515	295	1,40	1 / 280
674785	650	715	595	1,50	1 / 175
674791	750	815	695	2,00	1 / 150
674797	850	915	795	2,30	1 / 150
STANDARD/CUSTOM					
674774	350	415	295	1,20	1 / 280
674780	450	515	295	1,40	1 / 280
674786	650	715	595	1,50	1 / 175
674792	750	815	695	2,00	1 / 150
674798	850	915	795	2,30	1 / 150

VIBE

GALAXY

ENERGY

STANDARD / CUSTOM

TUŠ KANALICA S OKVIROM OD NEHRĐAJUČEG ČELIKA, Ø 50 mm

STANDARD/CUSTOM

Nacin ugradnje
Podna instalacija

Karakteristike
Suvremen dizajn
Otpornost na oštecenja
Podešavanje visine od 80 – 102 mm
Brzina protoka 46 – 52 l/min prema EN 1253-2
Kapacitet opterećenja K3 (300 kg)
Dostupne dimenzije: 950, 1050 mm
Jednostavna demontaža radi čišćenja sifona
Visina okvira 15 mm
2 različiti izvedbi rešetki

Posebne karakteristike
Mala visina ugradnje – 80 mm
Odvodna cijev Ø 50 mm
Kombinirani sifon: razina vode/suha klapna
Rešetka od nehrđajućeg čelika debljine 1,5 mm u mat izvedbi prema DIN 1.4301

Proizvod sadrži sljedece
Uključeni su svi dijelovi potrebni za ugradnju i pričvršćivanje proizvoda, hidroizolacijska traka

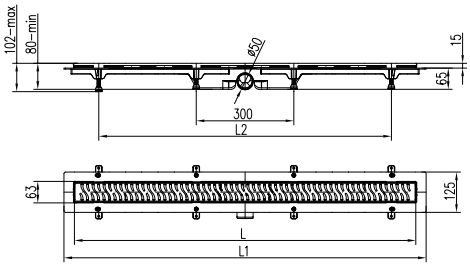

Broj art.	Dimenzija L [mm]	Dimenzija L1 [mm]	Dimenzija L2 [mm]	Težina [kg/kom]	Pakiranje [paleta/kom]
STANDARD/CUSTOM					
674909	950	1014	800	2,42	1 / 100
674910	1050	1114	900	2,57	1 / 100

ELEGANCE - TUŠ KANALICA S OKVIROM OD NEHRĐAJUČEG ČELIKA, Ø 50 mm

STANDARD/CUSTOM

Nacin ugradnje
Podna instalacija

Karakteristike
Suvremen dizajn
Otpornost na oštećenja
Podešavanje visine od 15–23 mm
Brzina protoka 45 l/min prema EN 1253-2
Kapacitet opterećenja K3 (300 kg)
Dostupne dimenzije: 500, 600, 700, 800, 900 mm
Jednostavna demontaža radi čišćenja sifona

Posebne karakteristike
Visina ugradnje: 101-123 mm
Odvodna cijev Ø 50 mm
Rešetka od nehrđajućeg čelika debljine 1 mm u mat izvedbi prema DIN 1.4301

Proizvod sadrži sljedece
Uključeni su svi dijelovi potrebni za ugradnju i pričvršćivanje proizvoda, hidroizolacijska traka

Broj art.	Dimenzija L [mm]	Dimenzija L1 [mm]	Težina [kg/kom]	Pakiranje [paleta/kom]
ELEGANCE				
675390	500	565	1,10	1 / 190
675391	600	665	1,30	1 / 190
675392	700	765	1,50	1 / 190
675393	800	865	1,70	1 / 147
675394	900	965	1,90	1 / 147

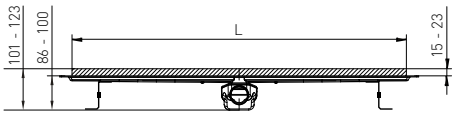

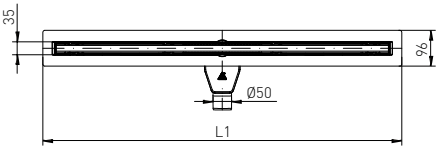

ELEGANCE - TUŠ KANALICA S OKVIROM OD NEHRĐAJUČEG ČELIKA, Ø 50 mm, crna

STANDARD/CUSTOM

Nacin ugradnje
Podna instalacija

Karakteristike
Suvremen dizajn
Boja: mat crna
Otpornost na oštećenja
Podešavanje visine od 15–23 mm
Brzina protoka 45 l/min prema EN 1253-2
Kapacitet opterećenja K3 (300 kg)
Dostupne dimenzije: 500, 600, 700, 800, 900 mm
Jednostavna demontaža radi čišćenja sifona

Posebne karakteristike
Visina ugradnje: 101-123 mm
Odvodna cijev Ø 50 mm
Rešetka od nehrđajućeg čelika debljine 1 mm u mat izvedbi prema DIN 1.4301

Proizvod sadrži sljedece
Uključeni su svi dijelovi potrebni za ugradnju i pričvršćivanje proizvoda, hidroizolacijska traka

Broj art.	Dimenzija L [mm]	Dimenzija L1 [mm]	Težina [kg/kom]	Pakiranje [paleta/kom]
ELEGANCE				
675395	500	565	1,10	1 / 190
675396	600	665	1,30	1 / 190
675397	700	765	1,50	1 / 190
675398	800	865	1,70	1 / 147
675399	900	965	1,90	1 / 147

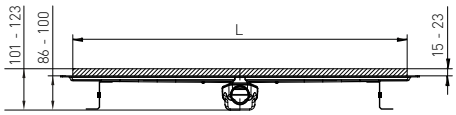

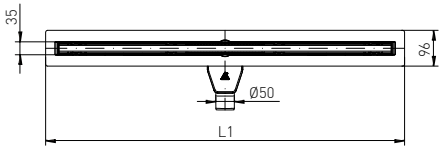

REŠETKE

Broj artikla	EAN kod	Opis
VIBE		
675010	3838912063885	Rešetka VIBE 350
675011	3838912063892	Rešetka VIBE 450
675012	3838912063908	Rešetka VIBE 650
675013	3838912063915	Rešetka VIBE 750
675014	3838912063922	Rešetka VIBE 850
GALAXY		
674995	3838912063731	Rešetka GALAXY 350
674996	3838912063748	Rešetka GALAXY 450
674997	3838912063755	Rešetka GALAXY 650
674998	3838912063762	Rešetka GALAXY 750
674999	3838912063779	Rešetka GALAXY 850
ENERGY		
674990	3838912063687	Rešetka ENERGY 350
674991	3838912063694	Rešetka ENERGY 450
674992	3838912063700	Rešetka ENERGY 650
674993	3838912063717	Rešetka ENERGY 750
674994	3838912063724	Rešetka ENERGY 850
FUSION		
675155	3838912064868	Rešetka FUSION 350
675156	3838912064875	Rešetka FUSION 450
675157	3838912064882	Rešetka FUSION 650
675158	3838912064899	Rešetka FUSION 750
675159	3838912064905	Rešetka FUSION 850
STANDARD/CUSTOM		
675005	3838912063830	Rešetka STANDARD/CUSTOM 350
675006	3838912063847	Rešetka STANDARD/CUSTOM 450
675007	3838912063854	Rešetka STANDARD/CUSTOM 650
675008	3838912063861	Rešetka STANDARD/CUSTOM 750
675009	3838912063878	Rešetka STANDARD/CUSTOM 850
STANDARD/CUSTOM, mat crna		
675160	3838912064615	Rešetka STANDARD/CUSTOM 350, mat crna
675161	3838912064622	Rešetka STANDARD/CUSTOM 450, mat crna
675162	3838912064639	Rešetka STANDARD/CUSTOM 650, mat crna
675163	3838912064646	Rešetka STANDARD/CUSTOM 750, mat crna
675164	3838912064653	Rešetka STANDARD/CUSTOM 850, mat crna

REDUKCIJA Ø 40/50 mm

Broj artikla: 674918

Način ugradnje
Za spajanje tuš kanalice (Ø 40 mm) s odvodnom cijevi (Ø 50 mm)

3 838912 063410

HIDROIZOLACIJSKA TRAKA, 80 x 1000 mm

Broj artikla: 675015

Način ugradnje
Za tuš kanalicu

Karakteristike
Hidroizolacijska traka 80 x 1000 mm

3 838912 063939

POKROV SIFONA TUŠ KANALICE S BRTVOM

Broj artikla: 675016

Način ugradnje
Na sifon tuš kanalice (protiv neugodnih mirisa i za lakše čišćenje sifona)

3 838912 063946

POMIČNA KLAPNA

Broj artikla: 675018

Način ugradnje
Unutar samog sifona tuš kanalice
Sprječava širenje neugodnih mirisa, kada u sifonu nema vode

3 838912 063410

PODESIVA NOGICA, 47 mm

Broj artikla: 675019

Način ugradnje
Za tuš kanalicu ugradbene visine 65 – 87 mm
Za tuš kanalicu s odvodnom cijevi Ø 40 mm

Karakteristike
Visina: 47 mm

3 838912 063977

PODESIVA NOGICA, 62 mm

Broj artikla: 675020

Način ugradnje
Za tuš kanalicu ugradbene visine 80 – 102 mm
Za tuš kanalicu s odvodnom cijevi Ø 50 mm

Karakteristike
Visina: 62 mm

3 838912 063984

MREŽICA PROTIV NEČISTOĆE, Ø 40 mm

Broj artikla: 675165

Način ugradnje
Rešetka za čišćenje sprječava ulazak nečistoća u sifon tuš kanalice
Prikladno za tuš kanalice s izlaznom cijevi Ø 40 mm

Karakteristike
Boja: siva

3 838912 064660

MREŽICA PROTIV NEČISTOĆE, Ø 50 mm

Broj artikla: 675166

Način ugradnje
Rešetka za čišćenje sprječava ulazak nečistoća u sifon tuš kanalice
Prikladno za tuš kanalice s izlaznom cijevi Ø 50 mm

Karakteristike
Boja: siva

3 838912 064677

MREŽICA PROTIV NEČISTOĆE, Ø 40 mm, crna

Broj artikla: 675167

Način ugradnje
Rešetka za čišćenje sprječava ulazak nečistoća u sifon tuš kanalice
Prikladno za tuš kanalice s izlaznom cijevi Ø 40 mm

Karakteristike
Boja: crna

3 838912 064684

DISTANCER ZA POKROVE TUŠ KANALICA VIBE, ROUND, GALAXY, ENERGY, FUSION

Broj artikla: 675172

Način ugradnje
Za stabilizaciju rešetke tuš kanalice
Za rešetke VIBE, ROUND, GALAXY, ENERGY, FUSION

Karakteristike
Boja: siva

3 838912 064738

DISTANCER ZA POKROVE TUŠ KANALICA STANDARD/ CUSTOM

Identifikacijska številka: 675173

Način ugradnje
Za stabilizaciju rešetke tuš kanalice
Za rešetke STANDARD/CUSTOM

Karakteristike
Boja: siva

3 838912 064745

DISTANCER ZA POKROVE TUŠ KANALICA STANDARD/ CUSTOM, crna

Broj artikla: 675174

Način ugradnje
Za stabilizaciju rešetke tuš kanalice
Za rešetke STANDARD/CUSTOM

Karakteristike
Boja: crna

3 838912 064752

119 IZLJEVNI VENTILI I SIFONI

Jednostavan pristup, promišljenost prostora, lako održavanje i rješenja za različite namjene, karakteristike su programa sifona.

122 IZLJEVNI VENTILI
124 SIFONI ZA SUDOPER - JEDNODIJELNI
127 SIFONI ZA SUDOPER - DVODIJELNI
128 POSEBNE IZVEDBE SIFONA ZA SUDOPERE
129 NAMJENSKI SANITARNI SIFONI

Kada je u pitanju program sifona, slobodno možemo reći, da je LIV vrlo popularan izbor. Jednostavna dostupnost i montaža, lako održavanje i rješenja za različite primjene, ključne su osobine programa sifona LIV.

Sifoni su izrađeni od visoko kvalitetnog PP materijala i vrlo otporni na visoke temperature i deterdžent. Visoka propusnost sifona u kombinaciji s jednostavnim čišćenjem, nudi korisniku pouzdanu, dugotrajnu i sigurnu upotrebu.

SIFONI LIV - POUZDANOST I KVALITETA

U nastavku predstavljamo širok spektar sifona za različite primjene. Da bi se olakšao odabir pravog sifona, pomoći će legenda najvažnijih elemenata izbora:

Sifon za sudoper - jednodijelni

Sifon za sudoper - dvodijelni

Sifon za sudoper s okruglim preljevom

Sifon za sudoper s pravokutnim preljevom

Sifon za perilicu rublja

Sifon za sudoper s priključkom za perilicu rublja i perilicu posuđa

ø 70

Sifon za sudoper s rešetkom Ø 70 mm i otvorom Ø 52 mm

ø 115

Sifon za sudoper s rešetkom Ø 115 mm i otvorom Ø 90 mm

ø 60

Promjer rešetke Ø 60 mm

ø 70

Promjer rešetke Ø 70 mm

ø 80

Promjer rešetke Ø 80 mm

ø 115

Promjer rešetke Ø 115 mm

Sifon bez izljevnog ventila

Sifon za umivaonik

Sifon za bide

Sifon za pisoar

Sifon za kadu

Sifon za tuš kadu

Sifon za klima uređaj

Podni sifon

3 838912 561503

IZLJEVNI VENTIL ZA SUDOPER, REŠETKA Ø 70 mm

Namjena
Za sudoper

Karakteristike
Montaža na sudoper
Izrađen od PP materijala
Rešetke od nehrđajućeg metala

Tehnički podaci
Za sudoper s otvorom Ø 52 mm
Rešetka od nehrđajućeg metala: Ø 70 mm
Priključak: 38,10 mm (1 1/2")

Broj artikla: 196932
Težina: 78 g
Pakiranje: 30 kom/NZ-8

Tehnički crtež

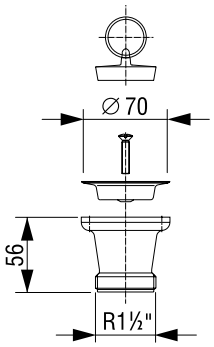

ø 70

3 838912 656349

IZLJEVNI VENTIL ZA SUDOPER, REŠETKA Ø 115 mm

Namjena
Za sudoper

Karakteristike
Montaža na jednodijelni sudoper
Izrađen od PP materijala
Rešetke od nehrđajućeg metala

Tehnički podaci
Za sudoper s otvorom: Ø 90 mm
Rešetka od nehrđajućeg metala: Ø 115 mm
Priključak: 38,10 mm (1 1/2")

Broj artikla: 197042
Težina: 202 g
Pakiranje: 30 kom/NZ-7

Tehnički crtež

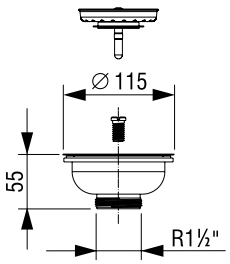

ø 115

3 838912 147622

IZLJEVNI VENTIL ZA UMIVAONIK, REŠETKA Ø 60 mm

Namjena
Za umivaonik

Karakteristike
Montaža na umivaonik
Izrađen od PP materijala
Rešetke od nehrđajućeg metala

Tehnički podaci
Rešetka od nehrđajućeg metala: Ø 60 mm
Priključak: 38,10 mm (1 1/4")

Broj artikla: 195660
Težina: 59 g
Pakiranje: 30 kom/NZ-7

Tehnički crtež

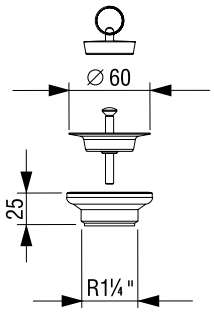

ø 60

3 838912 121912

ODSTOJNIK, OKRUGLI PRELJEV

Namjena
Za sudoper s okruglim preljevom

Karakteristike
Montaža na sudoper
Izrađen od PP materijala
Rešetke od nehrđajućeg metala
Okrugli preljev

Broj artikla: 195360
Težina: 75 g
Pakiranje: 80 kom/SPV

Tehnički crtež

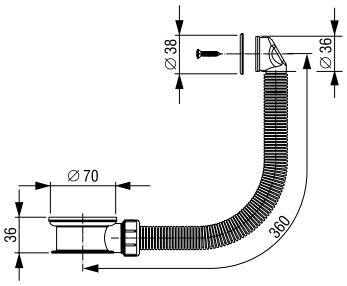

ODSTOJNIK, OKRUGLI PRELJEV

Namjena
Za sudoper s okruglim preljevom

Karakteristike
Montaža na sudoper
Izrađen od PP materijala
Okrugli preljev

Broj artikla: 195336
Težina: 72 g
Pakiranje: 50 kom/SPV

Tehnički crtež

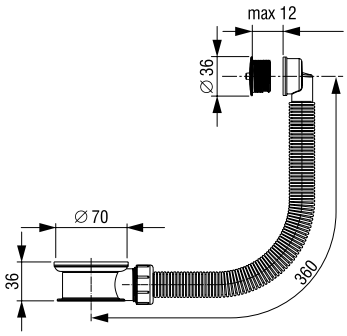

3 838912 120403

IZLJEVNI VENTIL ZA SUDOPER, REŠETKA Ø 70 mm, GIBLJIV OKRUGLI PRELJEV

Namjena
Za sudoper s okruglim preljevom

Karakteristike
Montaža na sudoper
Izrađen od PP materijala
Rešetke od nehrđajućeg metala

Tehnički podaci
Za sudoper s otvorom: Ø 52 mm
Okrugli preljev
Rešetka od nehrđajućeg metala: Ø 70 mm
Priključak: 38,10 mm (1 1/2")

Broj artikla: 195340
Težina: 129 g
Pakiranje: 80 kom/SPV

Tehnički crtež

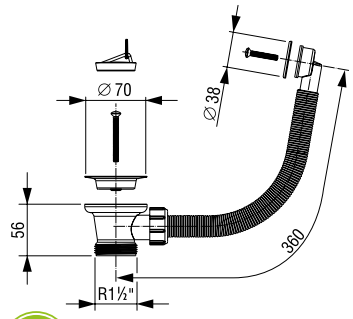

3 838912 120618

IZLJEVNI VENTIL ZA SUDOPER, REŠETKA Ø 70 mm, GIBLJIV PRAVOKUTNI PRELJEV

Namjena
Za sudoper s prakokutnim preljevom

Karakteristike
Montaža na sudoper
Izrađen od PP materijala
Rešetke od nehrđajućeg metala

Tehnički podaci
Za sudoper s otvorom: Ø 52 mm
Pravokutni preljev
Rešetka od nehrđajućeg metala: Ø 70 mm
Priključak: 38,10 mm (1 1/2")

Broj artikla: 195341
Težina: 140 g
Pakiranje: 75 kom/SPV

Tehnički crtež

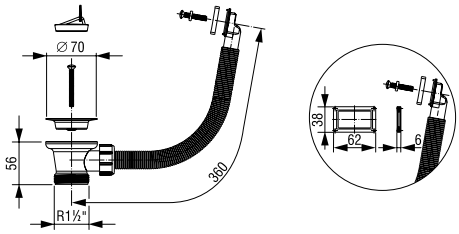

3 838912 120625

IZLJEVNI VENTIL ZA SUDOPER, REŠETKA Ø 115 mm, GIBLJIV OKRUGLI PRELJEV

Namjena
Za sudoper s okruglim preljevom

Karakteristike
Montaža na sudoper
Izrađen od PP materijala
Rešetke od nehrđajućeg metala

Tehnički podaci
Za sudoper s otvorom: Ø 115 mm
Okrugli preljev
Rešetka od nehrđajućeg metala: Ø 115 mm
Priključak: 38,10 mm (1 1/2")

Broj artikla: 195342
Težina: 274 g
Pakiranje: 50 kom/SPV

Tehnički crtež

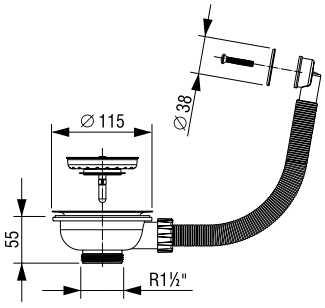

3 838912 120700

3 838912 120717

Broj artikla: 195343
Težina: 285 g
Pakiranje: 50 kom/SPV

IZLJEVNI VENTIL ZA SUDOPER, REŠETKA Ø 115 mm, GIBLJIV PRAVOKUTNI PRELJEV

Namjena
Za sudoper s pravokutnim preljevom

Karakteristike
Montaža na sudoper
Izrađen od PP materijala
Rešetke od nehrđajućeg metala

Tehnički podaci
Za sudoper s otvorom: Ø 115 mm
Pravokutni preljev
Rešetka od nehrđajućeg metala: Ø 115 mm
Priključak: 38,10 mm (1 1/2")

Tehnički crtež

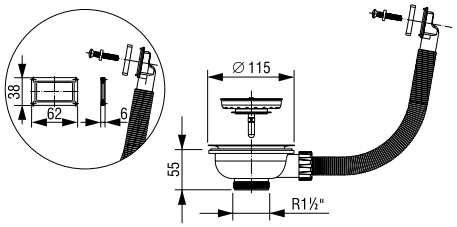

3 838912 595980

Broj artikla: 196976
Težina: 312 g
Pakiranje: 30 kom/SPV

SIFON ZA SUDOPER - JEDNODIJELNI, REŠETKA Ø 70 mm

Namjena
Za sudoper

Karakteristike
Montaža na jednodijelni sudoper
Izrađen od PP materijala
Rešetke od nehrđajućeg metala

Tehnički podaci
Za sudoper s otvorom: Ø 52 mm
Priključak za perilicu posuđa
Rešetka od nehrđajućeg metala: Ø 70 mm
Odvodna cijev: Ø 40 mm

Tehnički crtež

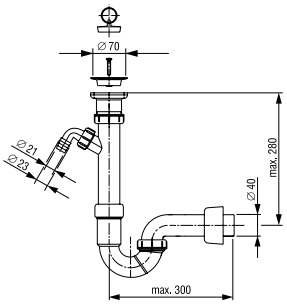

3 838912 495747

Broj artikla: 196760
Težina: 394 g
Pakiranje: 25 kom/SPV

SIFON ZA SUDOPER - JEDNODIJELNI, REŠETKA Ø 70 mm, PRAVOKUTNI PRELJEV

Namjena
Za sudoper s pravokutnim preljevom

Karakteristike
Montaža na jednodijelni sudoper
Izrađen od PP materijala
Rešetke od nehrđajućeg metala

Tehnički podaci
Za sudoper s otvorom: Ø 52 mm
Priključak za perilicu posuđa
Pravokutni vertikalni preljev
Rešetka od nehrđajućeg metala: Ø 70 mm
Odvodna cijev: Ø 40/50 mm

Tehnički crtež

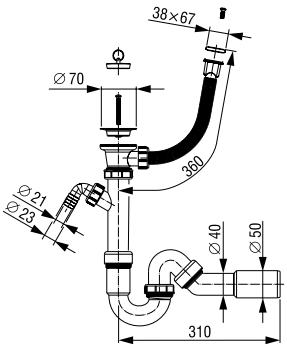

3 838912 120724

Broj artikla: 195344
Težina: 364 g
Pakiranje: 30 kom/SPV

SIFON ZA SUDOPER - JEDNODIJELNI, REŠETKA Ø 70 mm, OKRUGLI PRELJEV

Namjena
Za sudoper s okruglim preljevom

Karakteristike
Montaža na jednodijelni sudoper
Izrađen od PP materijala
Rešetke od nehrđajućeg metala

Tehnički podaci
Za sudoper s otvorom: Ø 52 mm
Priključak za perilicu posuđa
Rešetka od nehrđajućeg metala: Ø 70 mm
Odvodna cijev: Ø 40 mm
Okrugli preljev

Tehnički crtež

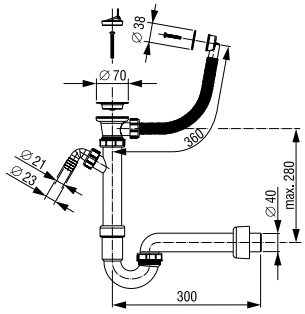

Broj artikla: 197057
Težina: 236 g
Pakiranje: 35 kom/SPV

SIFON ZA SUDOPER - JEDNODIJELNI, BEZ IZLJEVNOG VENTILA

Namjena
Za sudoper

Karakteristike
Montaža na izljevni ventil sudopera
Izrađen od PP materijala

Tehnički podaci
Priključak: 38,10 mm (1 1/2")
Priključak za perilicu posuđa
Odvodna cijev: Ø 40 mm
Bez izljevnog ventila

Tehnički crtež

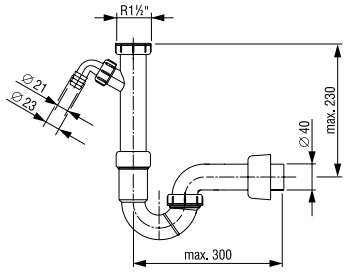

3 838912 662835

Broj artikla: 195334
Težina: 374 g
Pakiranje: 30 kom/SPV

SIFON ZA SUDOPER - JEDNODIJELNI, REŠETKA Ø 70 mm, PRAVOKUTNI PRELJEV

Namjena
Za sudoper s pravokutnim preljevom

Karakteristike
Montaža na jednodijelni sudoper
Izrađen od PP materijala
Rešetke od nehrđajućeg metala

Tehnički podaci
Za sudoper s otvorom: Ø 52 mm
Priključak za perilicu posuđa
Rešetka od nehrđajućeg metala: Ø 70 mm
Odvodna cijev: Ø 40 mm
Pravokutni preljev

Tehnički crtež

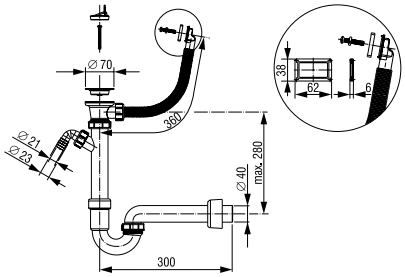

3 838912 120311

Broj artikla: 196547
Težina: 259 g
Pakiranje: 35 kom/SPV

SIFON ZA SUDOPER - JEDNODIJELNI, BEZ IZLJEVNOG VENTILA

Namjena
Za sudoper

Karakteristike
Montaža na izljevni ventil sudopera
Izrađen od PP materijala

Tehnički podaci
Priključak: 38,10 mm (1 1/2")
Priključak za perilicu posuđa
Odvodna cijev: Ø 40/50 mm
Bez izljevnog ventila

Tehnički crtež

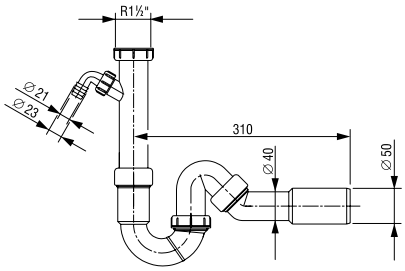

3 838912 487964

Broj artikla: 195990
Težina: 313 g
Pakiranje: 20 kom/SPV

SIFON ZA SUDOPER - JEDNODIJELNI, BEZ IZLJEVNOG VENTILA

Namjena
Za sudoper

Karakteristike
Montaža na izljevni ventil sudopera
Izrađen od PP materijala
Gibljiva odvodna cijev
Priključak za perilicu posuđa

Tehnički podaci
Priključak: 38,10 mm (1 1/2")
Priključak za perilicu posuđa
Odvodna cijev: Ø 40/50 mm
Bez izljevnog ventila

Tehnički crtež

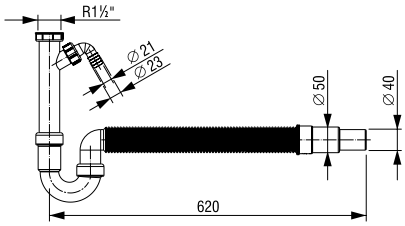

3 838912 161505

3 838912 235367

Broj artikla: 196026
Teža: 376 g
Pakiranje: 25 kom/SPV

SIFON ZA SUDOPER - JEDNODIJELNI, REŠETKA Ø 70 mm

Namjena
Za sudoper

Karakteristike
Montaža na jednodijelni sudoper
Izrađen od PP materijala
Rešetke od nehrđajućeg metala

Tehnički podaci
Za sudoper s otvorom: Ø 52 mm
Priključak za perilicu posuđa
Rešetka od nehrđajućeg metala: Ø 70 mm
Odvodna cijev: Ø 40 mm

Tehnički crtež

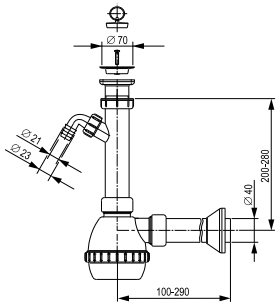

3 838912 481542

Broj artikla: 196492
Težina: 436 g
Pakiranje: 30 kom/SPV

SIFON ZA SUDOPER - JEDNODIJELNI, REŠETKA Ø 115 mm

Namjena
Za sudoper

Karakteristike
Montaža na jednodijelni sudoper
Izrađen od PP materijala
Rešetke od nehrđajućeg metala

Tehnički podaci
Za sudoper s otvorom: Ø 90 mm
Priključak za perilicu posuđa
Rešetka od nehrđajućeg metala: Ø 115 mm
Odvodna cijev: Ø 40 mm

Tehnički crtež

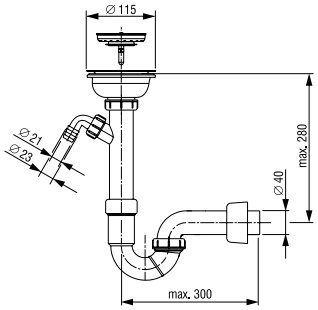

3 838912 142900

Broj artikla: 195570
Težina: 591 g
Pakiranje: 25 kom/SPV

SIFON ZA SUDOPER - JEDNODIJELNI, REŠETKA Ø 115 mm, PRAVOKUTNI VERTIKALNI PRELJEV

Namjena
Za sudoper

Karakteristike
Montaža na jednodijelni sudoper
Izrađen od PP materijala
Rešetke od nehrđajućeg metala

Tehnički podaci
Za sudoper s otvorom: Ø 90 mm
Priključak za perilicu posuđa
Pravokutni vertikalni preljev
Rešetka od nehrđajućeg metala: Ø 115 mm
Odvodna cijev: Ø 40 mm

Tehnički crtež

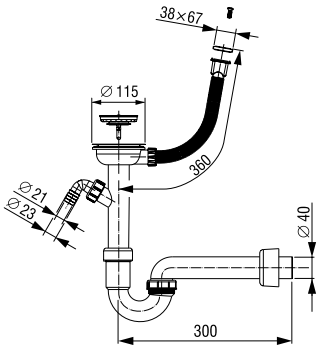

3 838912 123602

Broj artikla: 195372
Težina: 510 g
Pakiranje: 25 kom/SPV

SIFON ZA SUDOPER - JEDNODIJELNI, REŠETKA Ø 115 mm, OKRUGLI PRELJEV

Namjena
Za sudoper

Karakteristike
Montaža na jednodijelni sudoper
Izrađen od PP materijala
Rešetke od nehrđajućeg metala

Tehnički podaci
Za sudoper s otvorom: Ø 90 mm
Priključak za perilicu posuđa
Okrugli preljev
Rešetka od nehrđajućeg metala: Ø 115 mm
Odvodna cijev: Ø 40 mm

Tehnički crtež

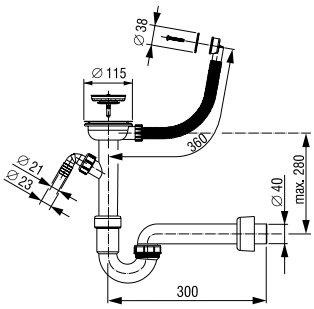

Broj artikla: 195558
Težina: 519 g
Pakiranje: 20 kom/SPV

SIFON ZA SUDOPER - JEDNODIJELNI, REŠETKA Ø 115 mm, PRAVOKUTNI PRELJEV

Namjena
Za sudoper

Karakteristike
Montaža na jednodijelni sudoper
Izrađen od PP materijala
Rešetke od nehrđajućeg metala

Tehnički podaci
Za sudoper s otvorom: Ø 90 mm
Priključak za perilicu posuđa
Pravokutni preljev
Rešetka od nehrđajućeg metala: Ø 115 mm
Odvodna cijev: Ø 40 mm

Tehnički crtež

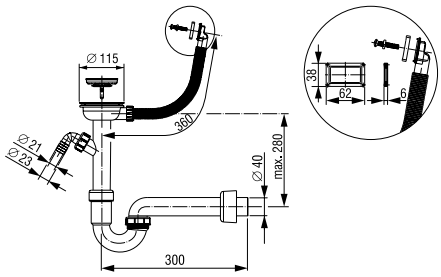

3 838912 141927

Broj artikla: 196975
Težina: 458 g
Pakiranje: 20 kom/SPV

SIFON ZA SUDOPER – DVODJELNI, REŠETKA Ø 70 mm

Namjena
Za sudoper

Karakteristike
Montaža na dvodijelni sudoper
Izrađen od PP materijala
Rešetke od nehrđajućeg metala

Tehnički podaci
Za sudoper s otvorom: Ø 52 mm
Priključak za perilicu posuđa
Rešetka od nehrđajućeg metala: Ø 70 mm
Odvodna cijev: Ø 40 mm

Tehnički crtež

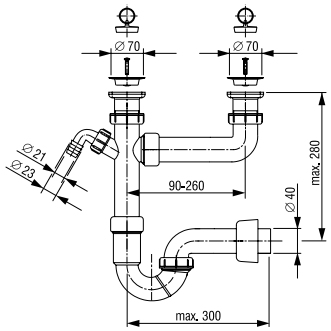

3 838912 595973

Broj artikla: 195345
Težina: 547 g
Pakiranje: 20 kom/SPV

SIFON ZA SUDOPER - DVODIJELNI, REŠETKA Ø 70 mm, PRAVOKUTNI PRELJEV

Namjena
Za sudoper

Karakteristike
Montaža na dvodijelni sudoper
Izrađen od PP materijala
Rešetke od nehrđajućeg metala

Tehnički podaci
Za sudoper s otvorom: Ø 52 mm
Priključak za perilicu posuđa
Pravokutni preljev
Rešetka od nehrđajućeg metala: Ø 70 mm
Odvodna cijev: Ø 40 mm

Tehnički crtež

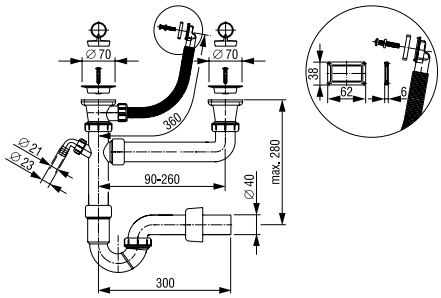

3 838912 120809

Broj artikla: 196972
Težina: 546 g
Pakiranje: 20 kom/SPV

SIFON ZA SUDOPER - DVODIJELNI, REŠETKA Ø 70 mm

Namjena
Za sudoper

Karakteristike
Montaža na dvodijelni sudoper
Izrađen od PP materijala
Rešetke od nehrđajućeg metala

Tehnički podaci
Za sudoper s otvorom: Ø 52 mm
Priključak za perilicu posuđa
Rešetka od nehrđajućeg metala: Ø 70 mm
Odvodna cijev: Ø 40 mm

Tehnički crtež

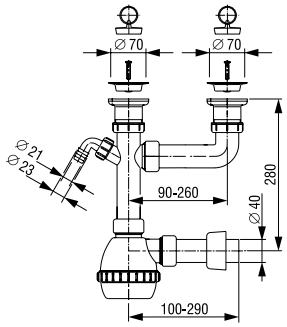

3 838912 595935

3 838912 115515

Broj artikla: 195284
Težina: 733 g
Pakiranje: 15 kom/SPV

SIFON ZA SUDOPER - DVODIJELNI, REŠETKA Ø 115 mm

Namjena
Za sudoper

Karakteristike
Montaža na dvodijelni sudoper
Izrađen od PP materijala
Rešetke od nehrđajućeg metala

Tehnički podaci
Za sudoper s otvorom: Ø 90 mm
Priključak za perilicu posuđa
Rešetka od nehrđajućeg metala: Ø 115 mm
Odvodna cijev: Ø 40 mm

Tehnički crtež

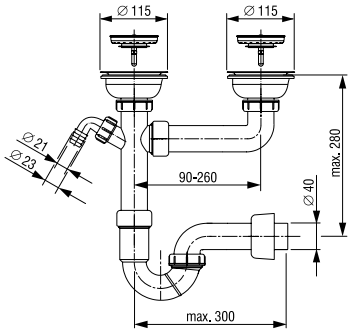

3 838912 120816

Broj artikla: 195346
Težina: 609 g
Pakiranje: 20 kom/SPV

SIFON ZA SUDOPER - DVODIJELNI, REŠETKA Ø 70 mm, PRAVOKUTNI PRELJEV

Namjena
Za sudoper

Karakteristike
Montaža na dvodijelni sudoper
Izrađen od PP materijala
Rešetke od nehrđajućeg metala

Tehnički podaci
Za sudoper s otvorom: Ø 52 mm
Priključak za perilicu posuđa
Dvostruk pravokutni preljev
Rešetka od nehrđajućeg metala: Ø 70 mm
Odvodna cijev: Ø 40 mm

Tehnički crtež

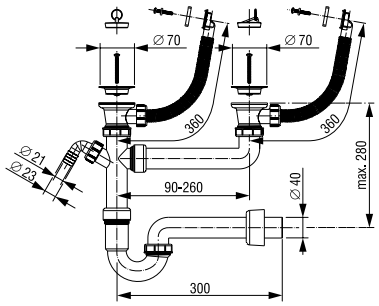

3 838912 142016

Broj artikla: 195559
Težina: 816 g
Pakiranje: 15 kom/SPV

SIFON ZA SUDOPER - DVODIJELNI, REŠETKA Ø 115 mm, PRAVOKUTNI PRELJEV

Namjena
Za sudoper

Karakteristike
Montaža na dvodijelni sudoper
Izrađen od PP materijala
Rešetke od nehrđajućeg metala

Tehnički podaci
Za sudoper s otvorom: Ø 90 mm
Priključak za perilicu posuđa
Pravokutni preljev
Rešetka od nehrđajućeg metala: Ø 115 mm
Odvodna cijev: Ø 40 mm

Tehnički crtež

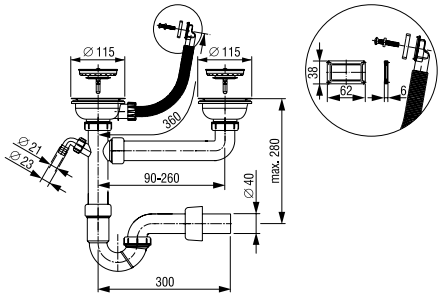

3 838912 487988

Broj artikla: 196549
Težina: 371 g
Pakiranje: 25 kom/SPV

SIFON ZA SUDOPER - JEDNODIJELNI, BEZ IZLJEVNOG VENTILA

Namjena
Za sudoper
Montaža sifona uz zid

Karakteristike
Montaža na jednodijelni sudoper
Izrađen od PP materijala

Tehnički podaci
Priključak za perilicu posuđa
Odvodna cijev: Ø 40 mm
Priključak: 38,10 mm (1 1/2")
Bez izljevnog ventila

Tehnički crtež

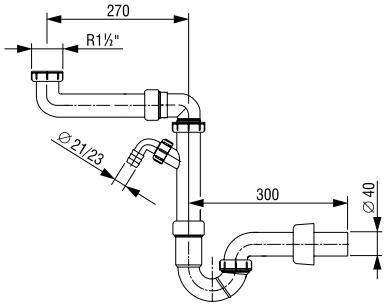

Broj artikla: 195151
Težina: 440 g
Pakiranje: 20 kom/SPV

SIFON ZA SUDOPER - DVODIJELNI, BEZ IZLJEVNIH VENTILA

Namjena
Za sudoper
Montaža sifona uz zid

Karakteristike
Montaža na dvodijelni sudoper
Izrađen od PP materijala

Tehnički podaci
Priključak za perilicu posuđa
Odvodna cijev: Ø 40 mm
Priključak: 38,10 mm (1 1/2")
Bez izljevnog ventila

Tehnički crtež

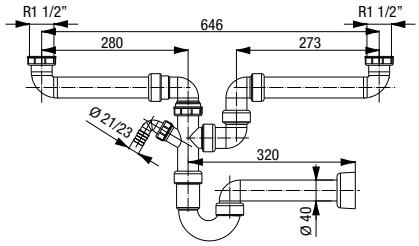

3 838912 006325

Broj artikla: 196613
Težina: 223 g
Pakiranje: 40 kom/SPV

SIFON ZA UMIVAONIK, REŠETKA Ø 60 mm

Namjena
Za umivaonik

Karakteristike
Izrađen od PP materijala
Rešetke od nehrđajućeg metala

Tehnički podaci
Rešetka od nehrđajućeg metala: Ø 60 mm
Odvodna cijev: Ø 32 mm

Tehnički crtež

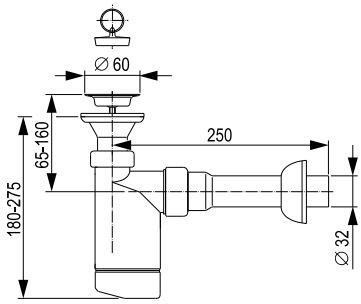

3 838912 490124

Broj artikla: 195273
Težina: 240 g
Pakiranje: 40 kom/SPV

SIFON ZA UMIVAONIK, REŠETKA Ø 60 mm

Namjena
Za umivaonik

Karakteristike
Izrađen od PP materijala
Rešetke od nehrđajućeg metala

Tehnički podaci
Rešetka od nehrđajućeg metala: Ø 60 mm
Odvodna cijev: Ø 40 mm

Tehnički crtež

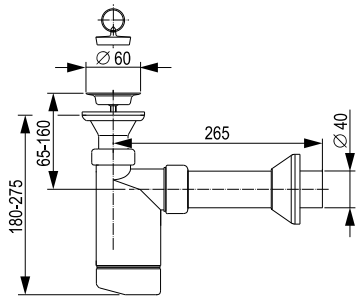

3 838912 115102

Broj artikla: 196614
Težina: 177 g
Pakiranje: 40 kom/SPV

SIFON ZA UMIVAONIK, BEZ IZLJEVNOG VENTILA

Namjena
Za umivaonik

Karakteristike
Izrađen od PP materijala
Bez izljevnog ventila

Tehnički podaci
Odvodna cijev: Ø 32 mm

Tehnički crtež

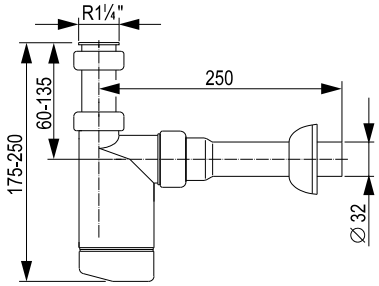

3 838912 490131

3 838912 147905

SIFON ZA UMIVAONIK, BEZ IZLJEVNOG VENTILA

Namjena
Za umivaonik

Karakteristike
Izrađen od PP materijala
Bez izljevnog ventila

Tehnički podaci
Odvodna cijev: Ø 40 mm

Broj artikla: 195668
Težina: 194 g
Pakiranje: 40 kom/SPV

Tehnički crtež

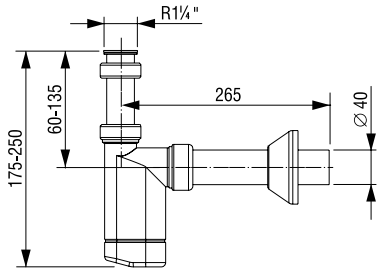

3 838912 145413

SIFON ZA UMIVAONIK, REŠETKA Ø 60 mm

Namjena
Za umivaonik

Karakteristike
Izrađen od PP materijala
Rešetke od nehrđajućeg metala
Priključak za perilicu rublja

Tehnički podaci
Rešetka od nehrđajućeg metala: Ø 60 mm
Odvodna cijev: Ø 32 mm

Broj artikla: 195607
Težina: 277 g
Pakiranje: 40 kom/SPV

Tehnički crtež

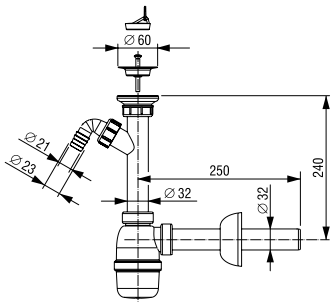

3 838912 119711

SIFON ZA UMIVAONIK, REŠETKA Ø 60 mm

Namjena
Za umivaonik

Karakteristike
Izrađen od PP materijala
Rešetke od nehrđajućeg metala

Tehnički podaci
Rešetka od nehrđajućeg metala: Ø 60 mm
Odvodna cijev: Ø 32 mm

Broj artikla: 201647
Težina: 213 g
Pakiranje: 40 kom/SPV

Tehnički crtež

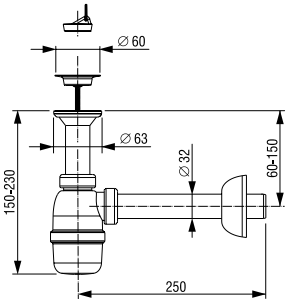

3 838912 121325

SIFON ZA UMIVAONIK, BEZ IZLJEVNOG VENTILA

Namjena
Za umivaonik

Karakteristike
Izrađen od PP materijala
Bez izljevnog ventila

Tehnički podaci
Odvodna cijev: Ø 32 mm

Broj artikla: 195349
Težina: 167 g
Pakiranje: 40 kom/SPV

Tehnički crtež

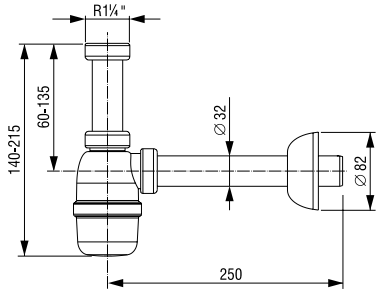

SIFON ZA UMIVAONIK, REŠETKA Ø 60 mm

Namjena
Za umivaonik

Karakteristike
Izrađen od PP materijala
Rešetke od nehrđajućeg metala

Tehnički podaci
Rešetka od nehrđajućeg metala: Ø 60 mm
Odvodna cijev: Ø 32 mm

Broj artikla: 196617
Težina: 235 g
Pakiranje: 40 kom/SPV

Tehnički crtež

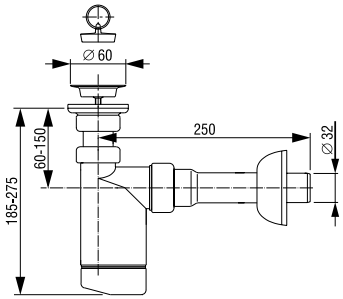

ø 60

3 838912 490384

SIFON ZA KLIMA UREĐAJ

Namjena
Za priključivanje klima uređaja

Karakteristike
Zatvaranje odvoda kuglicom

Tehnički podaci
Odvod: Ø 17/21 i Ø 32 mm

Broj artikla: 201585
Težina: 106 g
Pakiranje: 20 kom/NZ-1

Tehnički crtež

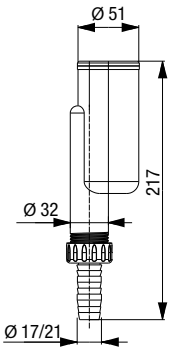

3 838912 007506

SIFON ZA KLIMA UREĐAJ, UGRADBENI

Namjena
Za priključivanje klima uređaja

Karakteristike
Ugradnja u zid
Zatvaranje odvoda kuglicom

Tehnički podaci
Odvod: Ø 17/21 i Ø 32 mm

Broj artikla: 201586
Težina: 380 g
Pakiranje: 10 kom/NZ-1

Tehnički crtež

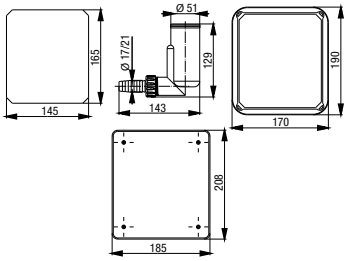

3 838912 007513

SIFON ZA PERILICU RUBLJA, UGRADBENI

Namjena
Za priključivanje perilice rublja
Ugradnja u zid

Karakteristike
Izrađen od PP materijala
Ukrasna ploča od nehrđajućeg metala

Tehnički podaci
Odvodna cijev: Ø 50 mm

Broj artikla: 195546
Težina: 177 g
Pakiranje: 50 kom/SPV

Tehnički crtež

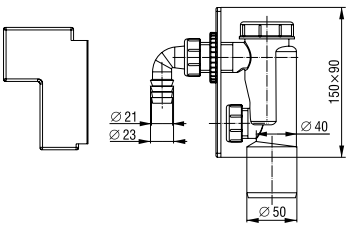

3 838912 140821

3 838912 235848

SIFON ZA PISOAR, VERTIKALNI PRIKLOP

Namjena
Za priključivanje pisoara

Karakteristike
Vertikalno priključivanje pisoara
Izrađen od PP materijala
Priložena brtva

Tehnički podaci
Odvodna cijev: Ø 40 mm

Broj artikla: 196030
Težina: 249 g
Pakiranje: 35 kom/SPV

Tehnički crtež

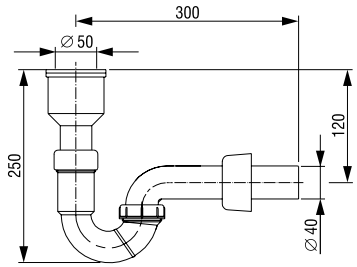

3 838912 133908

SIFON ZA PISOAR, HORIZONTALNI PRIKLOP

Namjena
Za priključivanje pisoara

Karakteristike
Horizontalno priključivanje pisoara
Izrađen od PP materijala
Priložena brtva

Tehnički podaci
Odvodna cijev: Ø 50 mm

Broj artikla: 195477
Težina: 166 g
Pakiranje: 40 kom/SPV

Tehnički crtež

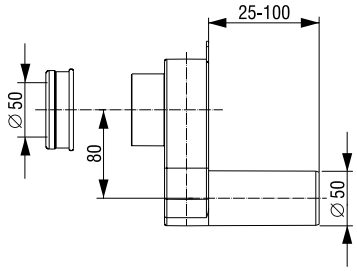

3 838912 128126

SIFON ZA BIDE, BEZ IZLJEVNOG VENTILA

Namjena
Za priključivanje bidea

Karakteristike
Izrađen od PP materijala
Bez izljevnog ventila

Tehnički podaci
Odvodna cijev: Ø 40 mm

Broj artikla: 195414
Težina: 173 g
Pakiranje: 35 kom/SPV

Tehnički crtež

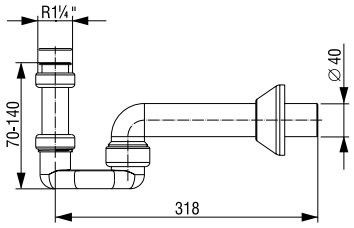

3 838912 140227

SIFON ZA BIDE, REŠETKA Ø 60 mm

Namjena
Za priključivanje bidea

Karakteristike
Izrađen od PP materijala
Rešetke od nehrđajućeg metala

Tehnički podaci
Rešetka od nehrđajućeg metala: Ø 60 mm
Odvodna cijev: Ø 40 mm

Broj artikla: 195537
Težina: 230 g
Pakiranje: 35 kom/SPV

Tehnički crtež

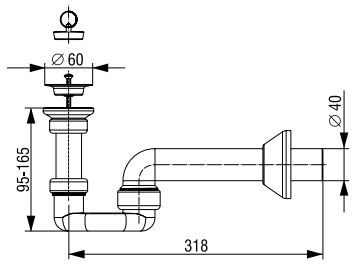

SIFON ZA BIDE, REŠETKA Ø 60 mm

Namjena
Za priključivanje bidea

Karakteristike
Izrađen od PP materijala
Rešetke od nehrđajućeg metala

Tehnički podaci
Rešetka od nehrđajućeg metala: Ø 60 mm
Odvodna cijev: Ø 40 mm

Broj artikla: 196029
Težina: 239 g
Pakiranje: 40 kom/SPV

Tehnički crtež

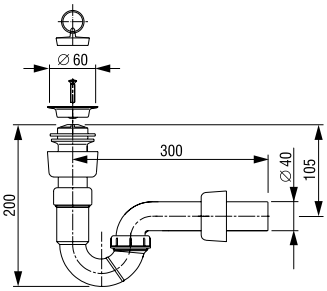

Ø 60

3 838912 235831

IZLJEVNI VENTIL ZA TUŠ KADU, REŠETKA Ø 70 mm, VERTIKALNI IZLJEV

Namjena
Za tuš kadu

Karakteristike
Izrađen od PP materijala
Rešetka od nehrđajućeg metala
Vertikalni izljev

Tehnički podaci
Otvori na tuš kadi: Ø 50 mm
Rešetka od nehrđajućeg metala: Ø 70 mm
Odvodna cijev: Ø 40 mm

Broj artikla: 196950
Težina: 147 g
Pakiranje: 60 kom/SPV

Tehnički crtež

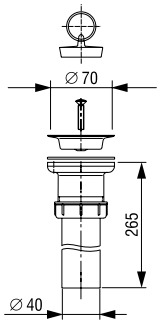

Ø 70

3 838912 582065

SIFON ZA TUŠ KADU

Namjena
Za tuš kadu

Karakteristike
Izrađen od PP materijala
Ukrasni poklopac u kromiranoj izvedbi
Jednostavno čišćenje sifona

Tehnički podaci
Otvori na tuš kadi: Ø 90 mm
Ukrasni poklopac: Ø 115 mm
Odvodna cijev: Ø 40/50 mm

Broj artikla: 195682
Težina: 410 g
Pakiranje: 30 kom/SPV

Tehnički crtež

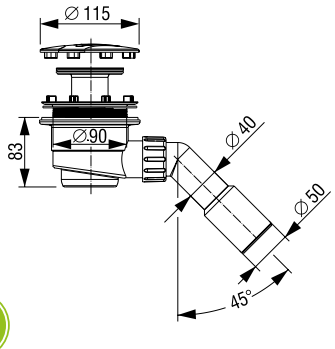

3 838912 148513

SIFON ZA TUŠ KADU

Namjena
Za tuš kadu

Karakteristike
Izrađen od ABS materijala
Ukrasni poklopac u kromiranoj izvedbi
Jednostavno čišćenje sifona

Tehnički podaci
Otvori na tuš kadi: Ø 90 mm
Ukrasni poklopac: Ø 120 mm
Odvodna cijev: Ø 40/50 mm
Protok vode: 34 l/min

Broj artikla: 605926
Težina: 380 g
Pakiranje: 30 kom/kutija (595 x 395 x 425 mm)

Tehnički crtež

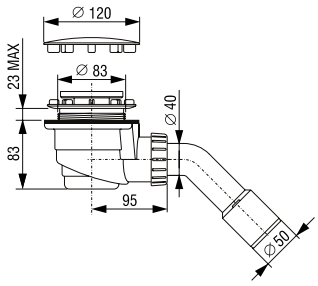

3 838912 028327

3 838912 028303

Broj artikla: 605923
Težina: 290 g
Pakiranje: 50 kom/kutija (595 x 395 x 425 mm)

SIFON ZA TUŠ KADU

Namjena
Za tuš kadu

Karakteristike
Sifon izrađen od ABS materijala
Ukrasni poklopac u kromiranoj izvedbi
Jednostavno čišćenje sifona

Tehnički podaci
Otvori na tuš kadi: Ø 50 mm
Ukrasni poklopac: Ø 82 mm
Odvodna cijev: Ø 40/50 mm
Protok vode: 34 l/min

Tehnički crtež

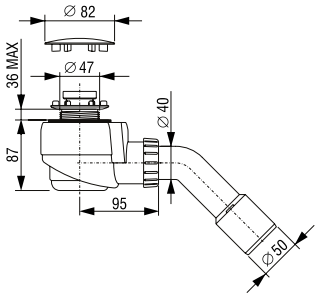

3 838912 498687

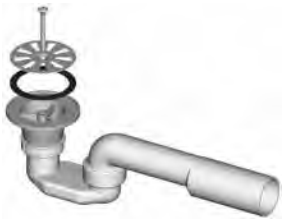

Broj artikla: 196840
Težina: 207 g
Pakiranje: 40 kom/SPV

SIFON ZA TUŠ KADU, REŠETKA Ø 80 mm

Namjena
Za tuš kadu

Karakteristike
Izrađen od PP materijala
Rešetka od nehrđajućeg metala

Tehnički podaci
Otvori na tuš kadi: Ø 60 mm
Ukrasni poklopac: Ø 80 mm
Odvodna cijev: Ø 40/50 mm

Tehnički crtež

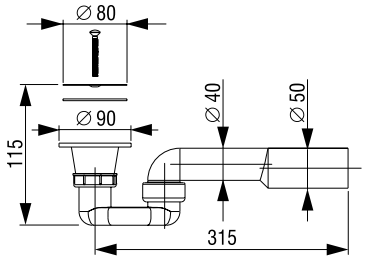

ø 80

3 838912 122612

Broj artikla: 195363
Težina: 203 g
Pakiranje: 40/SPV

SIFON ZA TUŠ KADU

Namjena
Za tuš kadu

Karakteristike
Izrađen od PP materijala
Ukrasni poklopac u kromiranoj izvedbi
Jednostavno čišćenje sifona

Tehnički podaci
Otvori na tuš kadi: Ø 50 mm
Ukrasni poklopac: Ø 75 mm
Odvodna cijev: Ø 40/50 mm

Tehnički crtež

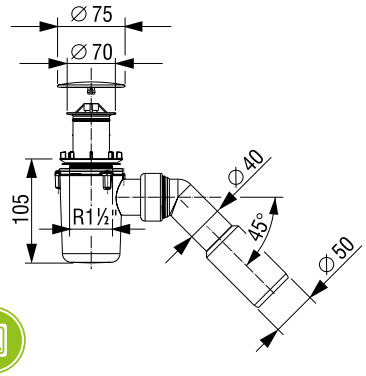

3 838912 238818

Broj artikla: 196031
Težina: 168 g
Pakiranje: 60 kom/SPV

IZLJEVNI VENTIL ZA TUŠ KADU, REŠETKA Ø 70 mm, ODVODNA CIJEV Ø 40 mm

Namjena
Za tuš kadu

Karakteristike
Izrađen od PP materijala
Rešetka od nehrđajućeg metala

Tehnički podaci
Otvor na tuš kadi: Ø 50 mm
Rešetka od nehrđajućeg metala: Ø 70 mm
Odvodna cijev: Ø 40 mm

Tehnički crtež

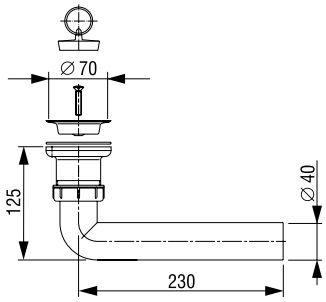

ø 70

IZLJEVNI VENTIL ZA TUŠ KADU, REŠETKA Ø 70 mm, ODVODNA CIJEV Ø 50 mm

Namjena
Za tuš kadu

Karakteristike
Izrađen od PP materijala
Rešetka od nehrđajućeg metala
Manja ugradbena visina

Tehnički podaci
Otvor na tuš kadi: Ø 50 mm
Rešetka od nehrđajućeg metala: Ø 70 mm
Odvodna cijev: Ø 40/50 mm

Broj artikla: 196687
Težina: 160 g
Pakiranje: 60 kom/SPV

Tehnički crtež

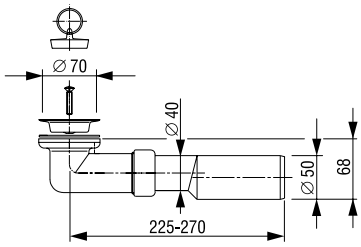

Ø 70

3 838912 493835

SIFON ZA TUŠ KADU, REŠETKA Ø 70 mm

Namjena
Za tuš kadu

Karakteristike
Izrađen od PP materijala
Rešetka od nehrđajućeg metala
Manja ugradbena visina

Tehnički podaci
Otvor na tuš kadi: Ø 50 mm
Rešetka od nehrđajućeg metala: Ø 70 mm
Odvodna cijev: Ø 40/50 mm

Broj artikla: 196028
Težina: 231 g
Pakiranje: 40 kom/SPV

Tehnički crtež

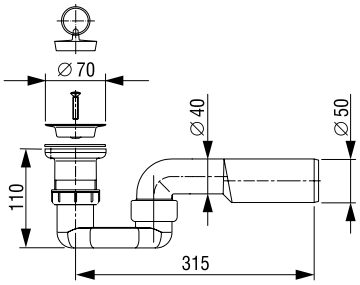

Ø 70

3 838912 235824

SIFON ZA KADU, AUTOMATIK, H = 450 mm, REŠETKA Ø 75 mm

Namjena
Za kadu

Karakteristike
Otvaranje i zatvaranje okretnim mehanizmom
Izrađen od PP materijala
Rešetke od nehrđajućeg metala
Gumb od metala, kromiran
Metalni čep, kromiran

Tehnički podaci
Otvor na kadi: Ø 50 mm
Rešetka: Ø 70 mm
Čep: Ø 45 mm
Povezivanje kablom na povlačenje H = 450 mm
Odvodna cijev: Ø 40/50 mm

Broj artikla: 196663
Težina: 563 g
Pakiranje: 20 kom/SPV

Tehnički crtež

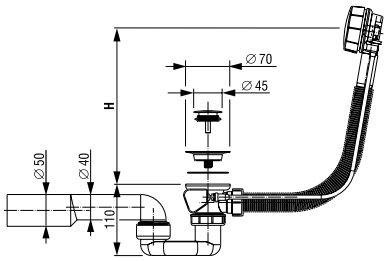

Ø 70

3 838912 492135

SIFON ZA KADU, AUTOMATIK, H = 650 mm, REŠETKA Ø 70 mm

Namjena
Za kadu

Karakteristike
Otvaranje i zatvaranje okretnim mehanizmom
Izrađen od PP materijala
Rešetke od nehrđajućeg metala
Gumb od metala, kromiran
Metalni čep, kromiran

Tehnički podaci
Otvor na kadi: Ø 50 mm
Rešetka: Ø 70 mm
Čep: Ø 45 mm
Povezivanje kablom na povlačenje H = 650 mm
Odvodna cijev: Ø 40/50 mm

Broj artikla: 196915
Težina: 592 g
Pakiranje: 20 kom/SPV

Tehnički crtež

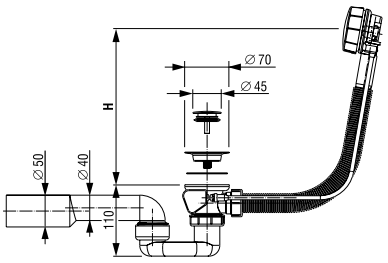

Ø 70

3 838912 502254

3 838912 483195

Broj artikla: 196504
Težina: 366 g
Pakiranje: 25 kom/SPV

SIFON ZA KADU, H = 650 mm , REŠETKA Ø 70 mm

Namjena
Za kadu

Karakteristike
S čepom
Izrađen od PP materijala
Rešetke od nehrđajućeg metala
S preljevom

Tehnički podaci
Otvor na kadi: Ø 50 mm
Rešetka: Ø 70 mm
H = 650 mm
Odvodna cijev: Ø 40 mm

Tehnički crtež

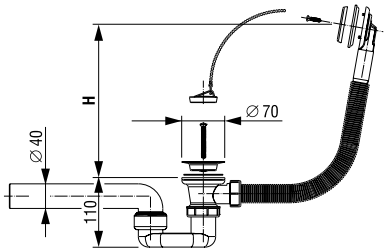

ø 70

3 838912 502261

Broj artikla: 196916
Težina: 580 g
Pakiranje: 20 kom/SPV

SIFON ZA KADU, AUTOMATIK, H = 650 mm, REŠETKA Ø 70 mm

Namjena
Za kadu

Karakteristike
Otvaranje i zatvaranje okretnim mehanizmom
Izrađen od PP materijala
Rešetke od nehrđajućeg metala
Gumb od metala, kromiran
Plastični čep, kromiran

Tehnički podaci
Otvor na kadi: Ø 50 mm
Rešetka: Ø 70 mm
Čep: Ø 70 mm
Povezivanje kablom na povlačenje H = 650 mm
Odvodna cijev: Ø 40/50 mm

Tehnički crtež

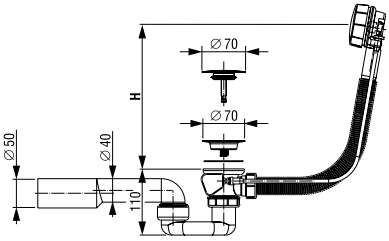

ø 70

3 838912 492142

Broj artikla: 196664
Težina: 548 g
Pakiranje: 20 kom/SPV

SIFON ZA KADU, AUTOMATIK, H = 450 mm, REŠETKA Ø 70 mm

Namjena
Za kadu

Karakteristike
Otvaranje i zatvaranje okretnim mehanizmom
Izrađen od PP materijala
Rešetke od nehrđajućeg metala
Gumb od metala, kromiran
Plastični čep, kromiran

Tehnički podaci
Otvor na kadi: Ø 50 mm
Rešetka: Ø 70 mm
Čep: Ø 70 mm
Povezivanje kablom na povlačenje H = 450 mm
Odvodna cijev: Ø 40/50 mm

Tehnički crtež

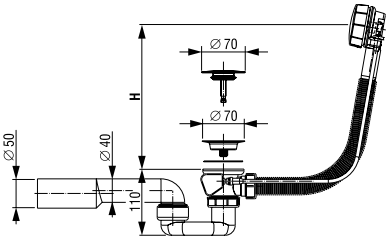

ø 70

3 838912 495549

Broj artikla: 196753
Težina: 352 g
Pakiranje: 25 kom/SPV

SIFON ZA KADU, H = 450 mm, REŠETKA Ø 70 mm

Namjena
Za kadu

Karakteristike
Izrađen od PP materijala
Rešetke od nehrđajućeg metala
S preljevom

Tehnički podaci
Otvor na kadi: Ø 50 mm
Rešetka: Ø 70 mm
H = 450 mm
Odvodna cijev: Ø 40/50 mm

Tehnički crtež

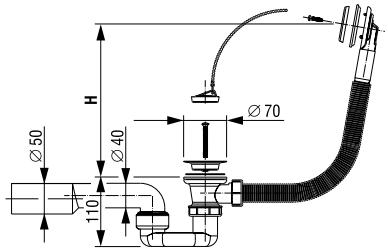

ø 70

IZLJEVNI VENTIL ZA KADU, H = 450 mm, REŠETKA Ø 70 mm

Namjena
Za kadu za kupanje

Karakteristike
S čepom
Izrađen od PP materijala
Rešetke od nehrđajućeg metala
S preljevom

Tehnički podaci
Otvor na kadi za kupanje: Ø 50 mm
Rešetka: Ø 70 mm
H = 450 mm
Odvodna cijev: Ø 40 mm

Broj artikla: 196962
Težina: 289 g
Pakiranje: 30 kom/SPV

Tehnički crtež

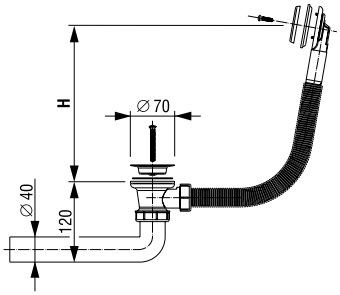

Ø70

3 838912 592026

PODNI SIFON - HORIZONTALNI, REŠETKA 105 x 105 mm, SUHO ZATVARANJE

Namjena
Ugradnja u pod

Karakteristike
Odvodni podni sifon
Podesiva visina sifona
Snažna rešetka od nehrđajućeg metala
Kućište od ABS materijala
Horizontalni odvod

Tehnički podaci
Suho zatvaranje sifona
Visina sifona: od 86 do 120 mm
Rešetka: 105 x 105 mm
Odvodna cijev: Ø 50 mm
Protok vode: 50,5 l/min

Broj artikla: 262770
Težina: 338 g
Pakiranje: 20 kom/kutija
(595 x 395 x 425 mm)

Tehnički crtež

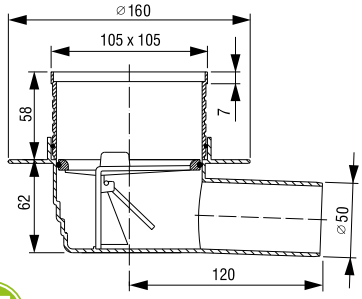

3 838912 018403

PODNI SIFON - HORIZONTALNI, REŠETKA 105 x 105 mm

Namjena
Ugradnja u pod

Karakteristike
Odvodni podni sifon
Podesiva visina sifona
Snažna rešetka od nehrđajućeg metala
Kućište od ABS materijala
Horizontalni odvod

Tehnički podaci
Zatvaranje sifona vodom
Visina sifona: od 86 do 120 mm
Rešetka: 105 x 105 mm
Odvodna cijev: Ø 50 mm
Protok vode: 50,5 l/min

Broj artikla: 262771
Težina: 338 g
Pakiranje: 20 kom/kutija
(595 x 395 x 425 mm)

Tehnički crtež

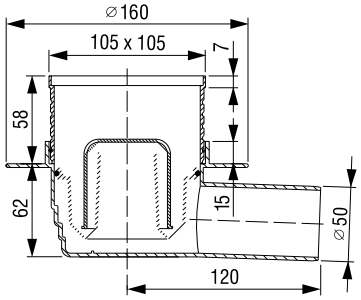

3 838912 018410

PODNI SIFON - VERTIKALNI, REŠETKA 105 x 105 mm

Namjena
Ugradnja u pod

Karakteristike
Odvodni podni sifon
Podesiva visina sifona
Snažna rešetka od nehrđajućeg metala
Kućište od ABS materijala
Vertikalni odvod

Tehnički podaci
Zatvaranje sifona vodom
Rešetka: 105 x 105 mm
Odvodna cijev: Ø 50 mm
Protok vode: 50,5 l/min

Broj artikla: 262776
Težina: 348 g
Pakiranje: 20 kom/kutija
(595 x 395 x 425 mm)

Tehnički crtež

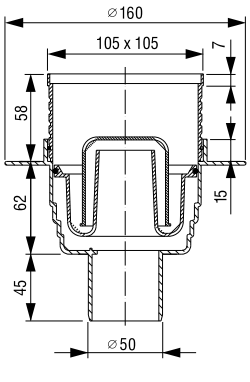

3 838912 018427

3 838912 020215

PODNI SIFON – HORIZONTALNI, PROTOČNI, REŠETKA 105 X 105 mm

Namjena
Ugradnja u pod

Karakteristike
Protočni podni sifon
Podesiva visina sifona
Snažna rešetka od nehrđajućeg metala
Kućište od ABS materijala
Horizontalni odvod

Tehnički podaci
Zatvaranje sifona vodom
Visina sifona: od 86 do 120 mm
Rešetka: 105 x 105 mm
Dovodna cijev: Ø 50 mm
Odvodna cijev: Ø 50 mm
Protok vode: 50,5 l/min

Broj artikla: 351003
Težina: 370 g
Pakiranje: 20 kom/kutija
(595 x 395 x 425 mm)

Tehnički crtež

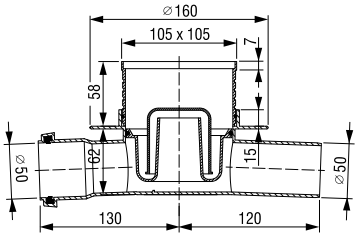

3 838912 111029

PODNI SIFON – HORIZONTALNI, PROTOČNI, REŠETKA 100 X 100 mm

Namjena
Ugradnja u pod

Karakteristike
Protočni podni sifon
Podesiva visina sifona
Snažna rešetka od nehrđajućeg metala
Kućište od PP materijala
Horizontalni odvod

Tehnički podaci
Zatvaranje sifona vodom
Visina sifona: od 110 do 170 mm
Rešetka: 100 x 100 mm
Dovodna cijev: Ø 50 mm
Odvodna cijev: Ø 50 mm

Broj artikla: 195245
Težina: 303 g
Pakiranje: 25 kom/SPV

Tehnički crtež

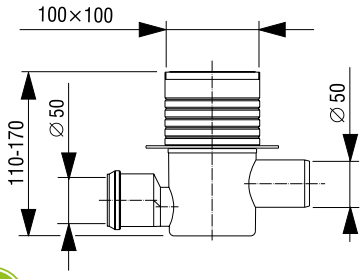

3 838912 111104

PODNI SIFON – HORIZONTALNI, PROTOČNI, REŠETKA 150 X 150 mm

Namjena
Ugradnja u pod

Karakteristike
Protočni podni sifon
Podesiva visina sifona
Snažna rešetka od nehrđajućeg metala
Kućište od PP materijala
Horizontalni odvod

Tehnički podaci
Zatvaranje sifona vodom
Visina sifona: od 110 do 170 mm
Rešetka: 150 x 150 mm
Dovodna cijev: Ø 50 mm
Odvodna cijev: Ø 50 mm

Broj artikla: 195246
Težina: 362 g
Pakiranje: 20 kom/SPV

Tehnički crtež

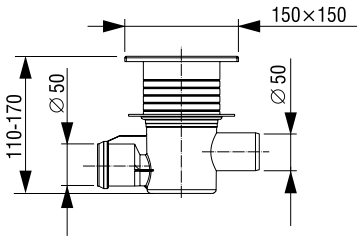

139 REZERVNI DIJELOVI

Tvrtka Fluidmaster d. o. o. vam 25 godina osigurava originalne rezervne dijelove za sve podžbukne i vidljive WC vodokotliće.

141	PODŽBUKNI WC VODOKOTLIĆI
149	VIDLJIVI WC VODOKOTLIĆI
155	OSTALI REZERVNI DIJELOVI I PRIBOR
162	SIFONI

REZERVNI DIJELOVI 25 GODINA

CRTEŽI SASTAVNIH DIJELOVA

PODŽBUKNI VODOKOTLIĆI	VIDLJIVI VODOKOTLIĆI
7522	LAGUNA
7512 (Herkul)	VISION
9012 (Jog)	CIKLON PLUS
9022 (Tornado)	KLASIK
6012	ADRIA
9052 (Mediteran)	CORAL
3800 /380	CRYSTAL
6052	FORTUNA
	LINEA
	LAGUNA DUO
	VISION DUO
	CORAL DUO
	CRYSTAL DUO

PODŽBUKNI WC VODOKOTLIĆ 7522

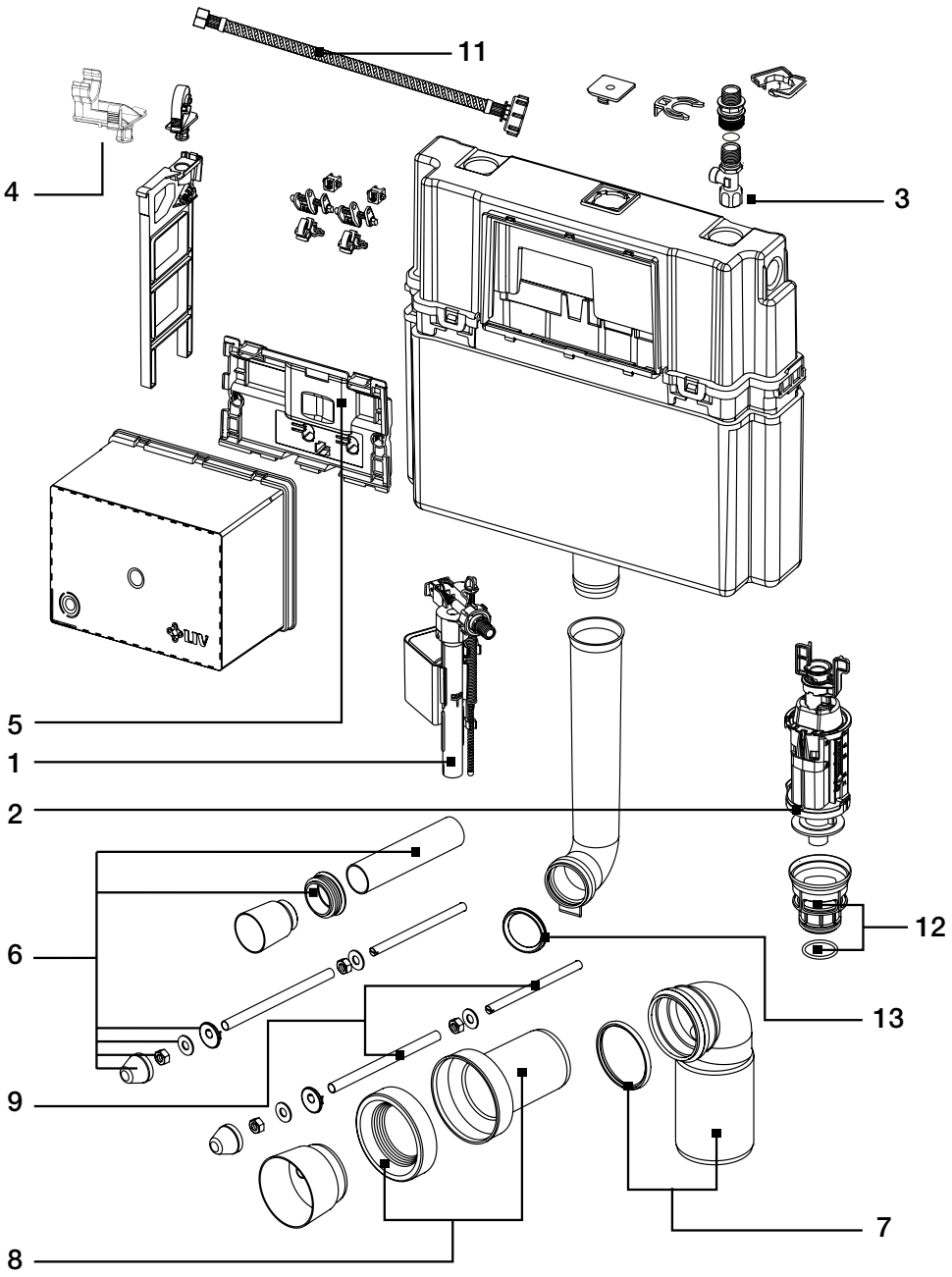

	Opis	Br. artikla	EAN kod
1	Ventil za punjenje HDV, priključak od mesinga G 3/8	229109	3838912011916
1	Ventil za punjenje 747, priključak od mesinga G 3/8	747E-037-P20	3838912063502
2	Ventil za ispiranje Galileo s nosačem	229584	3838912013712
3	Kutni ventil	674879	3838912063267
4	Nosač ventila za punjenje	358719	3838912032423
5	Zaštitni poklopac s mehanizmom, vodokotlić 7512/7522	229583	3838912013705
6	Izljevna cijev Ø 44	195278	3838912115225
7	Koljeno Ø 110/90	195276	3838912115201
8	Izljevna cijev Ø 90 x 167 mm	195277	3838912115218
8	Izljevna cijev Ø 90 x 300 mm	195809	3838912154323
9	Navojne šipke i zaštitne cjevčice	195027	3838912001917
9	Navojne šipke i zaštitne cjevčice FIX	195026	3838912001900
11	Priključna cijevka	674919	3838912063427
12	Nosač ventila za ispiranje, vodokotlić 7522	674914	3838912063434
13	Brtva koljena	229118	3838912012203

PODŽBUKNI WC VODOKOTLIĆ 7512 (HERKUL)

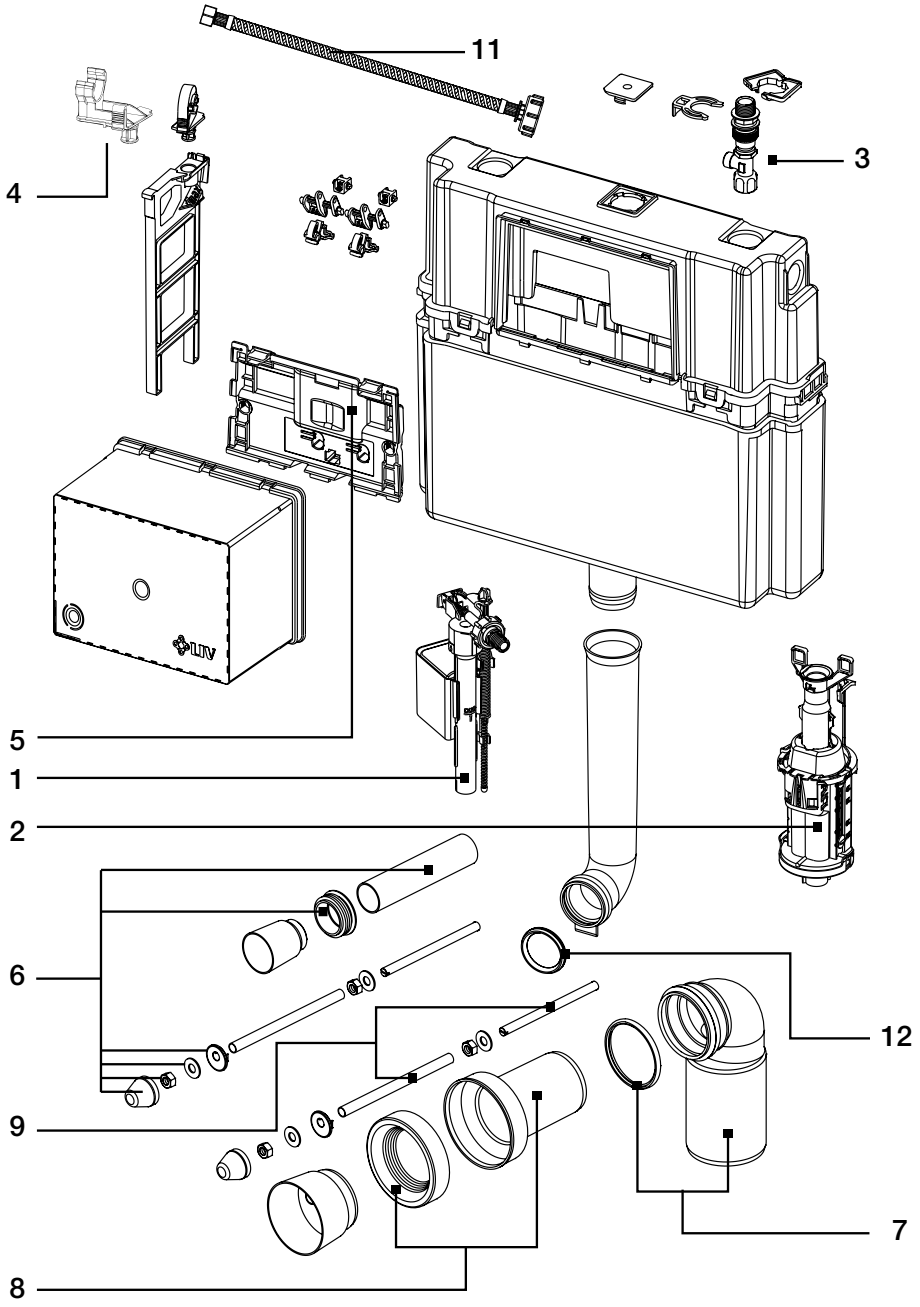

	Opis	Br. artikla	EAN kod
1	Ventil za punjenje HDV, priključak od mesinga G 3/8	229109	3838912011916
1	Ventil za punjenje 747, priključak od mesinga G 3/8	747E-037-P20	3838912063502
2	Ventil za ispiranje Galileo s nosačem	229584	3838912013712
3	Kutni ventil	674879	3838912063267
4	Nosač ventila za punjenje	358719	3838912032423
5	Zaštitni poklopac s mehanizmom, vodokotlić 7512/7522	229583	3838912013705
6	Izljevna cijev Ø 44	195278	3838912115225
7	Koljeno Ø 110/90	195276	3838912115201
8	Izljevna cijev Ø 90 x 167 mm	195277	3838912115218
8	Izljevna cijev Ø 90 x 300 mm	195809	3838912154323
9	Navojne šipke i zaštitne cjevčice	195027	3838912001917
9	Navojne šipke i zaštitne cjevčice FIX	195026	3838912001900
11	Priključna cijevka	674919	3838912063427
12	Brtva koljena	229118	3838912012203

PODŽBUKNI WC VODOKOTLIĆ 9012 (JOG)

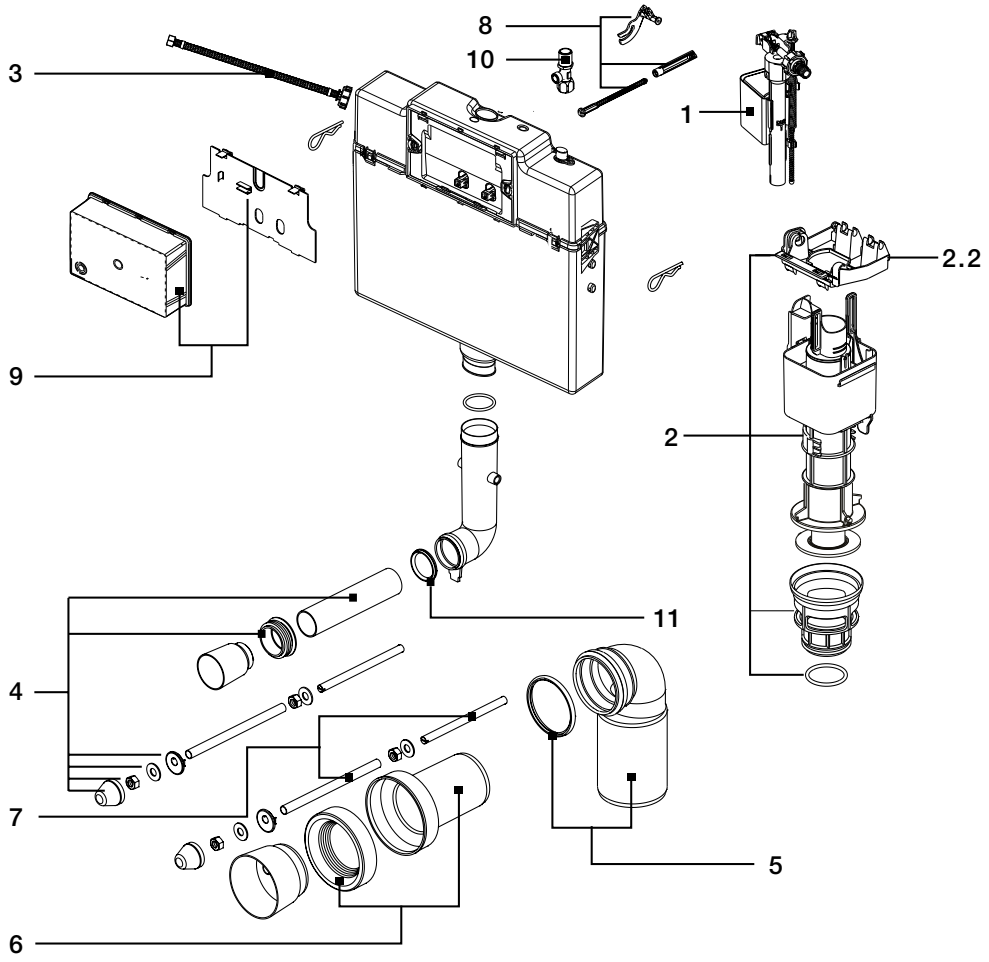

	Opis	Br. artikla	EAN kod
1	Ventil za punjenje HDV, priključak od mesinga G 3/8	229109	3838912011916
2	Ventil za ispiranje, vodokotlić 9012/9022	195028	3838912001924
2.2	Nosač ventila za punjenje	646957	3838912066954
3	Priključna cijev (od 10/2014 dalje)	636859	3838912040022
4	Izljevna cijev Ø 44	195278	3838912115225
5	Koljeno Ø 110/90	195276	3838912115201
6	Izljevna cijev Ø 90 x 167 mm	195277	3838912115218
6	Izljevna cijev Ø 90 x 300 mm	195809	3838912154323
7	Navojne šipke i zaštitne cjevčice	195027	3838912001917
7	Navojne šipke i zaštitne cjevčice FIX	195026	3838912001900
8	Poluga (do 02/2014)*	195281	3838912115324
8	Poluga nova (od 02/2014 dalje)**	321077	3838912019622
9	Zaštita otvora za reviziju, vodokotlić 9012 (Jog)	195044	3838912002624
10	Kutni ventil G 1/2 - G 3/8	674879	3838912063267
11	Brtva koljena	229118	3838912012203

* vodokotlić 9012 (tipke za ispiranje APLITE/APLITE DUO, SELENITE/SELENITE DUO, do 02/2014) i vodokotlić 9022 (tipke za ispiranje TORNADO SOLO/STOP/DUO)

** vodokotlić 9012 (za sve pripadajuće tipke za ispiranje, od 02/2014 dalje)

PODŽBUKNI WC VODOKOTLIĆ 9022 (TORNADO)

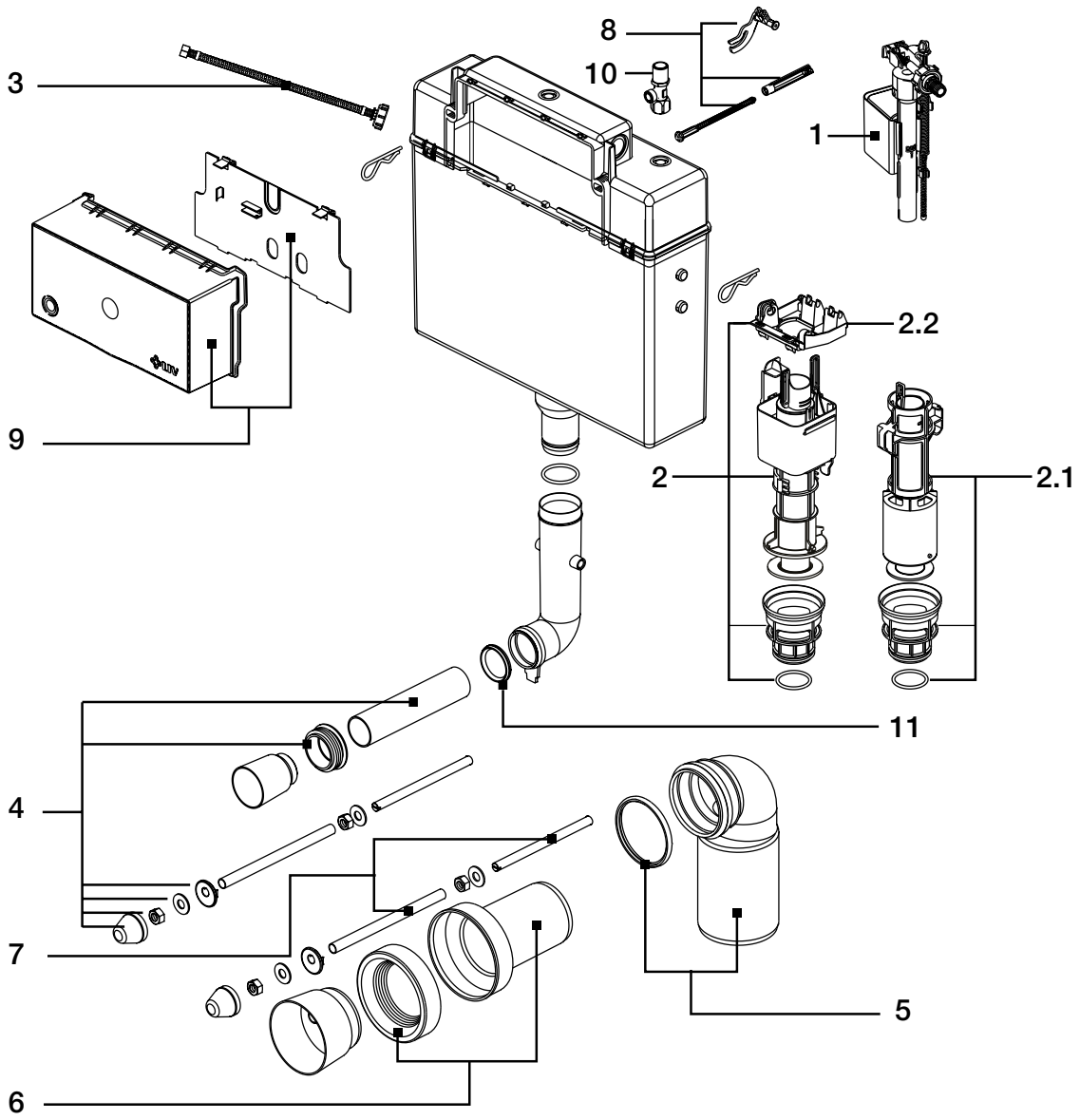

	Opis	Br. artikla	EAN kod
1	Ventil za punjenje HDV, priključak od mesinga G 3/8	229109	3838912011916
2	Ventil za ispiranje, vodokotlić 9012/9022	195028	3838912001924
2.1	Ventil za ispiranje, vodokotlić 9022 (Tornado)	195280	3838912115317
2.2	Nosač ventila za punjenje	646957	3838912066954
3	Priključna cijev (od 10/2014 dalje)	636859	3838912040022
4	Izljevna cijev Ø 44	195278	3838912115225
5	Koljeno Ø 110/90	195276	3838912115201
6	Izljevna cijev Ø 90 x 167 mm	195277	3838912115218
6	Izljevna cijev Ø 90 x 300 mm	195809	3838912154323
7	Navojne šipke i zaštitne cjevčice	195027	3838912001917
7	Navojne šipke i zaštitne cjevčice FIX	195026	3838912001900
8	Poluga	195281	3838912115324
9	Zaštita otvora za reviziju, vodokotlić 9022 (Tornado)	195043	3838912002617
10	Kutni ventil G 1/2 - G 3/8	674879	3838912063267
11	Brtva koljena	229118	3838912012203

PODŽBUKNI WC VODOKOTLIĆ 6012

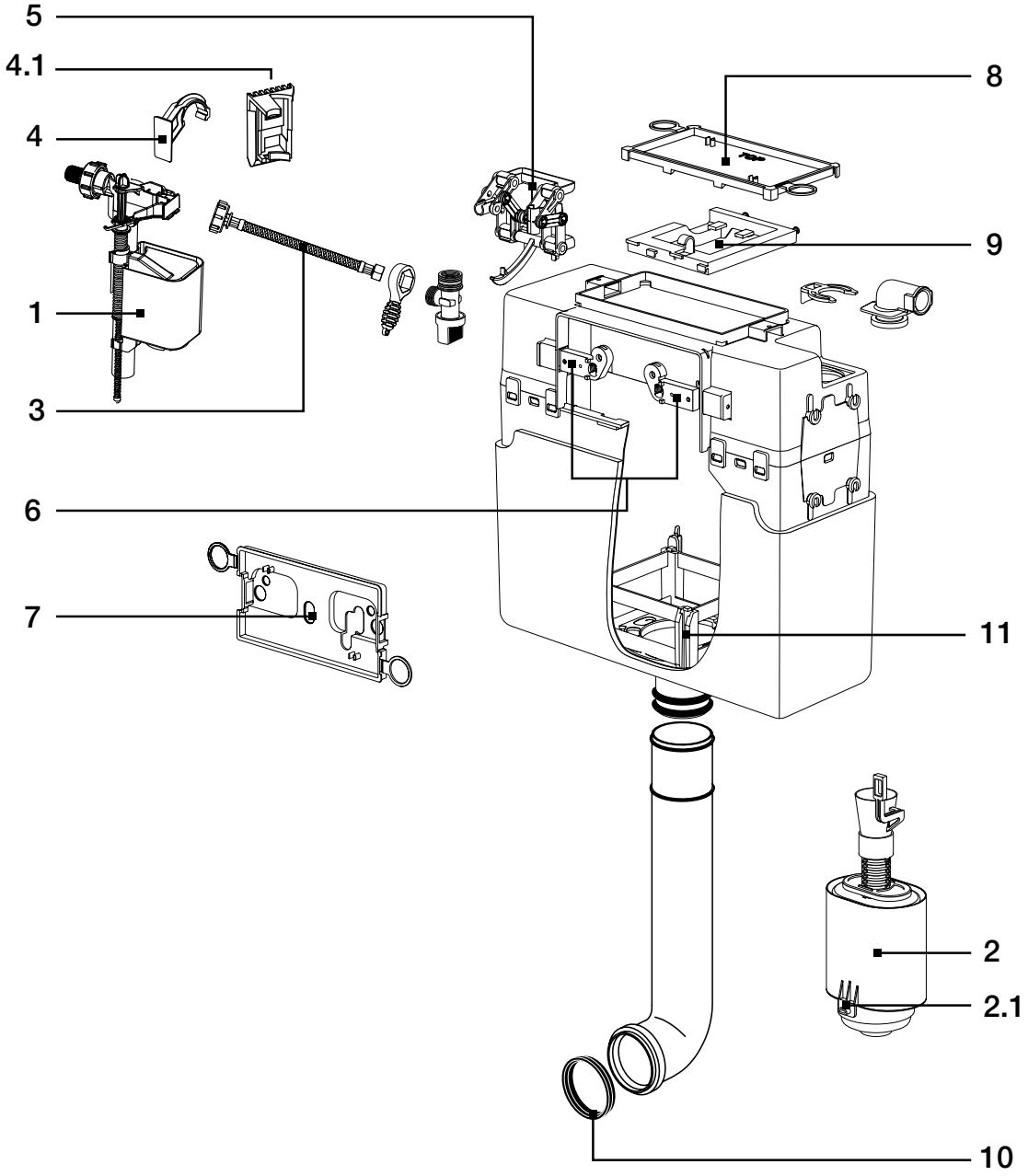

	Opis	Br. artikla	EAN kod
1	Ventil za punjenje HDV, priključak od mesinga G 3/8	229109	3838912011916
2	Ventil za ispiranje	229121	3838912012302
2.1	Brtva ventila za ispiranje	351517	3838912033901
3.	Priključna cijev	636860	3838912040107
4	Držač ventila za punjenje	239299	3838912035806
4.1	Nosač ventila za punjenje (od 04/2014 dalje)	636857	3838912040008
5	Poluga za aktiviranje KL komplet	229124	3838912012326
6	Pričvrsna matica	229115	3838912012104
7	Zaštita otvora za reviziju, prednja	229117*	3838912012128
8	Zaštita otvora za reviziju, gornja	229116	3838912012111
9	Držač ventila za ispiranje	229122	3838912012319
10	Brtva koljena	229118	3838912012203
11	Nosač ventila za ispiranje	365137	3838912037220

* Proizvod je u fazi ukidanja, provjerite dostupnost

PODŽBUKNI WC VODOKOTLIĆ 9052 (MEDITERAN)

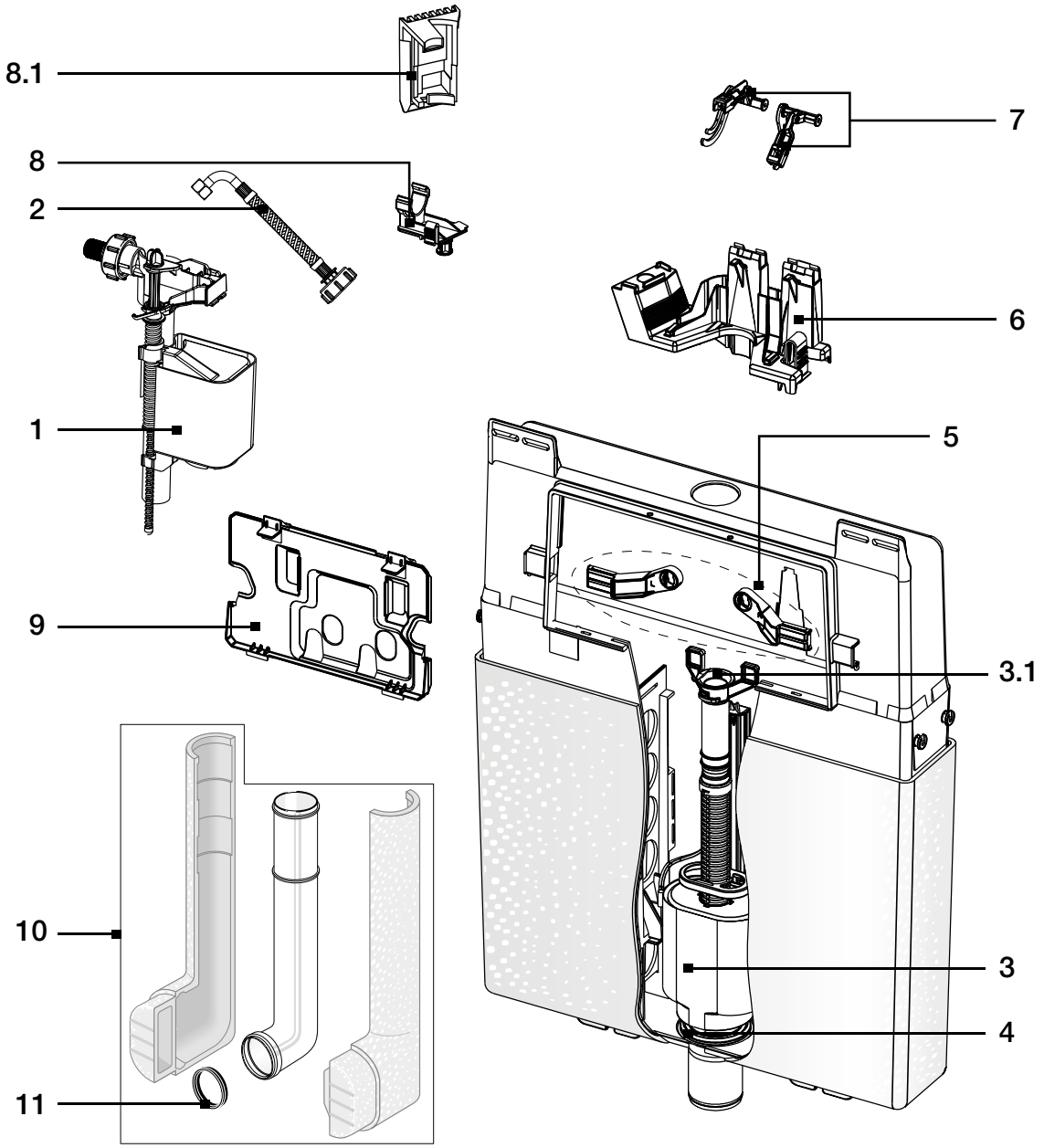

	Opis	Br. artikla	EAN kod
1	Ventil za punjenje HDV, priključak od mesinga G 3/8	229109	3838912011916
2	Priključna kutna cijev	628460	3838912038111
3	Ventil za ispiranje s brtvom	608829	3838912030818
3.1	Spojni dio ventila za ispiranje	675027	3838912064424
4	Brtva ventila za ispiranje	351517	3838912033901
5	Nosač	634517	3838912038128
6	Mostič	608828	3838912030801
7	Poluga	608830	3838912030825
8	Držač ventila za punjenje	358719	3838912032423
8.1	Držač ventila za punjenje (od 04/2014 dalje)	636857	3838912040008
9	Zaštita otvora za reviziju	608826	3838912030726
10	Izljevno koljeno	366307	3838912032607
11	Brtva izljevnog koljena	229118	3838912012203

PODŽBUKNI WC VODOKOTLIĆ 3800 / 380

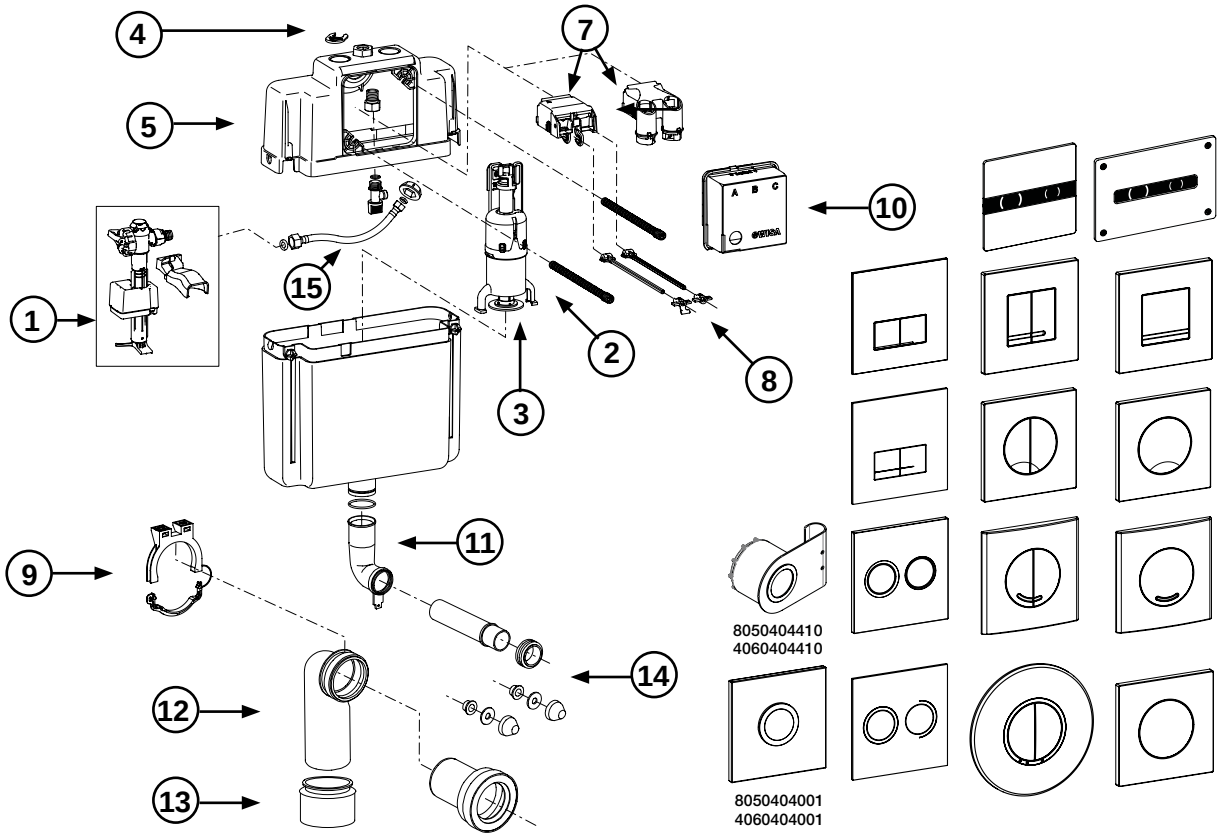

	Opis	Br. artikla
1	Ventil za punjenje 747	747U-063-P20
	Ventil za punjenje HVK, G 3/8 - (vodokotlići proizvedeni do 09/2022)	8035432795
2	Ventil za ispiranje s gumenom brtvom	8050801525FM
	Ventil za ispiranje DUO (u kombinaciji s art. br. 8050404111, 8050404410, 4060404111, 4060404410)	8050801522
3	Gumena brtva ventila za ispiranje 28 x 65 x 3	1411988440
4	Zatezajuća matica	8050887175
5	Poklopac vodokotlića	8050887113
7	Kukasta spona, mehanička	8050390034
	Kukasta spona, pneumatska	8050390032
	Stezaljka DFF s kontrolnom kukom (u kombinaciji s art.br. 8050404111, 8050404410, 4060404111, 4060404410)	8050390052
	Kukasta spona SF (u kombinaciji s art.br. 8050404001, 4060404001)	8050390051
8	Set za pričvršćivanje DF panela	8050390109
9	Nosač za pričvršćivanje odvodnog koljena	8050887097
10	Zaštita otvora za reviziju	8050887145
11	Cijev za ispiranje s nastavkom	8050887355
	Set gumenih brtvi za ispirujuću cijev i izljevno koljeno 90 mm	8050390061
12	Izljevno koljeno PE 90 x 90 mm	8050390090
13	Adapter 90/110 mm	8050390091
14	Standard set za WC priključak, L=230 mm	8050390080
	Extra dugačak set za WC priključak, L=300 mm	8050390081
15	Fleksibilno crijevo za priključak vode	8050802329
	Fleksibilno crijevo za priključak vode iznutra Eurocone	8050802325
	Fleksibilno crijevo za priključak vode G 1/2 iznutra	8050802326

PODŽBUKNI WC VODOKOTLIĆ 6052

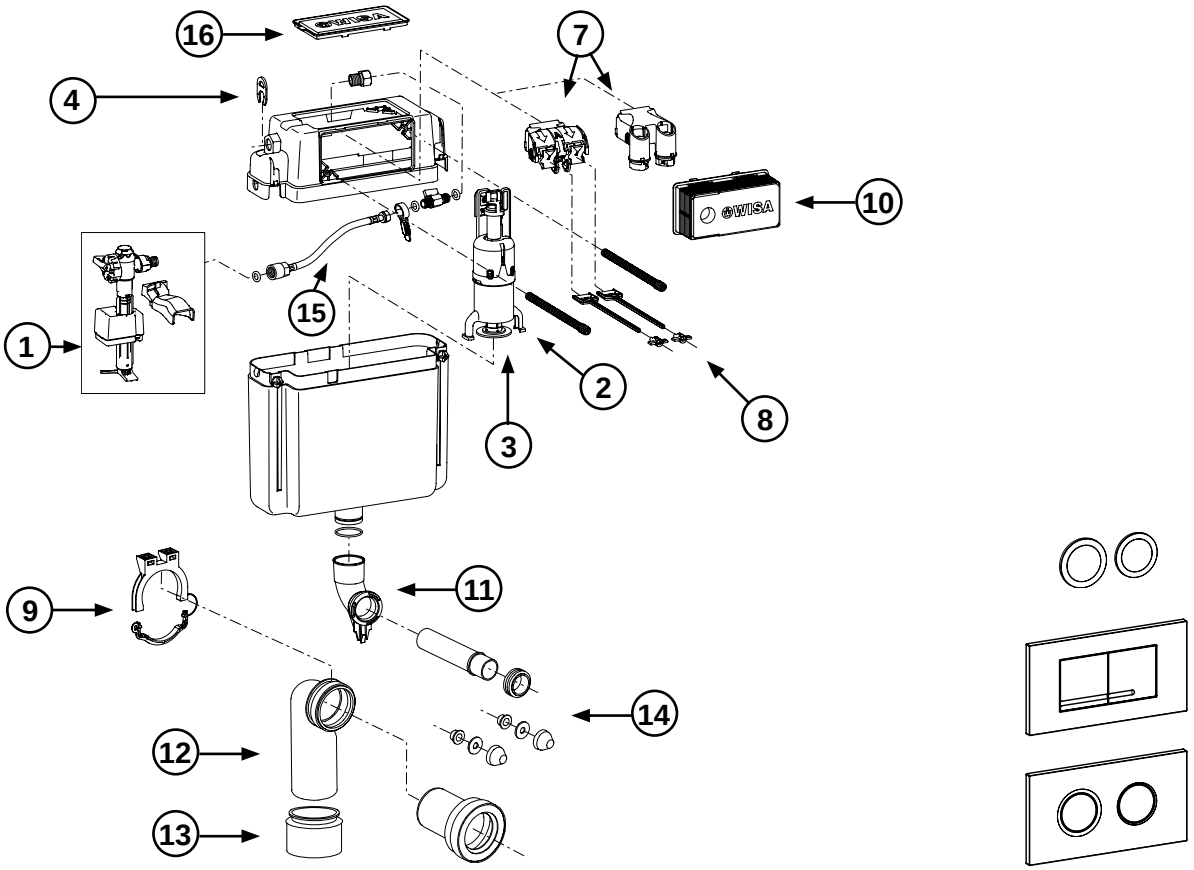

	Opis	Br. artikla
1	Ventil za punjenje 747	747U-063-P20
	Ventil za punjenje HVK, G 3/8 - (vodokotlići proizvedeni do 09/2022)	8035432795
2	Ventil za ispiranje s gumenom brtvom	8050801525FM
	Ventil za ispiranje DFF (u kombinaciji s art.br. 8050404111, 8050404410, 4060404111, 4060404410)	8050801522
3	Gumena brtva ventila za ispiranje 28 x 65 x 3	1411988440
4	Zatezajuća matica	8050887175
7	Kukasta spona, mehanička	8050390031
	Kukasta spona, pneumatska	8050390032
	Stezaljka DFF s kontrolnom kukom (u kombinaciji s art.br. 8050404111, 8050404410, 4060404111 4060404410)	8050390052
8	Set pribadača za pričvršćivanje i označavanje DF panela	8050390111FM
9	Nosač za pričvršćivanje odvodnog koljena	8050887097
10	Zaštita otvora za reviziju, prednja/gornja	8050887169
11	Odvodna cjev	8050887349
	Set gumenih brtvi za odvodnu cijev i izljevno koljeno 90 mm	8050390061
12	Izljevno koljeno PE 90 x 90 mm	8050390090
13	Adapter 90/110 mm	8050390091
14	Standard set za WC priključak, L=230 mm	8050390080
	Extra dugačak set za WC priključak, L=300 mm	8050390081
15	Fleksibilno crijevo priključka vode	8050802332
16	Poklopac, vodokotlić 6052	8050887104

VIDLJIVI WC VODOKOTLIĆI S JEDNOKOLIČINSKIM ISPIRANJEM

Laguna, Vision, Ciklon Plus, Klasik, Adria, Coral

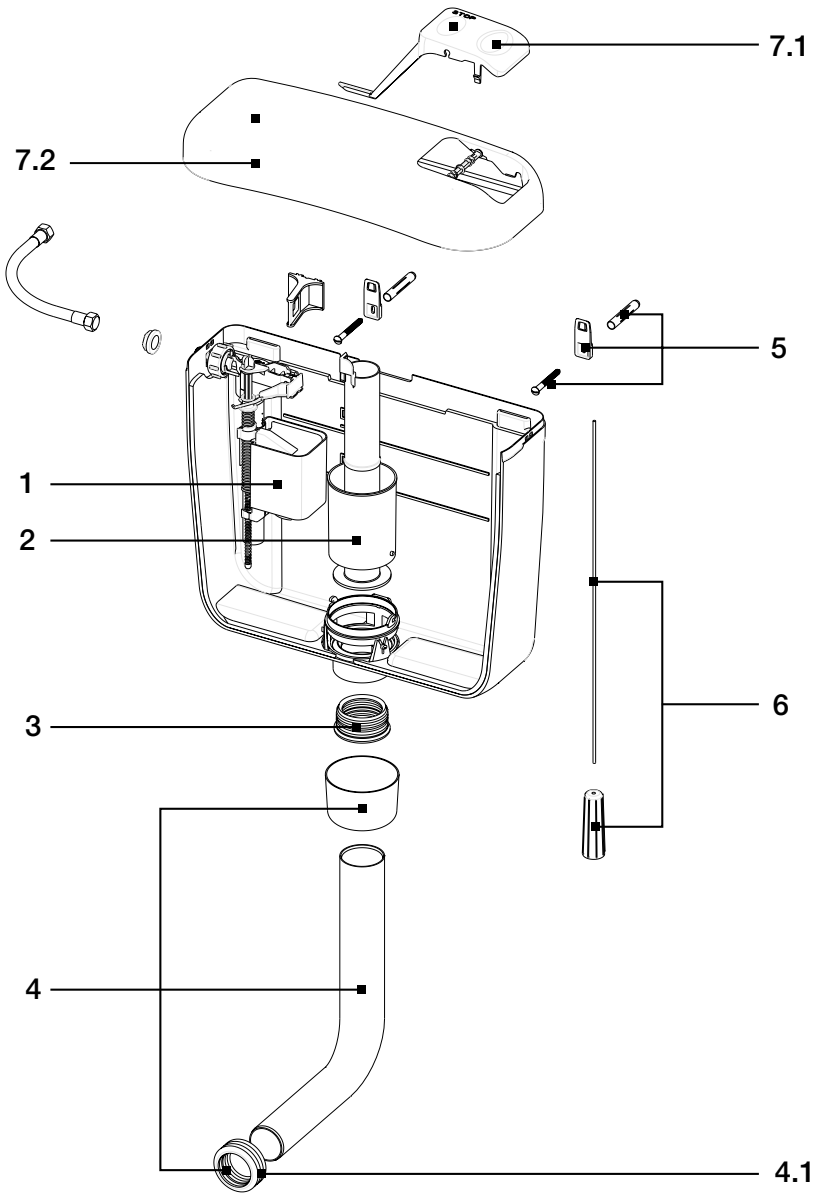

	Opis	Br. artikla	EAN kod
1	Ventil za punjenje HDV, priključak od mesinga G 3/8	229109	3838912011916
2	Ventil za ispiranje, vodokotlići Laguna, Vision, Ciklon Plus, Klasik	195256	3838912111623
2	Ventil za ispiranje, vodokotlić Adria	229112	3838912012005
2	Ventil za ispiranje, vodokotlić Coral	635731	3838912039125
3	Brtva 50/60 za izljev iz vodokotlića	201742	3838912119520
4	Cijev za nisku montažu vodokotlića	195774	3838912152855
4.1	Brtva za školjku Ø 44/55	196907	3838912501905
5	Drška (vijak i uložak)	195191	3838912102300
6	Ručica s poteznim lančićem	196903	3838912501813
7.1	Gumb, vodokotlić Laguna, bijeli	196906	3838912501882
7.1	Gumb, vodokotlić Vision, bijeli	195285	3838912115522
7.1	Gumb, vodokotlić Ciklon Plus, bijeli	195374	3838912123817
7.1	Gumb, vodokotlić Klasik, bijeli	195837	3838912155719
7.1	Gumb, vodokotlić Adria, bijeli	229107	3838912011824
7.1	Gumb, vodokotlić Coral, bijeli	635727	3838912038821
7.2	Poklopac, vodokotlić Coral/Coral Duo, bijeli	635728	3838912038920
7.2	Poklopac, vodokotlić Adria, bijeli	229106	3838912011817
7.2	Poklopac, vodokotlić Laguna/Laguna Duo, bijeli	253102	3838912016607
7.2	Poklopac, vodokotlić Vision/Vision Duo, bijeli	253332	3838912016614
7.2	Poklopac, vodokotlić Klasik, bijeli	667129	3838912050908

VIDLJIVI WC VODOKOTLIĆ S JEDNOKOLIČINSKIM ISPIRANJEM

Crystal

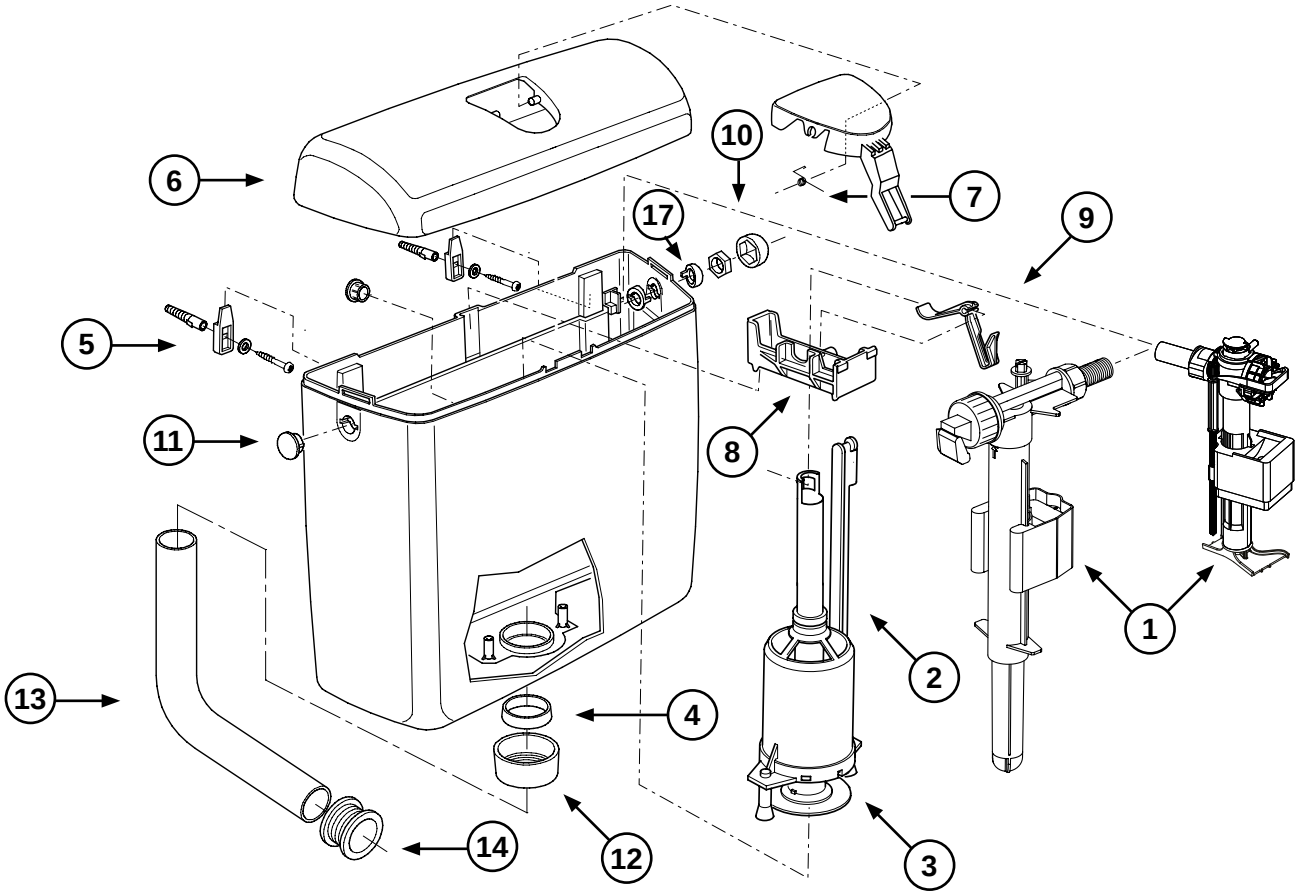

	Opis	Br. artikla
1	Ventil za punjenje 747	747E-065-P20
	Ventil za punjenje HVK, G 3/8	8035432795
2	Ventil za ispiranje s gumenom brtvom	8050800507
3	Gumena brtva ventila za ispiranje	1411988440
4	Brtva cijevi za ispiranje	8050882450
5	Alat za pričvršćivanje cijevi za ispiranje s brtvom (8050882450)	8050800078
6	Poklopac s tipkom za aktivaciju ispiranja, vodokotlić Crystal, bijeli	8050410801
7	Opruga za aktivacijsku tipku	1401980620
8	Mostić, vodokotlić Crystal	8050883652
9	Poluga, vodokotlić Crystal	8050883653
10	Kapa matice poklopca, bijela	8050882382
11	Završna maska, bijela	8050883750
12	Matica cijevi za ispiranje, bijela	8050882430
13	Cijev za ispiranje 230 x 210, bijela	8050110101
14	Priključak cijevi za ispiranje	8050985530
17	Distancer, bijeli	8050883620

VIDLJIVI WC VODOKOTLIĆ S JEDNOKOLIČINSKIM ISPIRANJEM

Fortuna

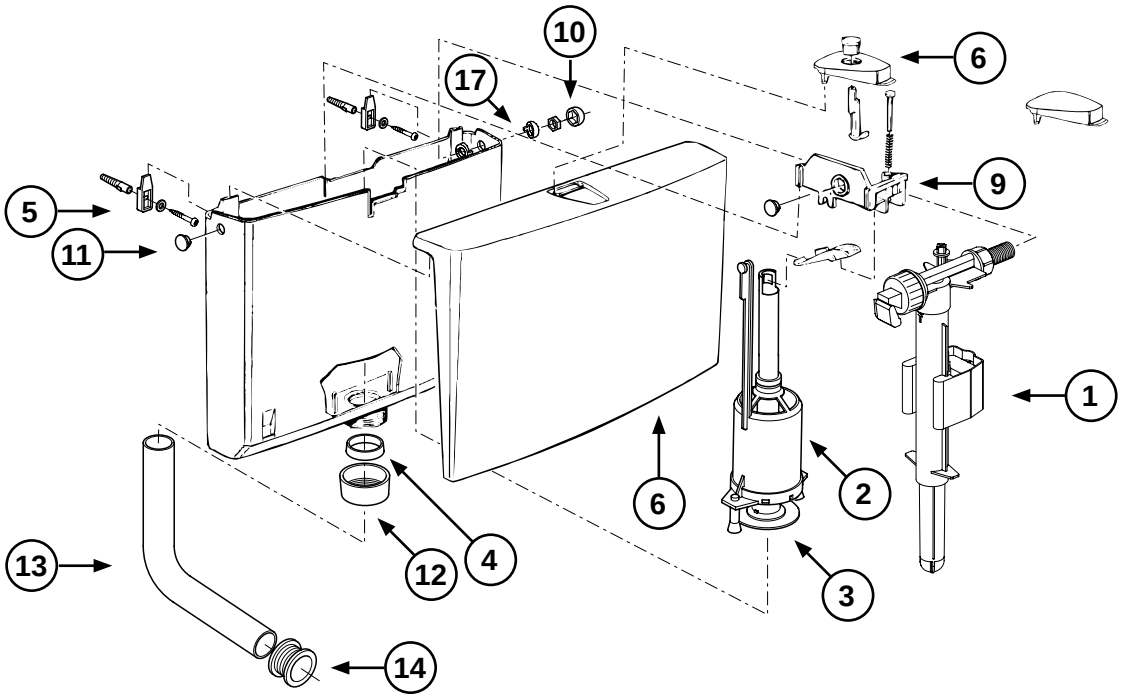

	Opis	Br. artikla	EAN kod
1	Ventil za punjenje HVK, G 3/8	8035432795	8711778074460
2	Ventil za ispiranje s gumenom brtvom	8050800504	8711778017146
3	Gumena brtva ventila za ispiranje 28 x 65 x 3	1411988440	8711778164833
4	Brtva za cijev za ispiranje	8050882450	8711778164871
5	Alat za pričvršćivanje cijevi za ispiranje s brtvom	8050800078	8711778016446
6	Pokopac s tipkom za aktivaciju ispiranja, vodokotlić Fortuna, bijeli	8050411201	8711778107151
9	Mostić, vodokotlić Fortuna	8050800198FM	3838912065308
10	Poklopac matice, bijeli	8050882382	8711778017795
11	Završna maska, bijela	8050882480	8711778018013
12	Matica cijevi za ispiranje, bijela	8050882430	8711778017849
13	Cijev za ispiranje 230 x 210, bijela	8050110101	8711778003101
14	Priključak cijevi za ispiranje	8050985530	8711778164895
17	Distancer, bijeli	8050882490	8711778018082

VIDLJIVI WC VODOKOTLIĆ S JEDNOKOLIČINSKIM ISPIRANJEM

Linea

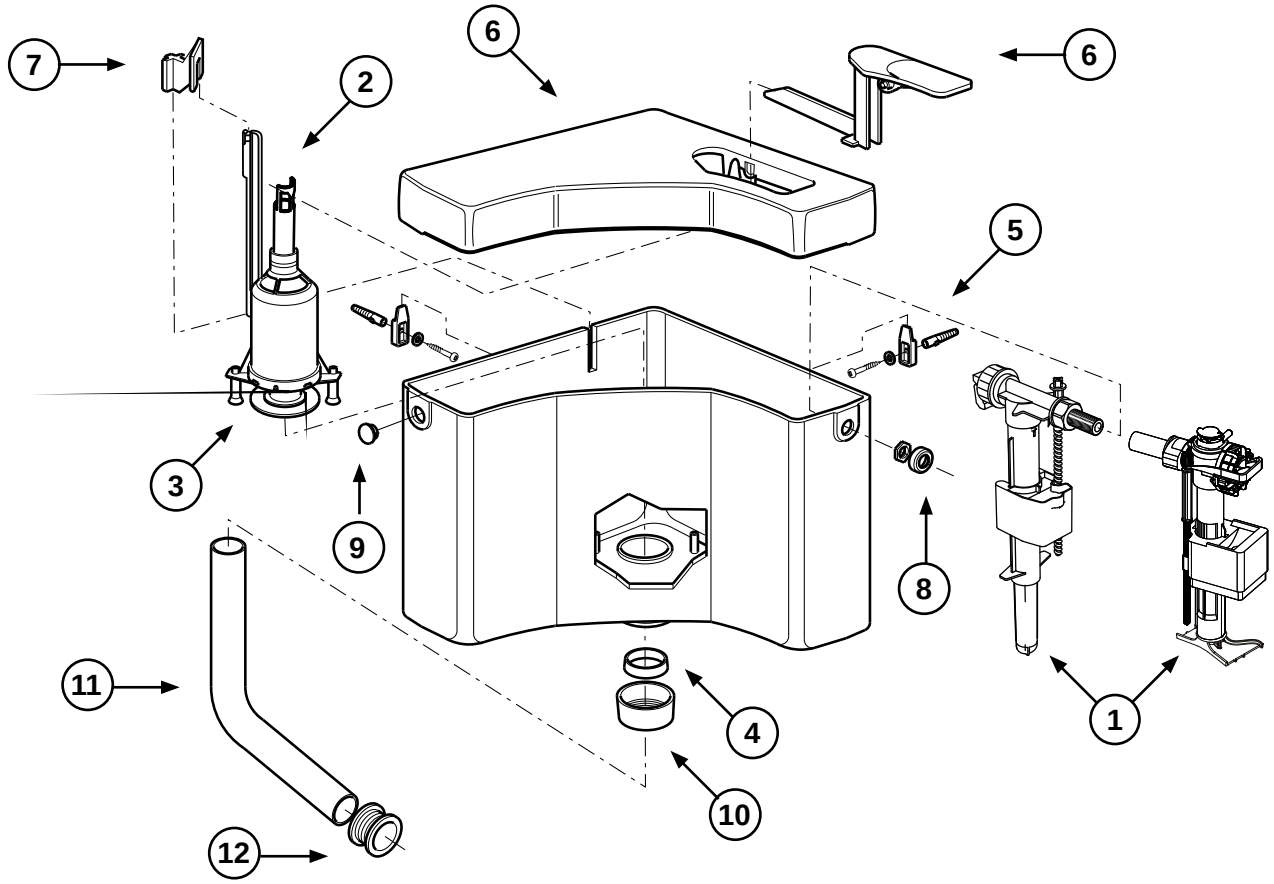

	Opis	Br. artikla
1	Ventil za punjenje 747	747E-065-P20
	Ventil za punjenje HVK, G 3/8	8035432795
2	Ventil za ispiranje s gumenom brtvom	8050800500
3	Gumena brtva ventila za ispiranje 28 x 65 x 3	1411988440
4	Brtva cijevi za ispiranje	8050882450
5	Alat za pričvršćivanje cijevi za ispiranje s brtvom	8050800078
6	Poklopac s tipkom za aktivaciju ispiranja, vodokotlić Linea, bijeli	8050410401
7	Mostić, vodokotlić Linea	8050887076
8	Kapa matice poklopca, bijela	8050882382
9	Završna maska, bijela	8050882480
10	Matica za cijev za ispiranje, bijela	8050882430
11	Cijev za ispiranje 230 x 210, bijela	8050110101
12	Priključak cijevi za ispiranje	8050985530

VIDLJIVI WC VODOKOTLIĆI S DVOKOLIČINSKIM ISPIRANJEM

Laguna duo, Vision duo, Coral duo

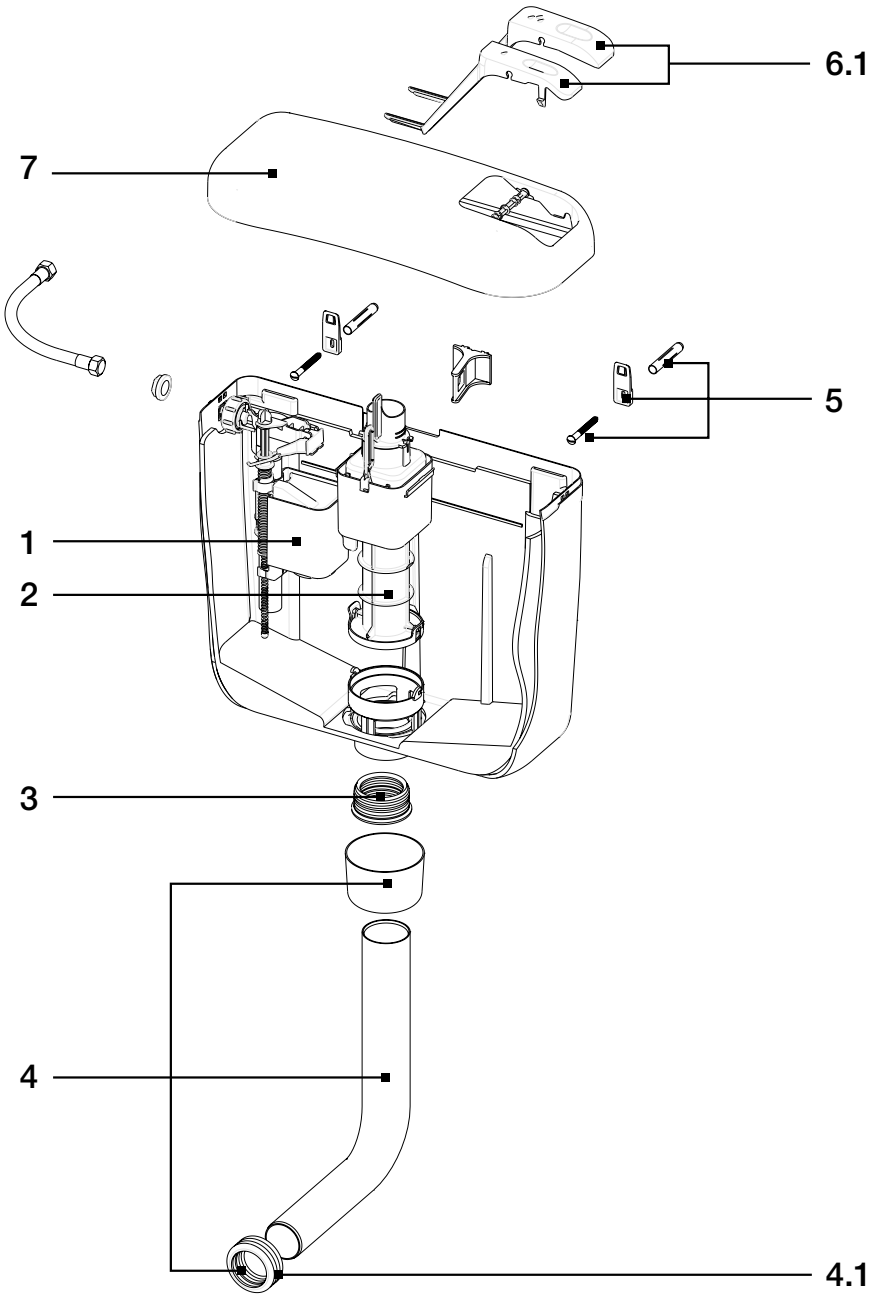

* - slika je simbolna

	Opis	Br. artikla	EAN kod
1	Ventil za punjenje HDV, priključak od mesinga G 3/8	229109	3838912011916
2	Ventil za ispiranje, vodokotlić Laguna Duo i Vision Duo	195624	3838912146212
2	Ventil za ispiranje, vodokotlić Coral Duo	635737	3838912039620
3	Brtva 50/60 za izljev iz vodokotlića	201742	3838912119520
4	Cijev za nisku montažu vodokotlića	195774	3838912152855
4.1	Brtva za školjku Ø 44/55	196907	3838912501905
5	Drška (vijak i uložak)	195191	3838912102300
6.1	Gumb, vodokotlić Laguna Duo, bijeli	195875	3838912157119
6.1	Gumb, vodokotlić Vision Duo, bijeli	208913	3838912002600
6.1	Gumb, vodokotlić Coral Duo, bijeli	635726	3838912039811
7	Poklopac, vodokotlić Laguna/Laguna Duo, bijeli	253102	3838912016607
7	Poklopac, vodokotlić Vision/Vision Duo, bijeli	253332	3838912016614
7	Poklopac, vodokotlić Coral, Coral Duo, bijeli	635728	3838912038920

VIDLJIVI WC VODOKOTLIĆ S DVOKOLIČINSKIM ISPIRANJEM

Crystal Duo

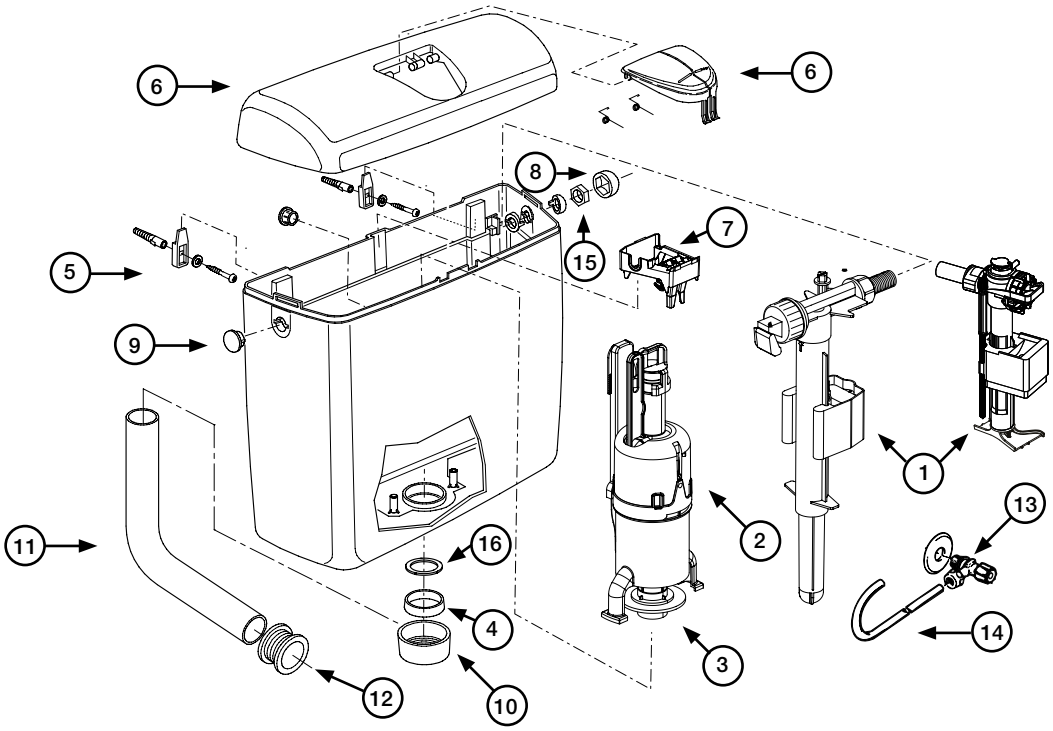

	Opis	Br. artikla	EAN kod
1	Ventil za punjenje 747	747E-065-P20	8681282659562
1	Ventil za punjenje HVK, G 3/8	8035432795	8711778074460
2	Ventil za ispiranje s gumenom brtvom	8050801531	8711778219984
3	Gumena brtva ventila za ispiranje	8035390111	8711778117945
4	Brtva cijevi za ispiranje	8050882450	8711778164871
5	Alat za pričvršćivanje cijevi za ispiranje s brtvom	8050800078	8711778016446
6	Poklopac s tipkom za aktivaciju ispiranjavodokotlić Crystal Duo, bijeli	8050410901	8711778107120
7	Mostić	8050390127	8711778221444
8	Kapa matice poklopca, bijela	8050882382	8711778017795
9	Završna maska, bijela	8050883750	8711778021181
10	Matica za cijev za ispiranje, bijela	8050882430	8711778017849
11	Cijev za nisku montažu vodokotlića, bijela	674830	3838912063250
12	Priključak cijevi za ispiranje	8050985530	8711778164895
13	Kutni ventil	1403987112	8711778001633
14	Priključna cijev	1405987118	8711778002562
15	Distancer, bijeli	8050883620	8711778020900
16	Regulator mlaza	8050887196	8711778125605

VENTIL ZA PUNJENJE 747, priključak od mesinga G 3/8

Broj artikla:
747E-037-P20
Pakiranje: 20 kom/karton

Namjena
Prikladno za ugradbene i vidljive vodokotliće
Prikladno za keramičke vodokotliće

Značajke
Trajni, kompaktan hidraulični ventil za punjenje s bočnim priključkom
Prikladno za visoki i niski tlak (u priključku je dodan regulator)
Iznimno tih rad (klasa 1)
Brzo punjenje
Vijak za prilagođavanje razine vode
Antikorozivni materijal
Jedinstveni mehanizam za samočišćenje ventila
Brza i jednostavna montaža
Dokazana i pouzdana kvaliteta
Konzistentan rad
Priložene upute za upotrebu

Tehničke značajke
Priključak od mesinga G 3/8 x 39 mm

3 838912 063502

Tehnički crtež

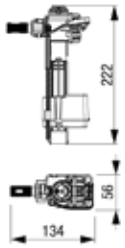

VENTIL ZA PUNJENJE 747, priključak od mesinga G 1/2

Broj artikla:
747U-038-P20
Pakiranje: 20 kom/karton

Namjena
Prikladno za ugradbene i vidljive vodokotliće
Prikladno za keramičke vodokotliće

Značajke
Trajni, kompaktan hidraulični ventil za punjenje s bočnim priključkom
Prikladno za visoki i niski tlak (u priključku je dodan regulator)
Iznimno tih rad (klasa 1)
Brzo punjenje
Vijak za prilagođavanje razine vode
Antikorozivni materijal
Jedinstveni mehanizam za samočišćenje ventila
Brza i jednostavna montaža
Dokazana i pouzdana kvaliteta
Konzistentan rad
Priložene upute za upotrebu

Tehničke značajke
Priključak od mesinga G 1/2 x 44 mm

3 838912 063519

Tehnički crtež

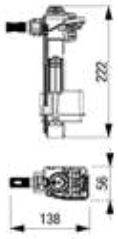

VENTIL ZA PUNJENJE 400, priključak od mesinga G 3/8

Broj artikla:
400E-025-P25
Pakiranje: 25 kom/karton

Namjena
Prikladan za vidljive plastične i keramičke vodokotliće s donjim priključkom dotoka vode

Značajke
Ventil s donjim priključkom
Ventil podesiv po visini (230 – 355 mm)
Prikladno za visoki i niski tlak
Iznimno tih rad (klasa 1)
Brzo punjenje
Jedinstveni mehanizam za samočišćenje ventila
Brza i jednostavna montaža
Dokazana i pouzdana kvaliteta
Konzistentan rad
Priložene upute za upotrebu

Tehničke značajke
Priključak od mesinga G 3/8 x 43 mm

3 838912 063458

Tehnički crtež

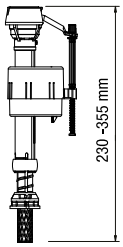

VENTIL ZA PUNJENJE 400, priključak od mesinga G 1/2

Broj artikla:
400U-026-P25
Pakiranje: 25 kom/karton

Namjena
Prikladan za vidljive plastične i keramičke vodokotliće s donjim priključkom dotoka vode

Značajke
Ventil s donjim priključkom
Ventil podesiv po visini (230 – 355 mm)
Prikladno za visoki i niski tlak
Iznimno tih rad (klasa 1)
Brzo punjenje
Jedinstveni mehanizam za samočišćenje ventila
Brza i jednostavna montaža
Dokazana i pouzdana kvaliteta
Konzistentan rad
Priložene upute za upotrebu

Tehničke značajke
Priključak od mesinga G 1/2 x 50 mm

3 838912 063472

Tehnički crtež

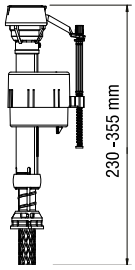

VENTIL ZA PUNJENJE, priključak od plastike G 3/8

Broj artikla:
400E-027-P25
Pakiranje: 25 kom/karton

Namjena
Prikladan za vidljive plastične i keramičke vodokotliće s donjim priključkom dotoka vode

Značajke
Ventil s donjim priključkom
Ventil podesiv po visini (230 – 355 mm)
Prikladno za visoki i niski tlak
Iznimno tih rad (klasa 1)
Brzo punjenje
Jedinstveni mehanizam za samočišćenje ventila
Brza i jednostavna montaža
Dokazana i pouzdana kvaliteta
Konzistentan rad
Priložene upute za upotrebu

Tehničke značajke
Priključak od plastike G 3/8 x 43 mm

3 838912 063465

Tehnički crtež

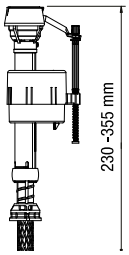

VENTIL ZA PUNJENJE HDV, priključak od mesinga G 3/8

Broj artikla:
229109
Pakiranje: 40 kom/karton

Namjena
Prikladno za ugradbene i vidljive vodokotliće

Značajke
Trajni, iznimno robustan mehanički ventil za punjenje s bočnim priključkom
Otporan na male čestice u dovodnoj vodi
Iznimno tih rad (klasa 1)
Brzo punjenje
Vijak za prilagođavanje razine vode
Brza i jednostavna montaža
Dokazana i pouzdana kvaliteta
Konzistentan rad
Priložene upute za upotrebu

Tehničke značajke
Priključak od mesinga G 3/8 x 21 mm

3 838912 011916

Tehnički crtež

VENTIL ZA PUNJENJE, priključak od mesinga G 3/8

Broj artikla:
8035432795
Pakiranje: 36 kom/karton

Namjena
Prikladno za ugradbene i vidljive vodokotliće

Značajke
Trajni hidraulični ventil za punjenje s bočnim priključkom
Iznimno tih rad (klasa 1)
Brzo punjenje
Vijak za prilagođavanje razine vode
Teleskopska cijev
Brza i jednostavna montaža
Dokazana i pouzdana kvaliteta
Konzistentan rad
Priložene upute za upotrebu

Tehničke značajke
Priključak od mesinga G 3/8 x 33 mm

Tehnički crtež

8 711778 074460

BRTVA VENTILA ZA ISPIRANJE, silikon

Broj artikla: 196909

Za podžbukne vodokotliće:
WC 7512/7522, WC 9012, WC 9022

Za vidljive WC vodokotliće:
LAGUNA, LAGUNA DUO, LAGUNA MONOBLOCK, LAGUNA SENSO, VISION, VISION DUO, VISION MONOBLOCK, CORAL, CORAL DUO, CIKLON, CIKLON PLUS

Pakiranje: 50 kom/NZ9

Tehnički crtež

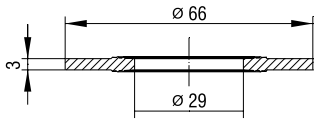

3 838912 501929

SET RUČKA S KONOPCEM ZA VISOKU MONTAŽU

Broj artikla: 196903
Pakiranje: 50 kom/NZ9

3 838912 501813

OBUJMICA

Broj artikla: 195190
Pakiranje: 30 kom/NZ9

Proizvod sadrži
Obujmica
Vijak in tipla

3 838912 102218

KOLJENO Ø 40/44

Broj artikla: 196912
Pakiranje: 25 kom/NZ8

Tehnički crtež

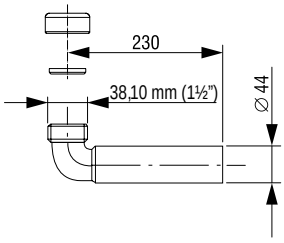

3 838912 502032

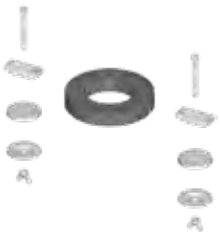

VISION MONOBLOCK SET

Broj artikla: 195255
Pakiranje: 25 kom/NZ9

Proizvod sadrži
Elementi za pričvršćivanje vodokotlića
Brtva i vijci

3 838912 111616

REDUKCIJSKA ČAHURA (MATICA I BRTVA)

Broj artikla: 196902
Pakiranje: 20 kom/NZ9

3 838912 501783

Tehnički crtež

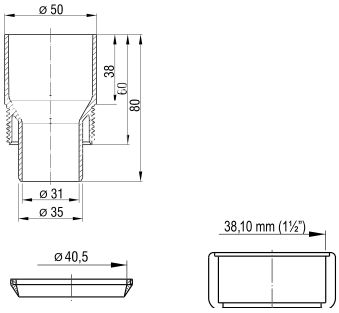

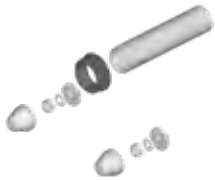

ODVODNA CIJEV Ø 44

Broj artikla: 195278
Pakiranje: 25 kom/NZ8

Proizvod sadrži
Set odvodne cijevi, brtve za školjku i materijal za pričvršćivanje školjke

3 838912 115225

Tehnički crtež

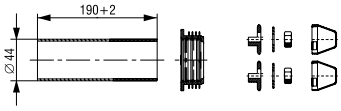

PRODUŽETAK Ø 45/44 × 380 mm

Broj artikla: 195025
Pakiranje: 25 kom/NZ1

3 838912 001825

Tehnički crtež

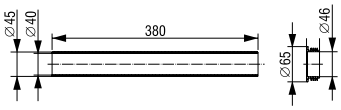

CIJEV ZA VISOKU MONTAŽU VODOKOTLIĆA

Broj artikla: 196911
Pakiranje: 30 kom/karton

Proizvod sadrži
Cijev, nosači cijevi i brtve

3 838912 502025

Tehnički crtež

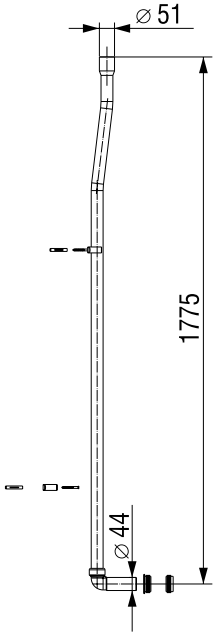

CIJEV ZA NISKU MONTAŽU VODOKOTLIĆA, L = 550 mm

Broj artikla: 645165
Pakiranje: 12 kom/karton

3 838912 010308

Tehnički crtež

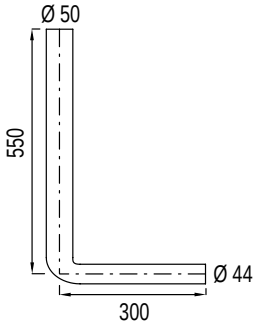

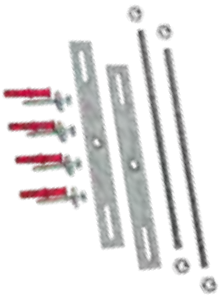

STABILIZACIJSKI SET

Broj artikla: 363298

Način ugradnje
Za dodatno pričvršćivanje u slučaju potrebe po povečanoj nosivosti školjke

Proizvod sadrži
Priložen cjelokupni materijal za ugradnju i pričvršćivanje
Vijci i sidra

3 838912 031815

BRTVA ZA ŠKOLJKU Ø 44/48

Broj artikla: 196908

Pakiranje: 50 kom/NZ8
Težina: 18 g

3 838912 501912

Tehnički crtež

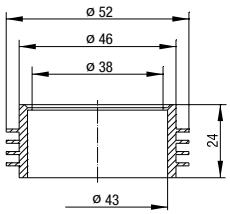

TIPKE ZA ISPIRANJE TORNADO SOLO I TORNADO STOP za jednokoličinsko ispiranje

Tipka za ispiranje TORNADO DUO, za dvokoličinsko ispiranje

Tornado Solo

Tehnički crtež

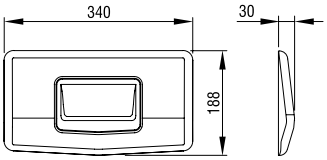

Tornado Stop

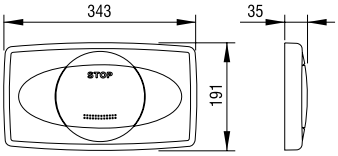

Tornado Duo

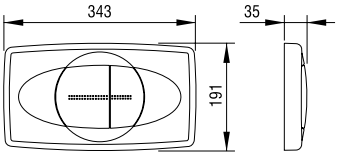

Način ugradnje
Montaža na podžbukne WC vodokotliće

Karakteristike
Kvalitetan materijal visoko kvalitetna plastika
Za montažu nije potrebna upotreba alata

Tehnički podaci
Za dvokoličinsko ispiranje (Tornado Duo)
Za jednokoličinsko ispiranje (Tornado Solo ili Tornado Stop)
Tipka za ispiranje jednokoličinskog ispiranja ima funkciju prekida ispiranja
Aktiviranje sprijeda

Proizvod sadrži
Priloženi svi dijelovi potrebni za montažu tipke za ispiranje
Nosivi okvir
Elementi za pričvršćivanje
Vijci za regulaciju

Odgovara vodokotlićima 9021 (Tornado start-stop), 9022 (Tornado duo)

Izvedba	Boja	Ident	EAN kod
Tornado Duo	bijela	195387	3838912126108
Tornado Duo	matirani krom	195521	3838912137524
Tornado Duo	sjajni krom	195520	3838912137517
Tornado Stop	bijela	195385	3838912126016
* Tornado Stop	matirani krom	195519	3838912137203
* Tornado Stop	sjajni krom	195518	3838912137128
Tornado Solo	bijela	196739	3838912495303
* Tornado Solo	matirani krom	196768	3838912496072
* Tornado Solo	sjajni krom	196767	3838912496065

Pakiranje: 4/omot (365 x 210 x 185 mm)

* Proizvod je u fazi ukidanja, provjerite dostupnost

SET PRODUŽENIH VIJKA ZA REGULACIJU TIPKI ZA ISPIRANJE

Broj artikla: 665728

Karakteristike
Za upotrebu kod debljine zida 80-150 mm
Za tipke za ispiranje Ruby, Caro, Zircon, Circle, Tempo, Beat, Key, Tune, Aplite Duo, Dots Duo, Selenite Duo, Ovate Duo

Proizvod sadrži
Produžene elemente za fiksiranje i aktivaciju

3 838912 043603

PRIBOR TIPKE ZA ISPIRANJE

Broj artikla: 323299

Pribor tipke za ispiranje Ruby, Caro, Zircon, Circle, Tempo, Beat, Key, Tune, Aplite Duo, Dots Duo, Selenite Duo, Ovate Duo

3 838912 033604

OPAL UR

Način ugradnje
Za aktivaciju ispiranja i ugradnju na LIV-FIX pisoare

Karakteristike
Materijal: visoko kvalitetna plastika
Boja: bijela
Za LIV-FIX element za pisoar (broj artikla 8050452757)

Posebne karakteristike
Jednostavna montaža i servis

Proizvod sadrži
Cjelokupni materijal za pričvršćivanje

Izvedba	Boja	Broj artikla	EAN kod
Opal UR	bijela	7030418201	8711778216402

Tehnički crtež

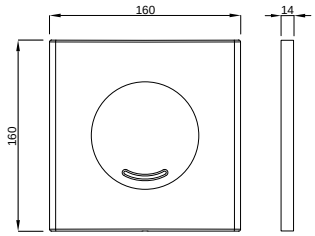

br. artikla: 7030418201

Tehnički crtež

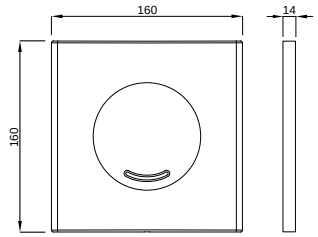

br. artikla: 4060418231

br. artikla: 4060418251

VERIA UR

Način ugradnje
Za aktivaciju ispiranja i ugradnju na LIV-FIX pisoare

Karakteristike
Materijal: visoko kvalitetna plastika
Boja: krom matirana, krom sjajna
Za LIV-FIX element za pisoar (broj artikla 8050452757)

Posebne karakteristike
Jednostavna montaža i servis

Proizvod sadrži
Cjelokupni materijal za pričvršćivanje

Izvedba	Boja	Broj artikla	EAN kod
Veria UR	krom matirana	4060418231	8711778213142
Veria UR	krom sjajna	4060418251	8711778213159

Pakiranje: 20 kom/karton

Tehnički crtež

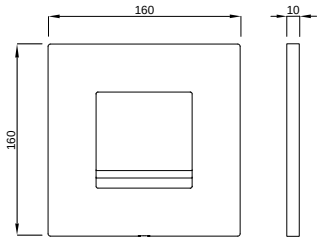

br. artikla: 7030418001

ONYX UR

Način ugradnje
Za aktivaciju ispiranja i ugradnju na LIV-FIX pisoare

Karakteristike
Materijal: visoko kvalitetna plastika
Boja: bijela
Za LIV-FIX element za pisoar (broj artikla 8050452757)

Posebne karakteristike
Jednostavna montaža i servis

Proizvod sadrži
Cjelokupni materijal za pričvršćivanje

Izvedba	Boja	Broj artikla	EAN kod
Onyx UR	bijela	7030418001	8711778216419

ARTE UR

Način ugradnje
Za aktivaciju ispiranja i ugradnju na LIV-FIX pisoare

Karakteristike
Materijal: visoko kvalitetna plastika
Boja: krom matirana, krom sjajna
Za LIV-FIX element za pisoar (broj artikla 8050452757)

Posebne karakteristike
Jednostavna montaža i servis

Proizvod sadrži
Cjelokupni materijal za pričvršćivanje

Izvedba	Boja	Broj artikla	EAN kod
* Arte UR	krom matirana	4060418031	8711778213067
* Arte UR	krom sjajna	4060418051	8711778213074

* Proizvod je u fazi ukidanja, provjerite dostupnost

Pakiranje: 20 kom/karton

Tehnički crtež

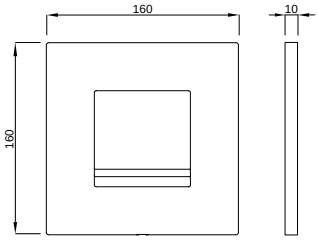

br. artikla: 4060418031

br. artikla: 4060418051

ARTE UR METAL

Način ugradnje
Za aktivaciju ispiranja i ugradnju na LIV-FIX pisoare

Karakteristike
Materijal: lijevani cink
Boja: bijela, krom matirana, krom sjajna
Za LIV-FIX element za pisoar (broj artikla 8050452757)

Posebne karakteristike
Jednostavna montaža i servis

Proizvod sadrži
Cjelokupni materijal za pričvršćivanje

Izvedba	Boja	Broj artikla	EAN koda
* Arte UR Metal	bijela	4060418601	8711778213166
* Arte UR Metal	krom matirana	4060418631	8711778213173
* Arte UR Metal	krom sijajna	4060418651	8711778213180

* Proizvod je u fazi ukidanja, provjerite dostupnost

Pakiranje: 20 kom/karton

Tehnički crtež

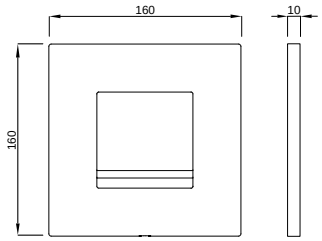

br. artikla: 4060418601

br. artikla: 4060418631

br. artikla: 4060418651

ČEP, Ø 70 mm, AUTOMATIK
Za kadu za kupanje

Broj artikla: 196777
Težina: 39 g
Pakiranje: 10 kom/NZ-9

3 838912 496409

Tehnički crtež

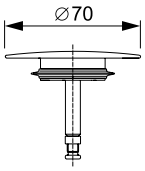

ČEP, Ø 45 mm, AUTOMATIK
Za kadu za kupanje

Broj artikla: 196897
Težina: 54 g
Pakiranje: 10 kom/NZ-10

3 838912 501707

Tehnički crtež

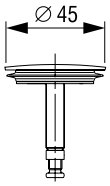

PLASTIČNI ČEP Ø 45,5 mm
Za sudoper

Broj artikla: 196894
Težina: 15 g
Pakiranje: 50 kom/NZ-9

3 838912 501677

Tehnički crtež

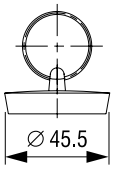

PLASTIČNI ČEP Ø 38 mm
Za umivaonik

Broj artikla: 196895
Težina: 12 g
Pakiranje: 50 kom/NZ-9

3 838912 501684

Tehnički crtež

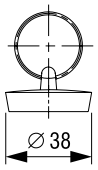

REŠETKA Ø 70 mm
Za sudoper

Broj artikla: 196898
Težina: 39 g
Pakiranje: 50 kom/NZ-9

3 838912 501714

Tehnički crtež

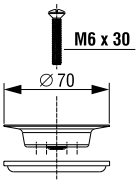

REŠETKA Ø 60 mm
Za sudoper

Broj artikla: 195220
Težina: 30 g
Pakiranje: 50 kom/NZ-9

3 838912 108616

Tehnički crtež

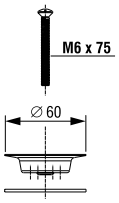

GUMENA BRTVA, Ø 40/54 mm
Za umivaonik

Broj artikla: 195513
Težina: 32 g
Pakiranje: 50 kom/NZ-8

3 838912 136503

Tehnički crtež

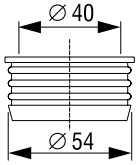

BRTVA SIFONA ZA PISOAR Ø 56/65 mm
Za pisoar

Broj artikla: 195209
Težina: 52 g
Pakiranje: 25 kom/NZ-9

3 838912 105417

Tehnički crtež

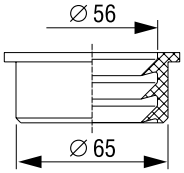

MATICA Ø 40 mm
Za sudoper

Broj artikla: 195210
Težina: 12 g
Pakiranje: 25 kom/NZ-9

3 838912 105424

Tehnički crtež

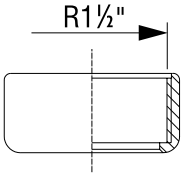

PRAVOKUTNA BRTVA 62 x 38 mm
Za sudoper

Broj artikla: 195388
Težina: 8 g
Pakiranje: 20 kom/NZ-1

3 838912 126207

Tehnički crtež

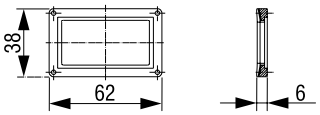

BRTVA 60/42 mm
Za umivaonik

Broj artikla: 195884
Težina: 7 g
Pakiranje: 20 kom/NZ-10

3 838912 157508

Tehnički crtež

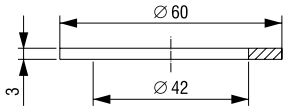

BRTVA ZA "KRUŠKU" SIFONA Ø 100 mm
Za sifon

Broj artikla: 195196
Težina: 4 g
Pakiranje: 20 kom/NZ-10

3 838912 102720

Tehnički crtež

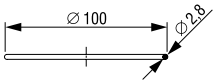

BRTVA – ZATVOR Ø 30 mm
Za umivaonik

Broj artikla: 195986
Težina: 10 g
Pakiranje: 20 kom/NZ-10

3 838912 161321

Tehnički crtež

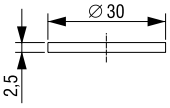

KONUSNA BRTVA Ø 40 mm
Univerzalni

Broj artikla: 195773
Težina: 10 g
Pakiranje: 20 kom/NZ-9

3 838912 152817

Tehnički crtež

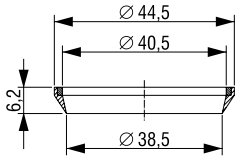

KONUSNA BRTVA Ø 30 mm
Za umivaonik

Broj artikla: 195218
Težina: 3 g
Pakiranje: 50 kom/NZ-9

3 838912 108524

Tehnički crtež

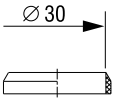

PLOSNATA BRTVA Ø 36/44 mm
Za izljevni ventil

Broj artikla: 195193
Težina: 3 g
Pakiranje: 50 kom/NZ-9

3 838912 102621

Tehnički crtež

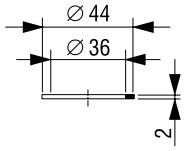

KONUSNA BRTVA Ø 24 mm

Za umivaonik

Broj artikla: 195368
Težina: 4 g
Pakiranje: 20 kom/NZ-10

3 838912 123206

Tehnički crtež

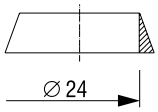

BRTVA ZA SIFON S "KRUŠKOM" Ø 65 mm

Za sudoper

Broj artikla: 195369
Težina: 2 g
Pakiranje: 20 kom/NZ-10

3 838912 123213

Tehnički crtež

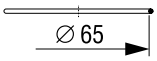

POLUKRUŽNA BRTVA Ø 70 mm

Za izljevni ventil

Broj artikla: 195192
Težina: 11 g
Pakiranje: 50 kom/NZ-9

3 838912 102614

Tehnički crtež

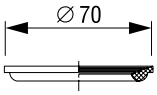

BRTVA GUMBA, Ø 44 mm, AUTOMATIK

Za kadu za kupanje

Broj artikla: 195223
Težina: 4 g
Pakiranje: 20 kom/NZ-10

3 838912 108722

Tehnički crtež

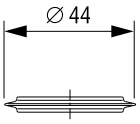

BRTVA Ø 85/60 mm

Za tuš kadu

Broj artikla: 195885
Težina: 15 g
Pakiranje: 20 kom/NZ-10

3 838912 157515

Tehnički crtež

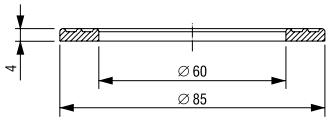

GIBLJIVA CIJEV S RAVNIM PRIKLJUČCIMA

Za sudoper

Broj artikla: 196551
Težina: 127 g
Pakiranje: 50 kom/SPV

3 838912 488008

Tehnički crtež

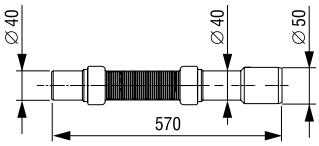

GIBLJIVA CIJEV S PRIKLJUČNIM KOLJENOM S RUBOM

Za sudoper

Broj artikla: 196678
Težina: 149 g
Pakiranje: 50 kom/SPV

3 838912 493149

Tehnički crtež

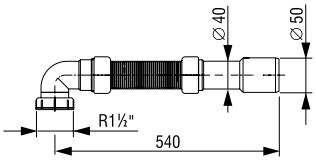

GIBLJIVA CIJEV S PRIKLJUČNIM KOLJENOM

Za sudoper

Broj artikla: 196550
Težina: 133 g
Pakiranje: 50 kom/SPV

3 838912 487995

Tehnički crtež

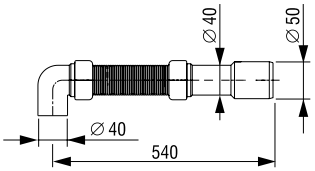

DVOSTRANI NASTAVAK, BRTVA, GUMA Ø 40/54 mm

Univerzalni

Broj artikla: 195514
Težina: 118 g
Pakiranje: 40 kom/NZ-8

3 838912 136510

Tehnički crtež

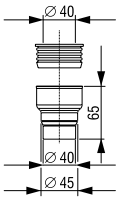

PRODUŽETAK ZA SIFON ZA PERILICU RUBLJA

Za perilicu rublja

Broj artikla: 195613
Težina: 27 g
Pakiranje: 20 kom/NZ-9

3 838912 145727

Tehnički crtež

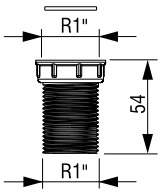

ČEP S LANČIĆEM ZA KADU

Za kadu

Broj artikla: 196896
Težina: 27 g
Pakiranje: 50 kom/NZ-9

3 838912 501691

Tehnički crtež

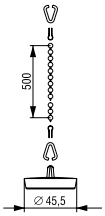

UKRASNI POKLOPAC SIFONA ZA TUŠ KADU Ø 115 mm

Za tuš kadu

Broj artikla: 238593
Težina: 74 g
Pakiranje: 20 kom/NZ-9

3 838912 013910

UKRASNI POKLOPAC SIFONA ZA TUŠ KADU Ø 75 mm

Za tuš kadu

Broj artikla: 670097
Težina: 75 g
Pakiranje: 30 kom/NZ-9

3 838912 060884

Tehnički crtež

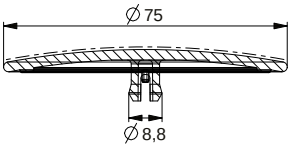

PRIKLJUČAK ZA PERILICU RUBLJA KOMPLET

Za perilicu rublja

Broj artikla: 197039
Težina: 18 g
Pakiranje: 100 kom/NZ-8

3 838912 654137

Tehnički crtež

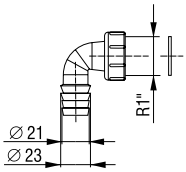

RAVNA CIJEV Ø 40 mm

Univerzalni

Broj artikla: 195269
Težina: 67 g
Pakiranje: 50 kom/NZ-9

3 838912 113726

Tehnički crtež

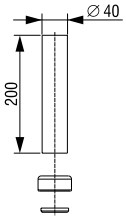

CIJEV S NAVOJEM Ø 40 mm

Za sudoper

Broj artikla: 195997
Težina: 50 g
Pakiranje: 50 kom/NZ7

3 838912 171894

Tehnički crtež

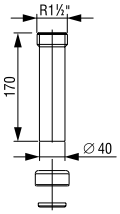

CIJEV S RUBOM Ø 40 mm

Za sudoper

Broj artikla: 195197
Težina: 64 g
Pakiranje: 50 kom/NZ-7

3 838912 102805

Tehnički crtež

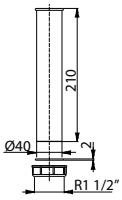

PRODUŽETAK Ø 40 mm s jednim priključkom za perilicu posuđa

Za sudoper

Broj artikla: 195217
Težina: 94 g
Pakiranje: 25 kom/NZ-1

3 838912 108517

Tehnički crtež

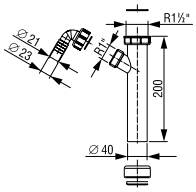

PRODUŽETAK Ø 32 mm s jednim priključkom za perilicu posuđa

Za sudoper

Broj artikla: 195675
Težina: 83 g
Pakiranje: 25 kom/NZ-8

3 838912 148223

Tehnički crtež

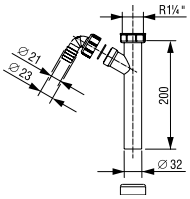

PRODUŽETAK Ø 40 mm sa dva priključka za perilicu posuđa

Za sudoper

Broj artikla: 195224
Težina: 113 g
Pakiranje: 25 kom/NZ-7

3 838912 109101

Tehnički crtež

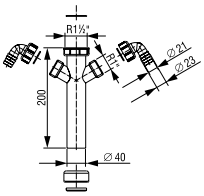

90°-KOLJENO BEZ RUBA, KOMPLET

Za sudoper

Broj artikla: 196765
Težina: 83 g
Pakiranje: 50 kom/NZ-1

3 838912 495969

Tehnički crtež

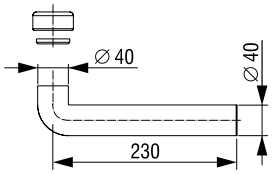

90°-KOLJENO S RUBOM, KOMPLET

Za sudoper

Broj artikla: 195198
Težina: 86 g
Pakiranje: 50 kom/NZ-1

3 838912 102812

Tehnički crtež

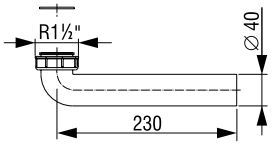

90°-KOLJENO S NAVOJEM, KOMPLET

Za sudoper

Broj artikla: 195999
Težina: 80 g
Pakiranje: 50 kom/NZ-1

3 838912 179586

Tehnički crtež

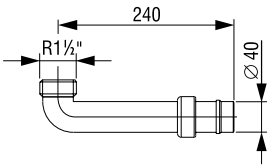

90°-KOLJENO Ø 40/50 mm KOMPLET

Univerzalni

Broj artikla: 195268
Težina: 95 g
Pakiranje: 50 kom/NZ-1

3 838912 113702

Tehnički crtež

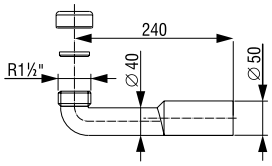

KRIVINA 180°
Za perilicu rublja

Broj artikla: 195219
Težina: 61 g
Pakiranje: 25 kom/NZ-8

3 838912 108609

Tehnički crtež

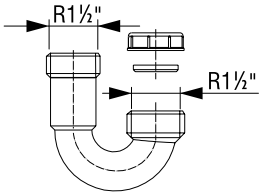

RAVNA CIJEV Ø 40/50 mm
Univerzalni

Broj artikla: 195987
Težina: 49 g
Pakiranje: 25 kom/NZ-8

3 838912 496409

Tehnički crtež

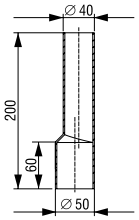

RAVNA CIJEV Ø 32 mm
Za umivaonik

Broj artikla: 195988
Težina: 37 g
Pakiranje: 25 kom/NZ-8

3 838912 496409

Tehnički crtež

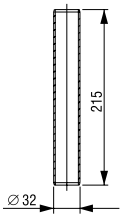

RAVNA CIJEV Ø 40/32 mm
Za umivaonik

Broj artikla: 195989
Težina: 37 g
Pakiranje: 25 kom/NZ-8

3 838912 161420

Tehnički crtež

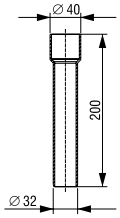

ODVODNI NASTAVAK Ø 40/50 mm
Za sudoper

Broj artikla: 207662
Težina: 41 g
Pakiranje: 50 kom/NZ-7

3 838912 008725

Tehnički crtež

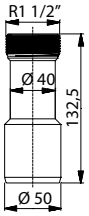

CIJEV S RUBOM Ø 32 mm
Za umivaonik

Broj artikla: 207661
Težina: 17 g
Pakiranje: 50 kom/NZ-7

3 838912 008718

Tehnički crtež

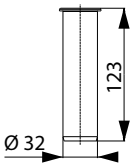

ODVODNA REBRASTA CIJEV, D = 3000 mm / Ø 20 mm
Za perilicu rublja

Broj artikla: 196558
Težina: 221 g
Pakiranje: 35 kom/SPV

3 838912 488701

Tehnički crtež

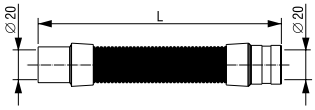

ODVODNA REBRASTA CIJEV, D = 1500 mm / Ø 20 mm
Za perilicu rublja

Broj artikla: 196560
Težina: 125 g
Pakiranje: 50 kom/SPV

3 838912 488725

Tehnički crtež

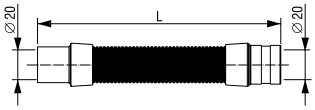

BILJEŠKE

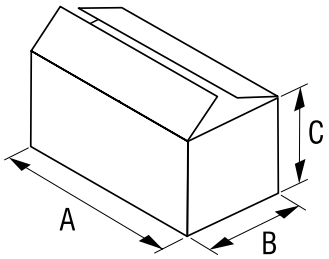

	UNIT					
	SPV	NZ-1	NZ-7	NZ-8	NZ-9	NZ-10
A (mm)	780	600	380	310	320	194
B (mm)	380	295	290	265	265	144
C (mm)	480	340	435	340	120	116

BILJEŠKE

LIV

A Fluidmaster Family Brand

395192 0724

Fluidmaster d.o.o.
Industrijska cesta 2
SI-6230 Postojna

T +386 (0)5 728 37 00
F +386 (0)5 728 38 11

sanitary.liv@fluidmaster.com
hr.liv.si